Каталог архитектурных профилей системы *NEW TEC*

SY60-68

2008 г.

по лицензии компаний
GASTALDELLO SISTEMI S.p.a.(Италия)
и Ponzio Sud s.r.l.(Италия)

Внимание! Для наиболее полной и оперативной информации, пожалуйста, читайте настоящий каталог вместе с каталогом аксессуаров и инструментов.

Профили, аксессуары и уплотнения, приведенные в настоящем каталоге, запатентованы NEWTEC GROUP, имеющей исключительные права на них. NEWTEC GROUP оставляет за собой право вносить изменения в изделия, приведенные в каталоге в качестве иллюстраций, без дополнительного уведомления.

ОГЛАВЛЕНИЕ

Стр.

• Техническая карта системы 3
• Описание конструкций 4
• Технические характеристики 5
• Предельные размеры 6
• Общие замечания 7
• Список профилей NEWTEC 60 - 68 9
• Рамы 15
• Переменный угол 19
• Рамы для наружного открывания 23
• Стойки и ригели 25
• Горизонтальные панели и отбойные доски 28
• Створки 30
• Створки внутреннего открывания 32
• Створки наружного открывания 33
• Рамы для компланарных дверей 34
• Горизонтальные панели и отбойные доски для компланарных дверей 35
• Створки для компланарных дверей 36
• Дополнительные профили для системы 37
• Штапики 38
• Подбор штапиков и уплотнений 40
• Подкладки под стеклопакет 42
• Поперечные сечения 43
• Окно одностворчатое 68
• Двустворчатое окно с профилем 6800 69
• Трехстворчатое окно с профилем 6016 70
• Двустворчатая балконная дверь с профилем 6800 71
• Двустворчатая дверь с притворным профилем 6016 72
• Двустворчатое окно с притворным профилем 6016 73
• Специальные профили 105

ОГЛАВЛЕНИЕ

Стр.

• Техническая карта системы 3
• Описание конструкций 4
• Технические характеристики 5
• Предельные размеры 6
• Общие замечания 7
• Список профилей NEWTEC 60 - 68 9
• Рамы 15
• Переменный угол 19
• Рамы для наружного открывания.....23
• Стойки и ригели 25
• Горизонтальные панели и отбойные доски 28
• Створки 30
• Створки внутреннего открывания 32
• Створки наружного открывания 33
• Рамы для компланарных дверей 34
• Горизонтальные панели и отбойные доски для компланарных дверей 35
• Створки для компланарных дверей 36
• Дополнительные профили для системы 37
• Штапики.....38
• Подбор штапиков и уплотнений 40
• Подкладки под стеклопакет.....42
• Поперечные сечения 43
• Окно одностворчатое.....68
• Двустворчатое окно с профилем 6800.....69
• Трехстворчатое окно с профилем 6016.....70
• Двустворчатая балконная дверь с профилем 6800 71
• Двустворчатая дверь с притворным профилем 6016.....72
• Двустворчатое окно с притворным профилем 6016.....73
• Специальные профили.....105

Техническая карта

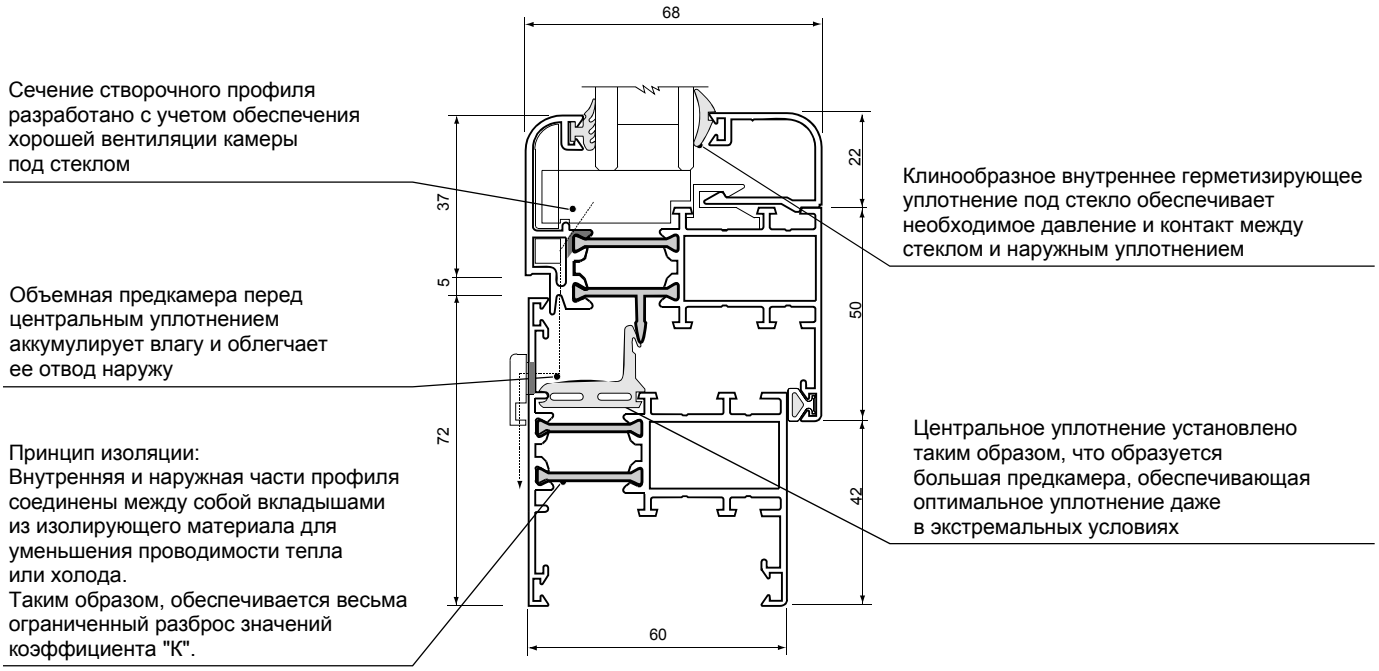

ТЕХНИЧЕСКАЯ КАРТА СИСТЕМЫ

Серия: NEWTEC 60
Материал (сплав): *AlMgSi 0,5 F 22 анодируемый.*
Стандарты:
Прочностные свойства: *DIN 1748, часть 1*
Структура: *DIN 1725, часть 1*
Допуски на размеры и форму: *DIN 17615*
Тип герметизирующего уплотнения: *внешняя предкамера с перекрытием.*
Терморазрыв: *выполнен в виде двух непрерывных полиамидных прутков, армированных стекловолокном.*
Крепление остекления: *с использованием нормальных и закругленной формы штапиков, разрезаемых под углом 45 или 90°.*
Камера стекла: *размер определяется типом используемого профиля*
Базовые размеры системы:
толщина рамы 60 или 68 мм
толщина створки 60 или 68 мм.
Система из двух алюминиевых экструдированных профилей, жестко соединенных между собой с помощью двух полиамидных прутков, армированных стекловолокном.
Зазор между рамой и створкой 5 мм.
Просвет между створкой и верхним краем центрального уплотнения 5 мм.
Полка под стекло 22 мм при использовании стандартного или скругленного штапика.
Полка примыкания к стене 22 мм.
Область применения:
Система позволяет конструировать окна, двери с окнами, двери с одним или более полотнами с термомостом. Используя весь ассортимент аксессуаров, возможно изготовление нижнеподвесных, поворотных, верхнеподвесных, поворотно-откидных и моноблочных окон.

Профили относятся к Классу DIN 4108 группа 2.1

Техническая карта

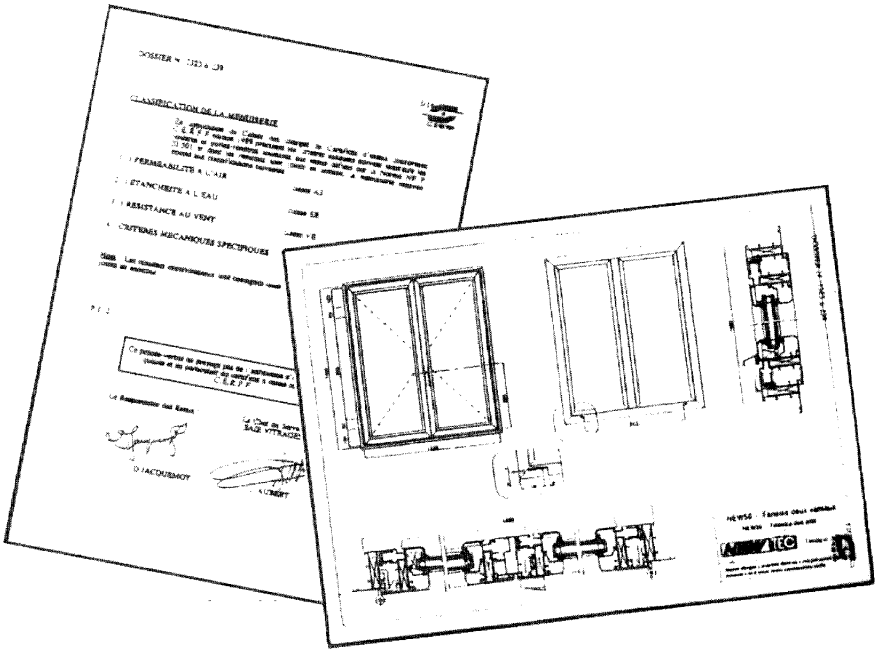

ОПИСАНИЕ КОНСТРУКЦИЙ

Угловые соединения рамных и створочных профилей выполняются либо на специальных угловых сухарях с креплением винтами, либо на угловых сухарях из прессованного профиля специального сечения с обжатием на угловых прессах.
На нижних ригелях рам высверливаются или выштамповываются несколько продольных шлицов для отвода конденсата (дренажные отверстия), закрываемые соответствующими заглушками.

Система включает уплотнитель, устанавливаемый в неподвижной раме и препятствующий прямому контакту со створкой, исключая теплообмен между внутренним и наружным профилями.

В рамах с двумя или более створками притолока может быть изготовлена с использованием дополнительного профиля, который позволяет изменить направление открывания.

Закругленный штапик отрезается под 45° и фиксируется специальными защелками. Как на рамных профилях, так и на штапиках имеются специальные посадочные места под герметизирующие уплотнения.

Профили для горизонтальных импостов и отбойные доски имеют гнезда для крепления к стойкам с помощью саморезов, либо крепятся к стойкам с помощью специальных соединительных сухарей после обработки профилей.

Поверхностная обработка профилей может выполняться с применением анодирования в различные тона после обезжиривания и травления или путем окрашивания порошковыми эмалями в различные цвета, определяемые по цветовой шкале RAL.

Как глухие рамы, так и окрывающиеся створки системы NEWTEC 60 имеют характерные размеры 60 или 68 мм.

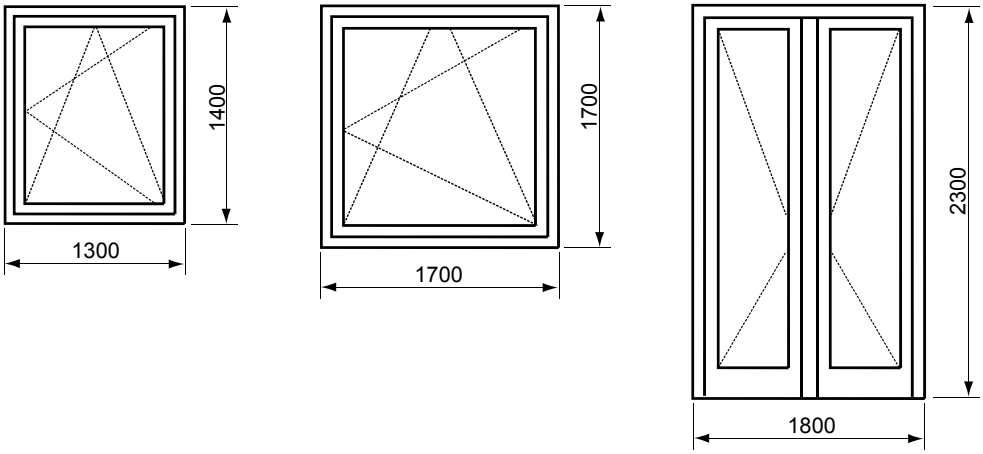

СЕРТИФИКАТ ИСПЫТАНИЙ

Сертификат испытаний получен в институте
Fenstertechnik e V Rosenheim - D(*)
(*) Пожалуйста, запросите полную документацию

Полученные результаты:

Воздухопроницаемость	Группа C
Водопроницаемость	Группа C
Сопротивление ветровой нагрузке	Группа C
Теплопередача	2,523K_R в W/m² K средние значения результатов замеров на профиле

ТЕХНИЧЕСКИЕ ХАРАКТЕРИСТИКИ

Система: *NEWTEC 60*

Образец: Рама с поворотно-откидной створкой и с 2-мя створками

Тип уплотнения: *внешняя предкамера с перекрытием*

Экструдированные профили: *алюминиевый сплав 6060*

Размеры образцов: 1300мм x 1400 мм(h); 1700мм x 1700мм(h); 1800мм x 2300мм(h)

Стандарты: *Прочностные свойства: DIN 1748, часть 1*
Структура: DIN 1725, часть 1
Допуски на размеры и форму: DIN 17615

Предельные размеры

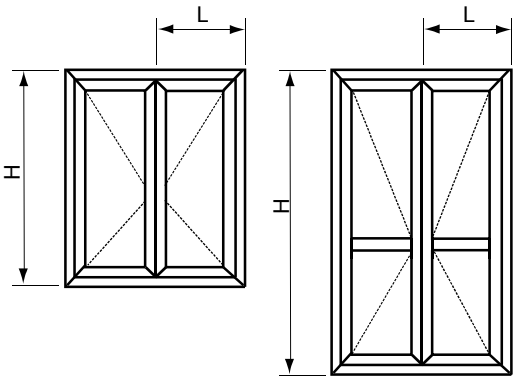

Проверьте, соответствует ли высота профиля размерам выбранного стекла.

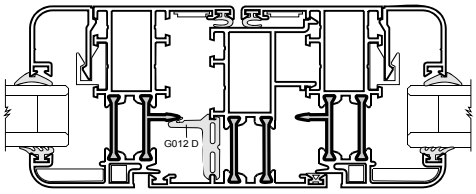

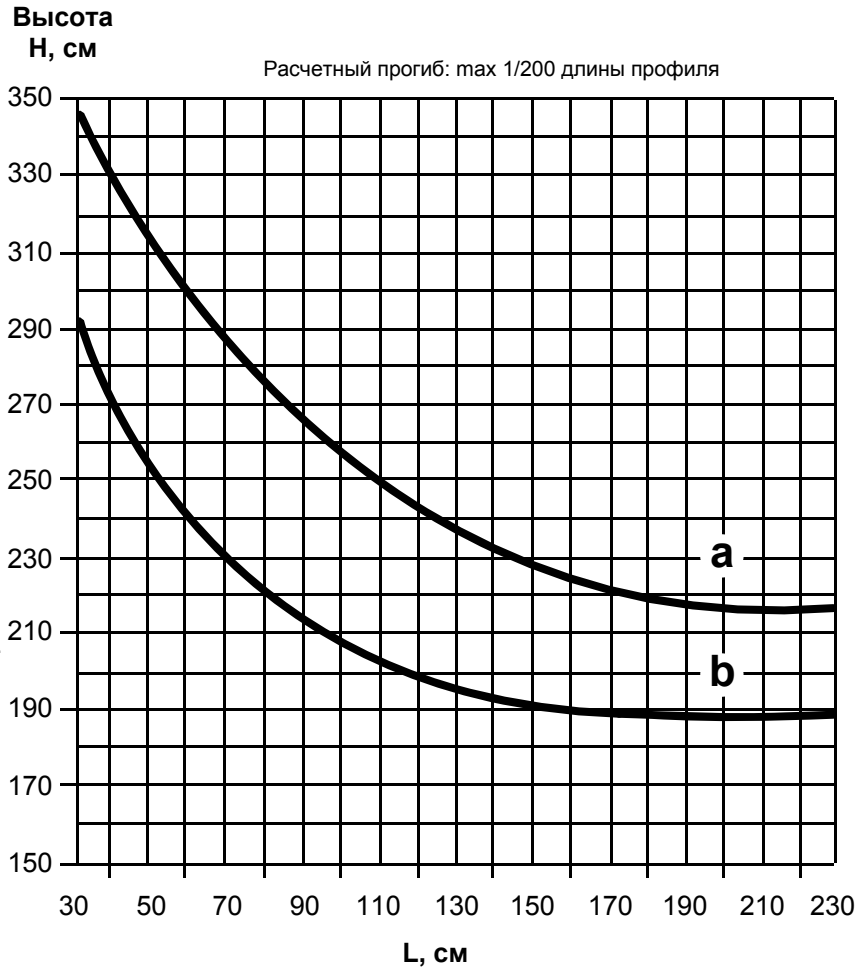

Ветровая нагрузка
a - 500 Pa
b - 1000 Pa

ОГРАНИЧЕНИЯ НА РАЗМЕРЫ

При установлении максимальных размеров окон и дверей архитектор или изготовитель конструкций должен принять во внимание не только размеры, моменты инерции профилей и особенности здания (высота над землей), но и метеорологические условия в соответствующем регионе (уровень осадков, ветровая нагрузка и т.п.).

ОБЩИЕ ЗАМЕЧАНИЯ

ВЕС ПРОФИЛЕЙ

Указанные в каталоге веса являются теоретическими и могут изменяться в пределах допусков, определяемых стандартами DIN 1748 (часть 1), DIN 1725 (часть 1) и DIN 17615.

РАЗМЕРЫ ПРОФИЛЕЙ

Приведенные в каталоге размеры являются теоретическими и могут изменятся в пределах допусков на износ инструмента при экструдировании. Это касается всех без исключения профилей и может влиять на размеры при резке и, таким образом, на конечные размеры всей конструкции, хотя и очень незначительно. Нанесение краски также несколько увеличивает сечение профиля и уменьшает посадочные места под герметизирующие уплотнения и аксессуары.

РАЗРЕЗКА ПРОФИЛЕЙ

Длины профилей под разрезку, приведенные в каталоге, являются точными. В ряде случаев, они должны быть округлены соответственно точности и характеристикам цехового оборудования. По этой причине на этапе освоения технологии или в случае больших объемов разрезки с целью контроля размеров рекомендуется изготавливать пробные образцы.

ПРИМЫКАНИЕ К СТЕНАМ

Приведенные в каталоге узлы примыкания к стенам дверных коробок и оконных рам никоим образом не исчерпывают всех возможных вариантов и приведены лишь как частные примеры простого и функционального решения этой важной проблемы.

Общие замечания

- ✓ *Приведенные в каталоге профили, аксессуары и узлы запатентованы.*
- ✓ *Все данные в настоящем каталоге являются лишь указаниями и не ограничивают NEWTEC GROUP в развитии системы.*
- ✓ *NEWTEC GROUP оставляет за собой право вносить изменения в содержащиеся в каталоге статьи, без какого-либо предварительного предупреждения.*
- ✓ *Содержимое настоящего каталога является собственностью NEWTEC GROUP и защищено Законом. Воспроизведение каталога в любой форме и любыми средствами, даже частичное, без разрешения разработчика системы запрещается.*

Данная система разработана как единый комплекс профилей, герметизирующих уплотнений и аксессуаров в соответствии с технологией производства и применения, показанной в техническом каталоге, и подчиняющейся правилам, предписаниям, рекомендациям и ограничениям на размеры конструкций, действующим на территории Италии. В связи с этим, следует использовать только оригинальные профили, уплотнения и аксессуары NEWTEC, а также указания по технологии производства и применению конструкций, приводимые в технических каталогах NEWTEC.
В случае претензий, использование в конструкциях не-NEWTEC изделий, в том числе частичное, исключает возможность возмещения убытков со стороны NEWTEC GROUP.

Шифр	Профиль	q (кг/м.п.)	J_x ($см^4$)	J_y ($см^4$)
5009		0,235		
5074		0,193		
5100	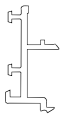	0,35		
5102		0,30		
5103		0,334		
5106	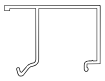	0,302		
5107		0,289		
5111	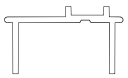	0,47		
5112	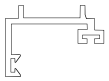	0,357		
5114		0,273		
5115		0,362		
5116		0,58		

Шифр	Профиль	q (кг/м.п.)	J_x ($см^4$)	J_y ($см^4$)
5117	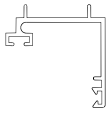	0,413		
5124	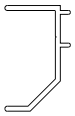	0,43		
5186		0,164		
5221		0,172		
5256		0,29		
5257		0,30		
5258		0,302		
5259		0,305		
5260	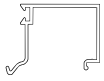	0,32		
5266	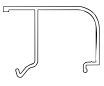	0,293		
5267		0,27		
5268		0,274		

Код	Профиль	q (кг/м.п.)	J_x (см⁴)	J_y (см⁴)
5269		0,287		
5270		0,353		
5279		0,27		
5424		0,21		
5431		0,243		
5499		0,19		
5530		0,271		
6001	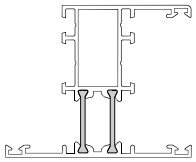	1,448	22,24	8,40
6002	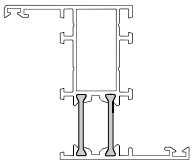	1,36	21,02	7,50
6004	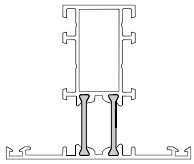	1,36	18,32	7,80
6005	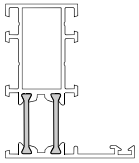	1,22	18,16	5,40

Код	Профиль	q (кг/м.п.)	J_x (см⁴)	J_y (см⁴)
6008	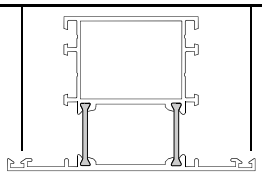	1,76	27,68	27,92
6010	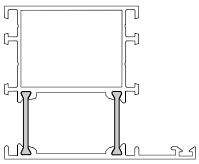	1,64	24,72	21,20
6011	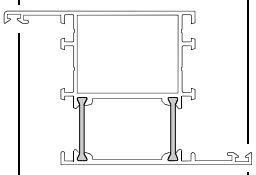	1,74	29,36	28,48
6014	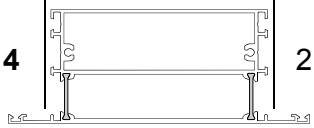	2,97	44,00	171
6015	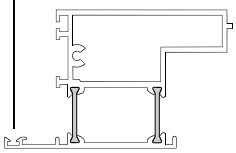	1,87	29,44	37,36
6016	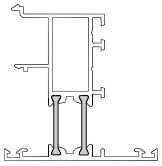	1,35	20,56	7,00
6017	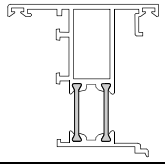	1,40	22,25	7,94
6018	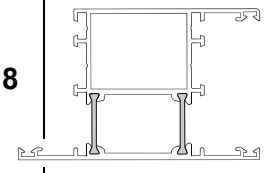	1,88	30,40	32,00
6020	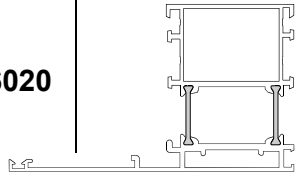	2,12	41,04	55,04

Шифр	Профиль	q (кг/м.п.)	J_x (cm^4)	J_y (cm^4)
6021	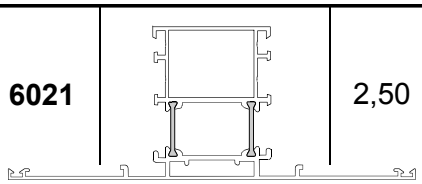	2,50	47,20	105,60
6022	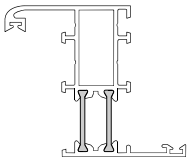	1,31	22,46	10,00
6023	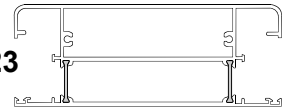	3,19	54,16	240
6024	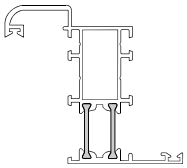	1,38	28,00	12,80
6029	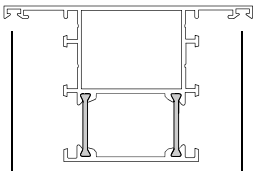	1,73	27,84	27,36
5304	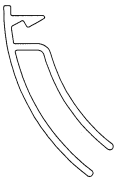	0,622		
5305		0,374		
5316	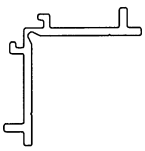	0,393		

Шифр	Профиль	q (кг/м.п.)	J_x (cm^4)	J_y (cm^4)
6032	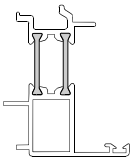	1,06	12,80	3,60
6033	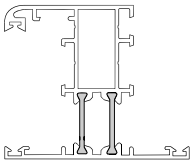	1,45	25,60	12,80
6034	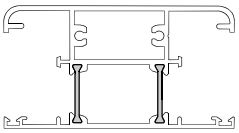	2,00	28,00	45,60
6035	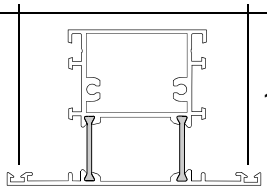	1,862	26,24	28,00
6036	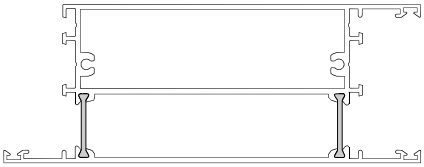	3,10	45,84	184,80
6038	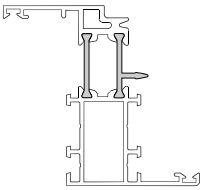	1,47	29,28	9,36
6041 NEW !	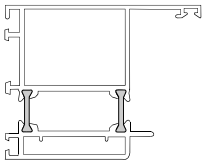	1,70	24,66	18,55
6042	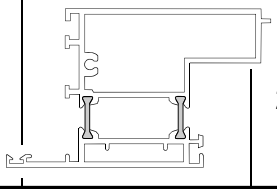	2,10	30,90	38,95

Шифр	Профиль	q (кг/м.п.)	J_x (cm^4)	J_y (cm^4)
6043	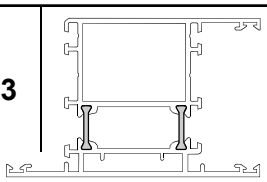	2,092	32,10	34,40
6044		3,38	49,30	202
6045	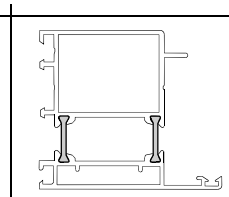	1,80	21,30	17,60
6046	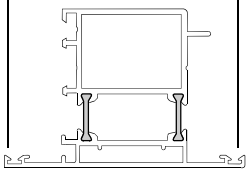	1,89	26,88	25,84
6047	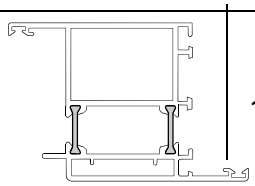	1,89	27,92	25,84
6048	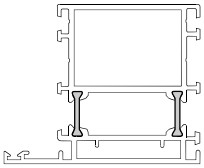	1,85	26,55	24,50
6049	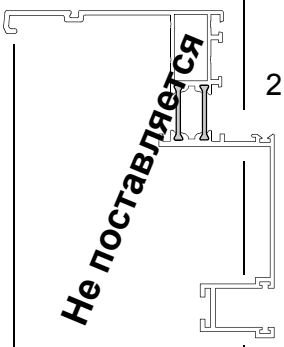 Не поставляется	2,46	179,00	68,80
6050	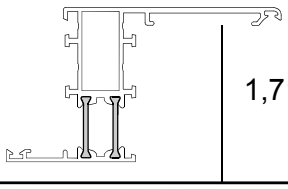	1,71	36,64	26,00

Шифр	Профиль	q (кг/м.п.)	J_x (cm^4)	J_y (cm^4)
6051	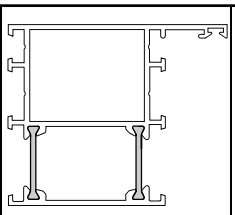	1,617	25,60	21,44
6116 NEW !	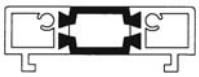	0,884		
6060	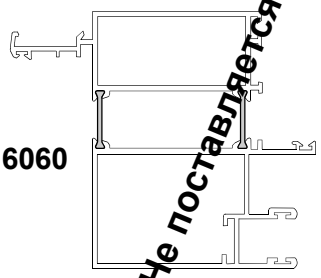 Не поставляется	3,01	140,80	113,60
6063	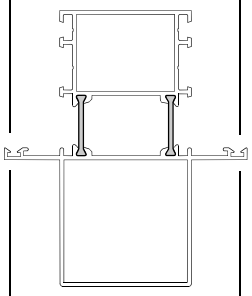	2,543	84,00	39,12
6064	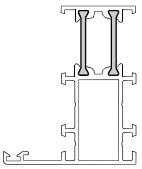	1,19	18,08	5,04
6065	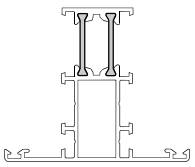	1,31	20,00	8,00
6066	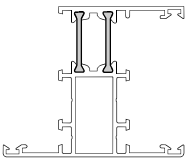	1,45	25,20	10,96

Шифр	Профиль	q (кг/м.п.)	J_x ($см^4$)	J_y ($см^4$)
6067	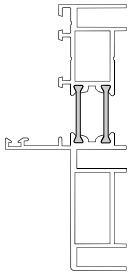	1,87	68,24	6,40
6800	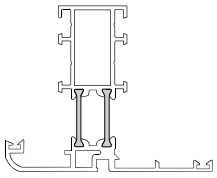	1,61	29,36	14,64
6801	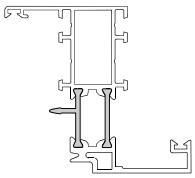	1,48	30,16	11,36
6802	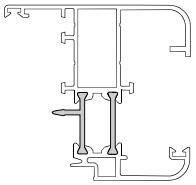	1,59	32,32	14,48
6803	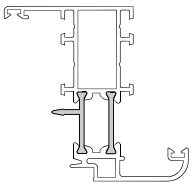	1,47	27,12	11,28
6804	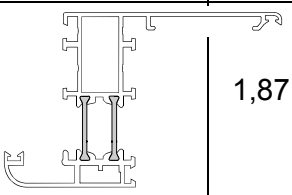	1,87	37,68	26,64
6805	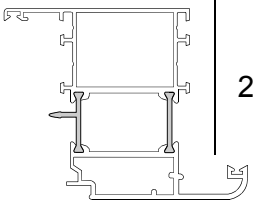	2,08	48,80	32,80
6806	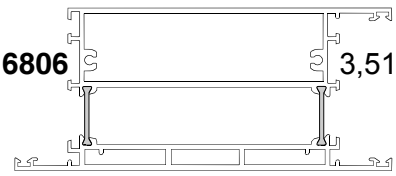	3,519	81,12	233,60

Шифр	Профиль	q (кг/м.п.)	J_x ($см^4$)	J_y ($см^4$)
6807	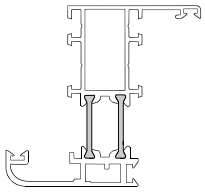	1,50	30,40	11,20
6808	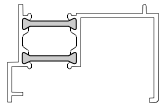	1,07	20,88	5,12
6809	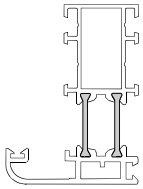	1,41	25,12	7,36
6820		0,53		
6822		0,458		
6827	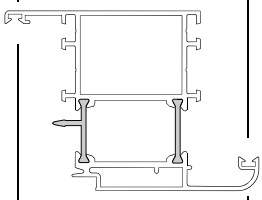	1,97	38,40	30,72
6850	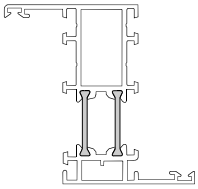	1,50	30,40	9,12
6851	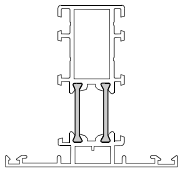	1,50	27,20	8,80
6852	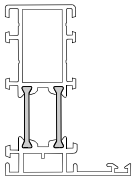	1,39	24,00	5,36
6853	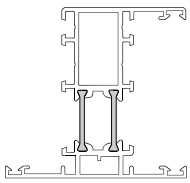	1,62	33,60	11,36

Шифр	Профиль	q (кг/м.п.)	J_x (cm^4)	J_y (cm^4)
6854	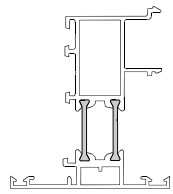	1,49	29,40	8,00
6855	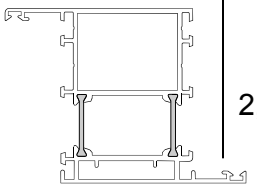	2,001	44,70	31,68
6856	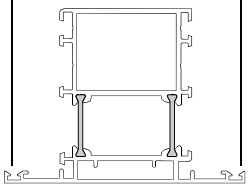	2,002	40,32	31,20
6857	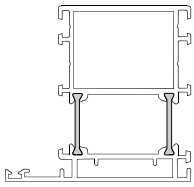	1,88	35,68	24,24
6858	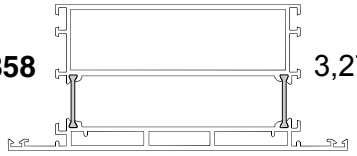	3,27	72,00	198
6859	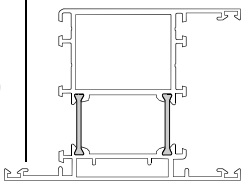	2,141	45,92	35,52
6860	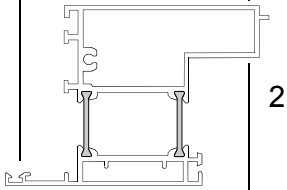	2,14	43,04	40,00
6861	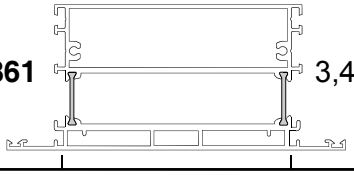	3,41	67,76	210

Шифр	Профиль	q (кг/м.п.)	J_x (cm^4)	J_y (cm^4)
6862	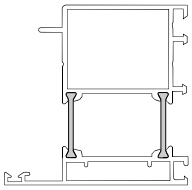	1,799	33,85	20,56
6863	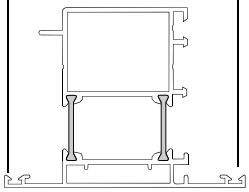	1,923	36,80	26,40
6864	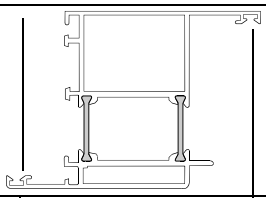	1,92	36,64	26,00
6865 **NEW !**	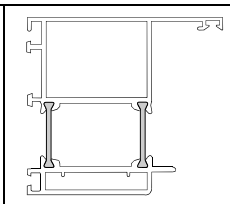	1,74	37,21	21,51
6871		5,754	105,60	8,71
7600	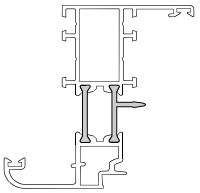	1,568	35,92	9,52
7601	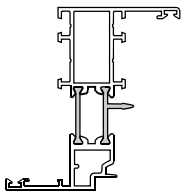	1,46	34,50	9,10
EK.10462	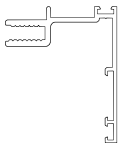	0,65		
EK.10463	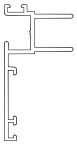	0,45		

Рамы

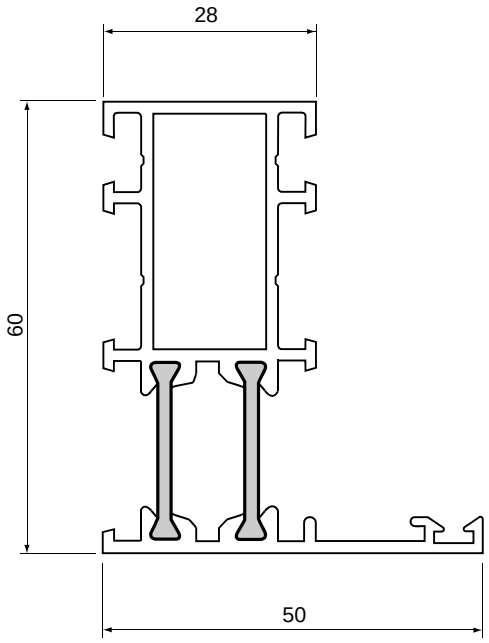

6005
1.22 кг/м.п.

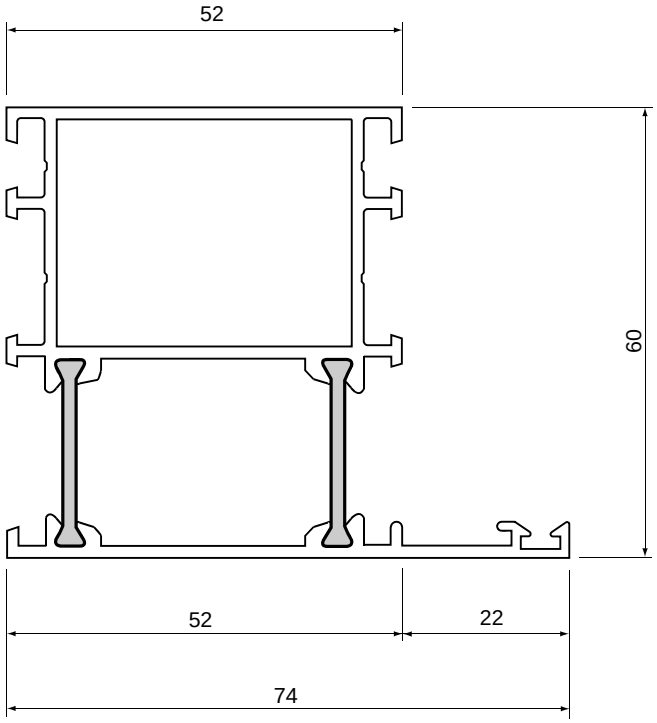

6010
1.64 кг/м.п.

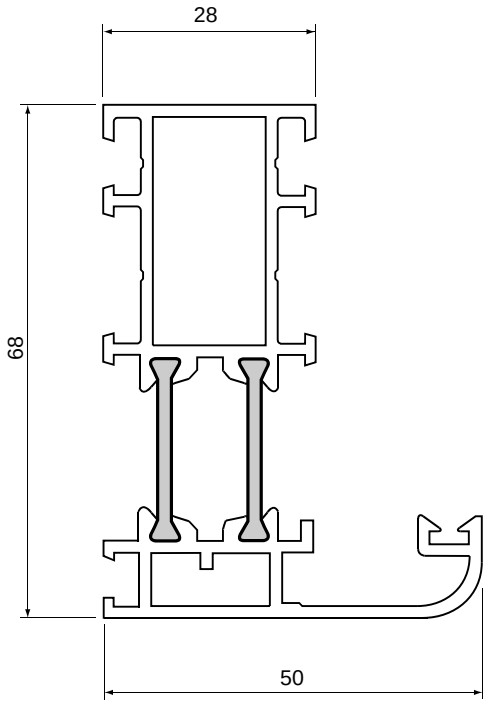

6809
1.41 кг/м.п.

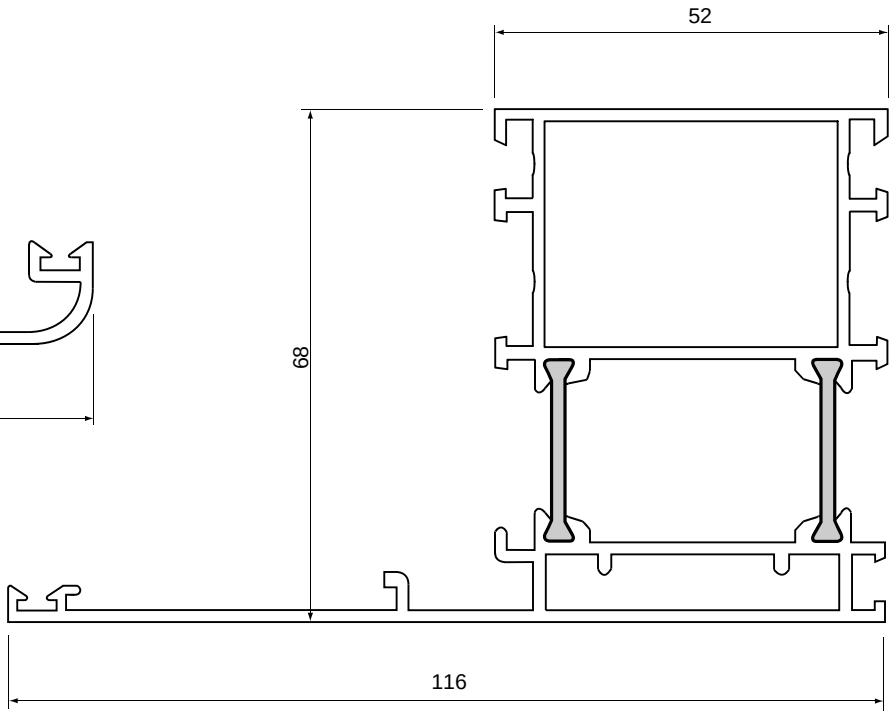

6020
2.12 кг/м.п.

Рамы

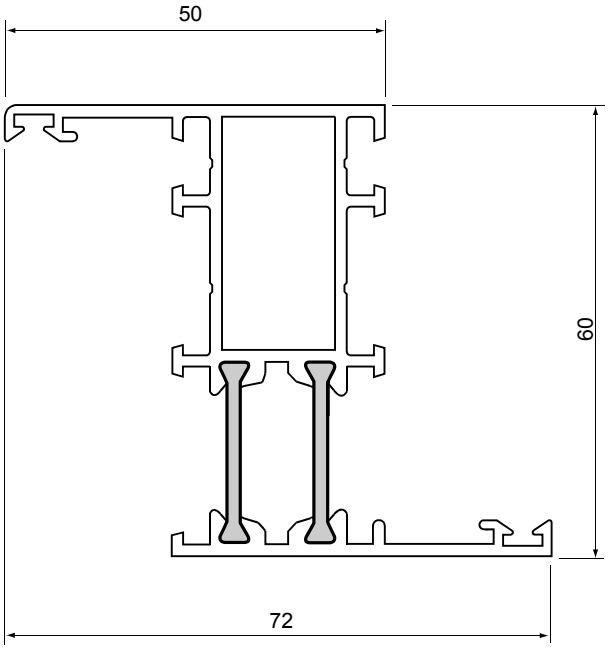

6002
1.36 кг/м.п.

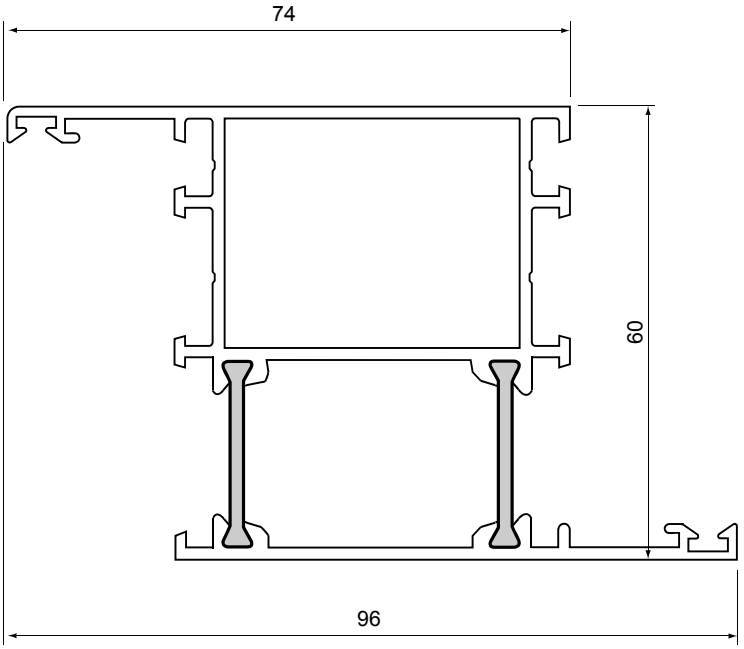

6011
1.74 кг/м.п.

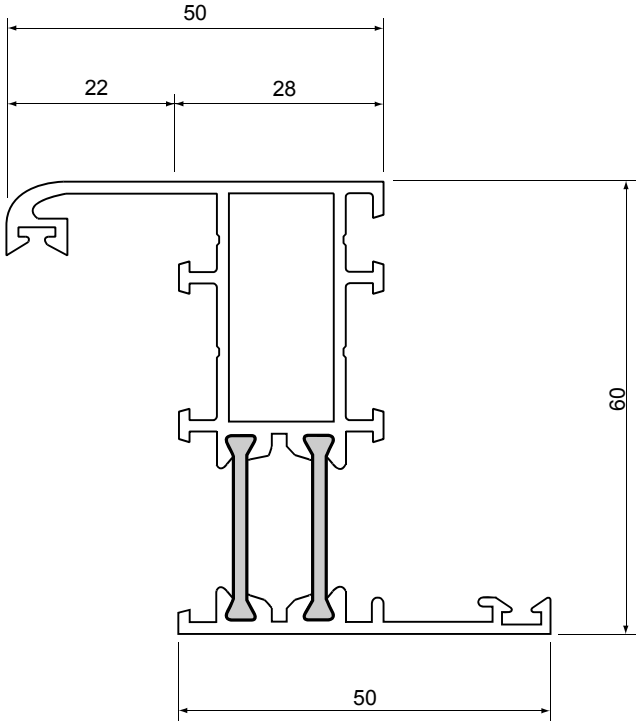

6022
1.31 кг/м.п.

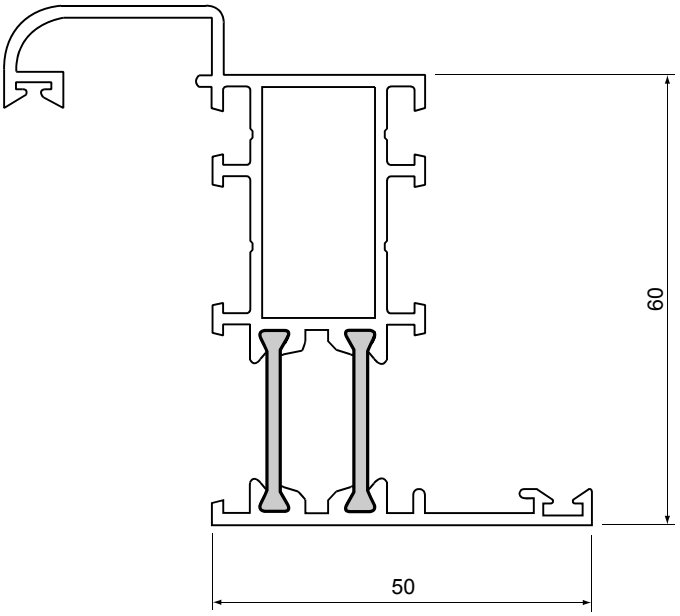

6024
1.38 кг/м.п.

Рамы

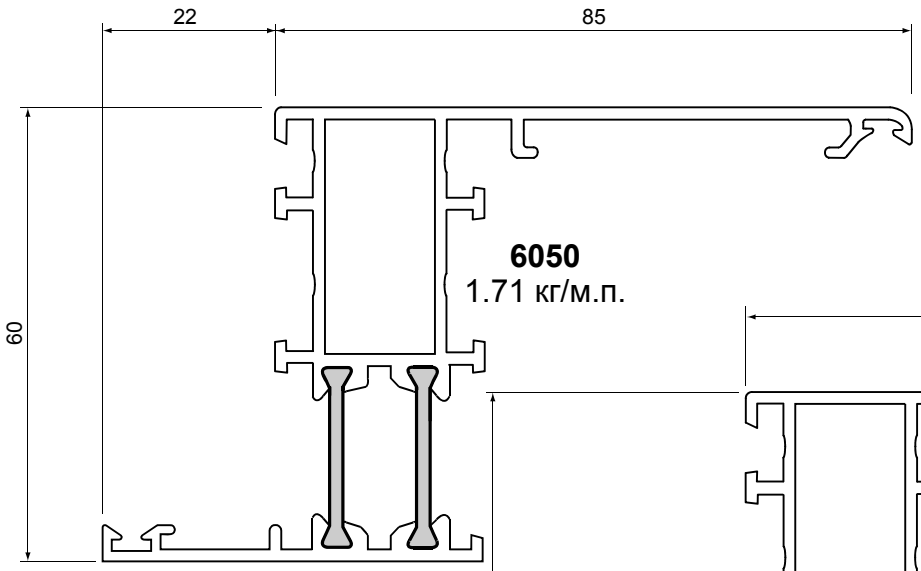

6050
1.71 кг/м.п.

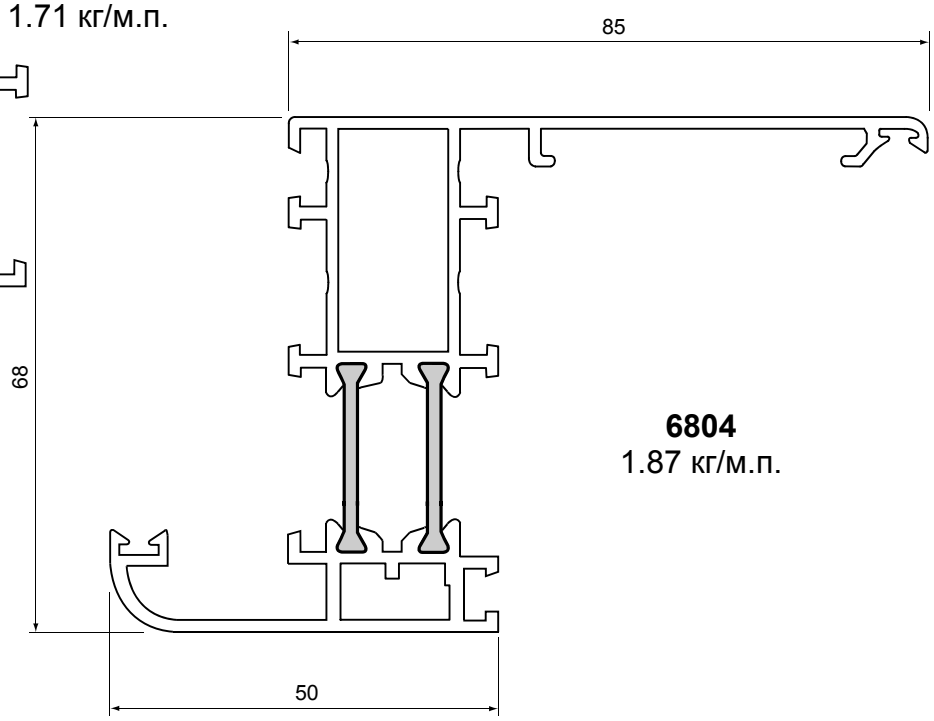

6804
1.87 кг/м.п.

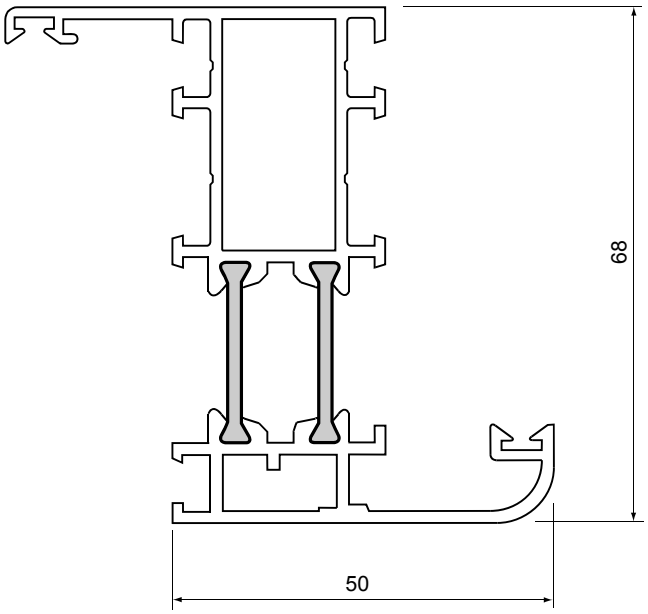

6807
1.50 кг/м.п.

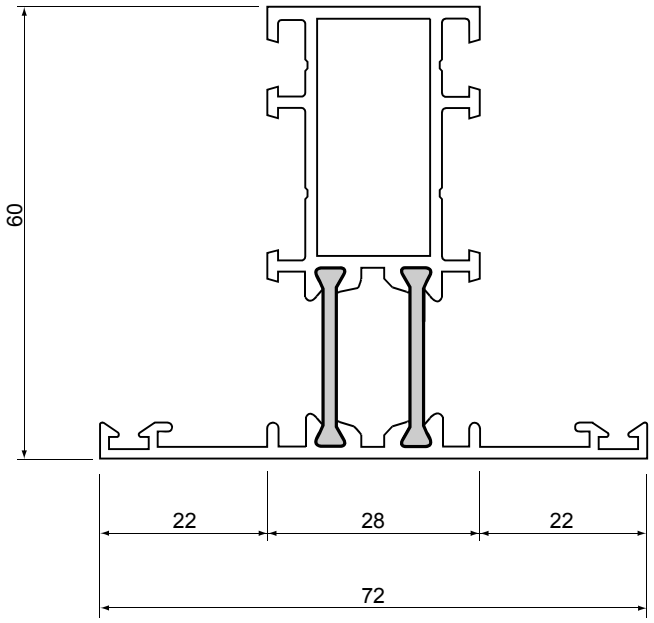

6004
1.36 кг/м.п.

Рамы

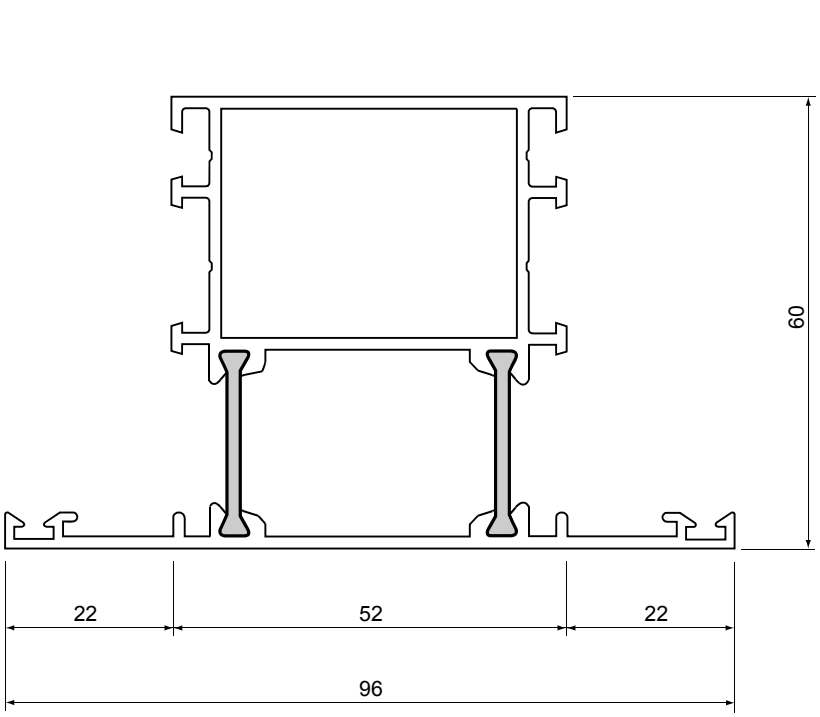

6008
1.76 кг/м.п.

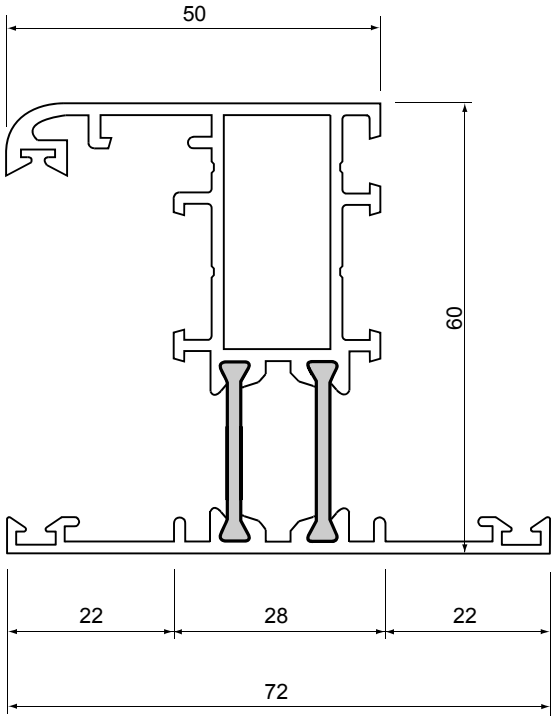

6033
1.45 кг/м.п.

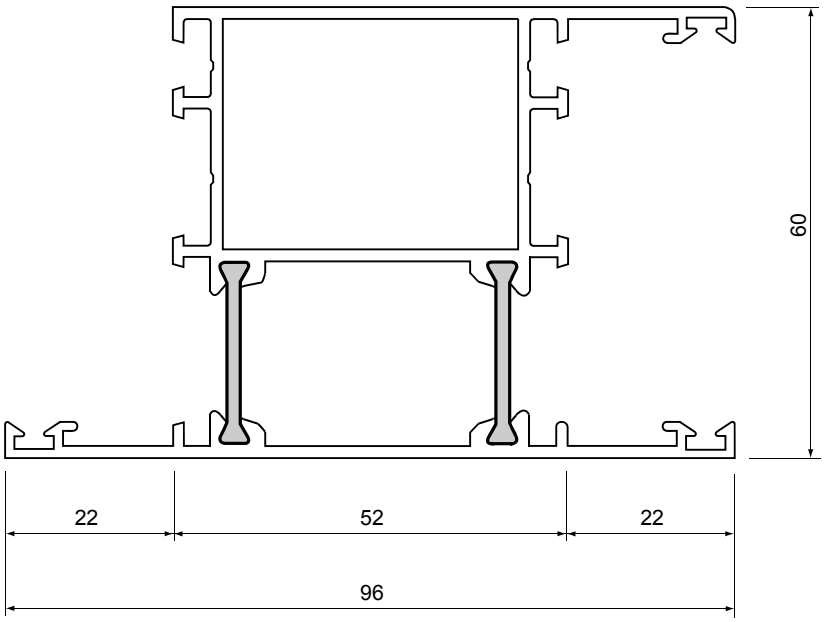

6018
1.88 кг/м.п.

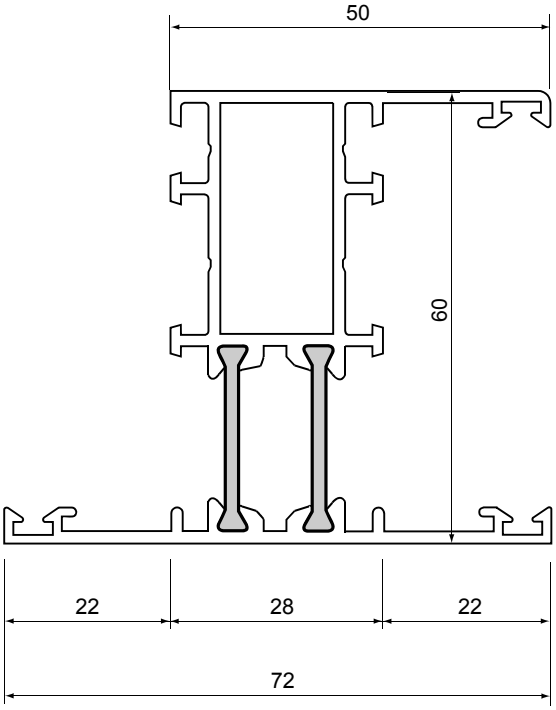

6001
1.448 кг/м.п.

Профили для переменных углов

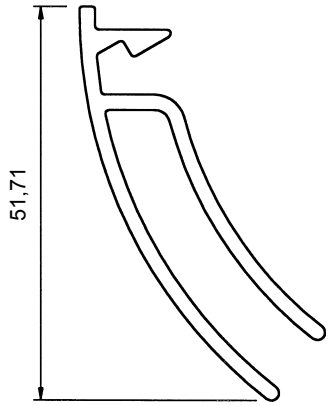

5304 0,628 кг/м.п.

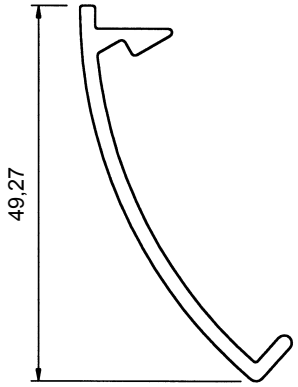

5305 0,381 кг/м.п.

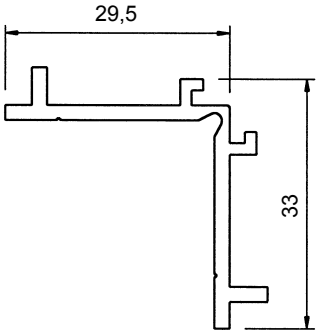

5316 0,393 кг/м.п.

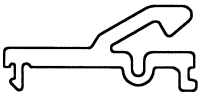

GA 13
Аксессуар

Переменный угол

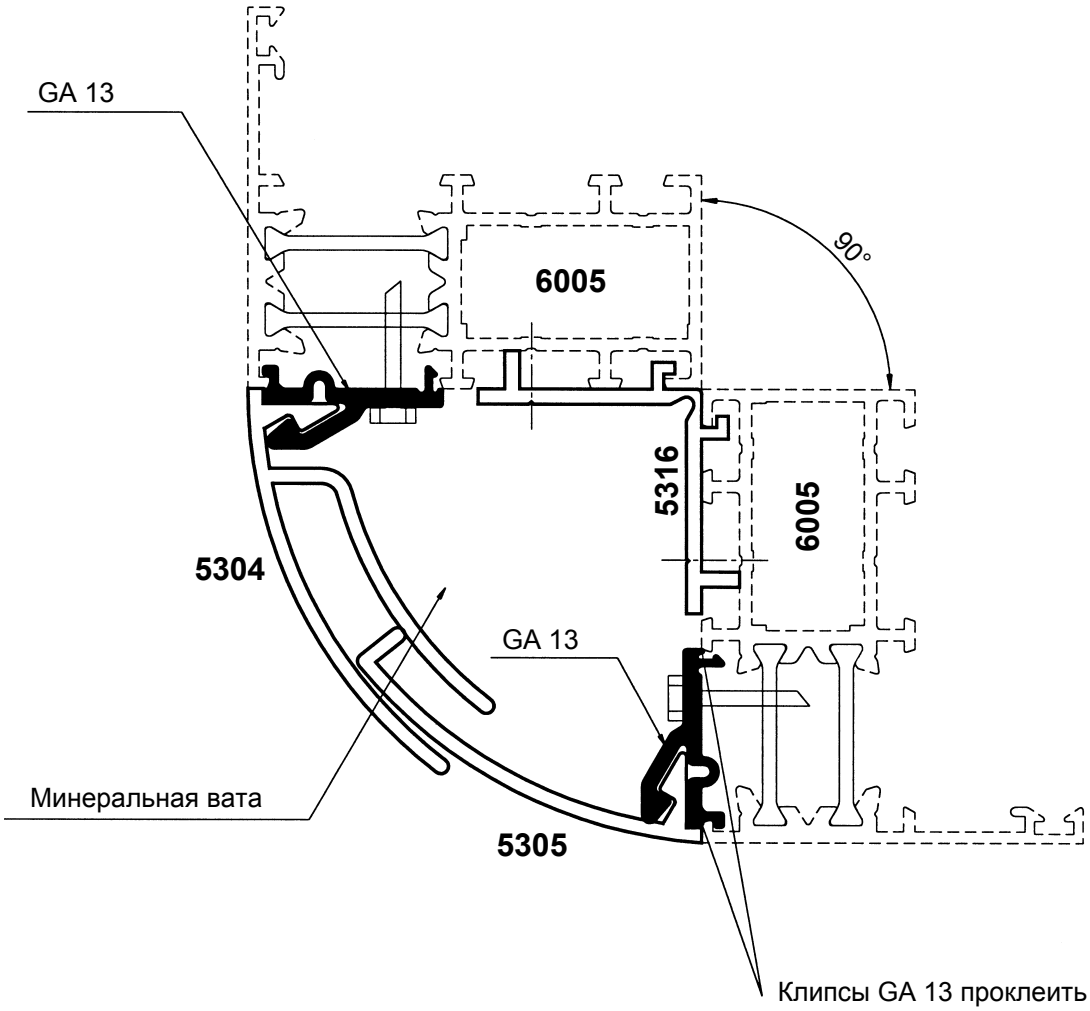

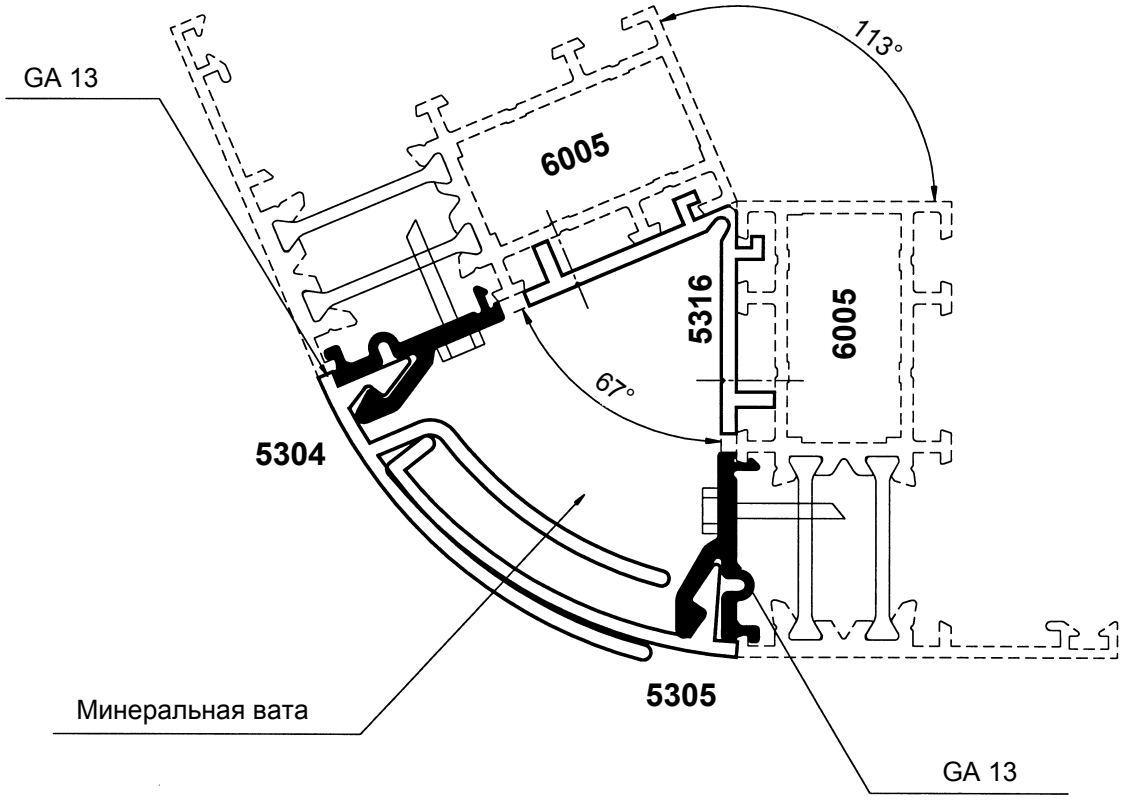

Переменный угол

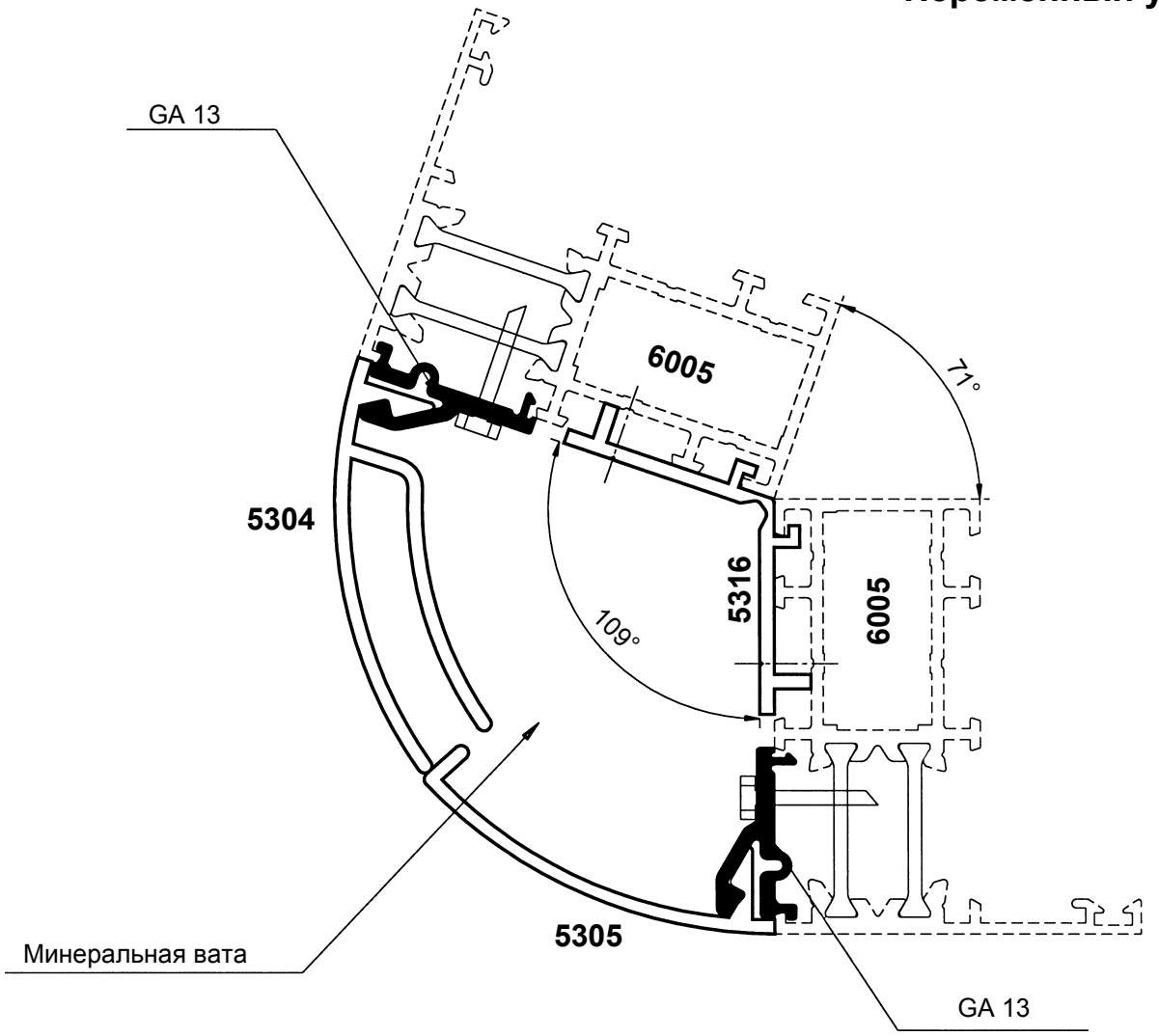

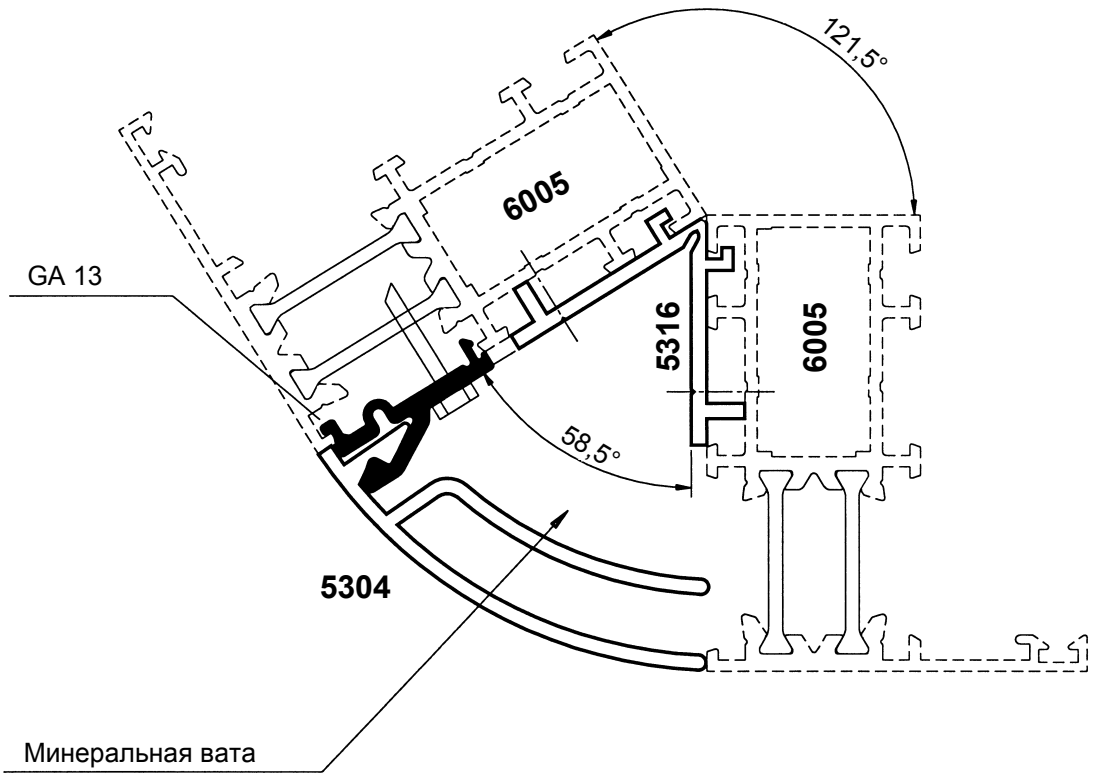

Переменный угол

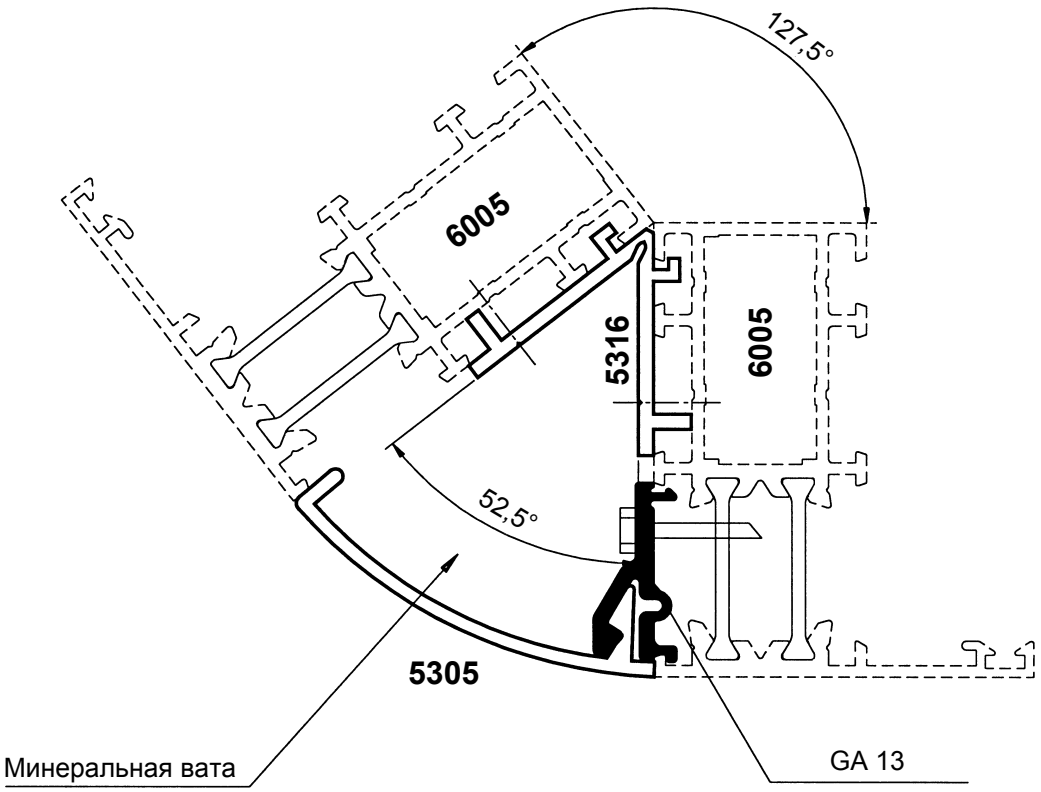

Расстояние между клипсами

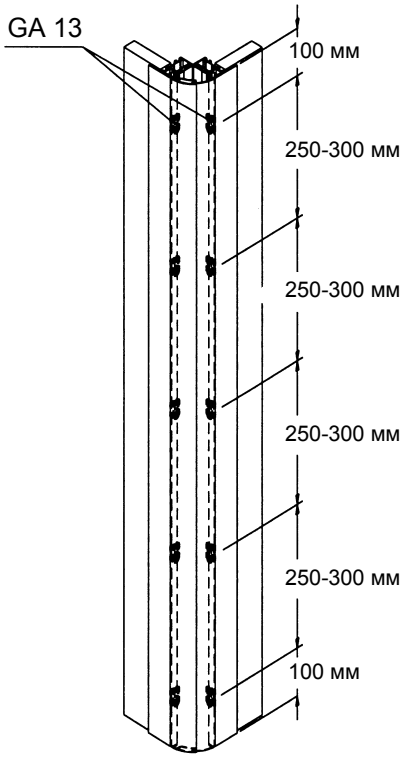

Рамы для наружного открывания

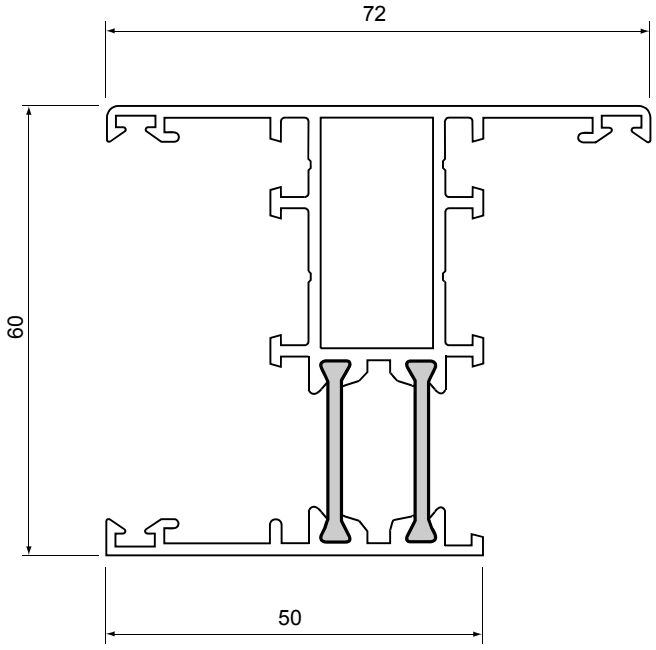

6066
1.45 кг/м.п.

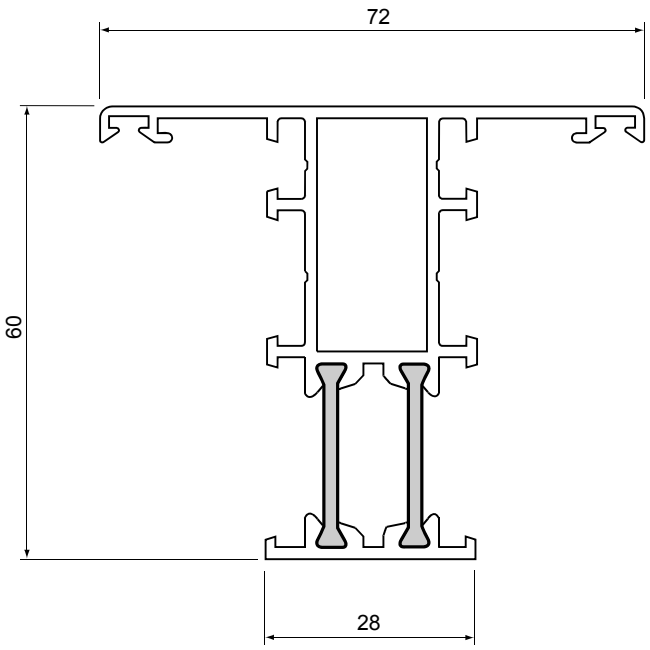

6065
1.31 кг/м.п.

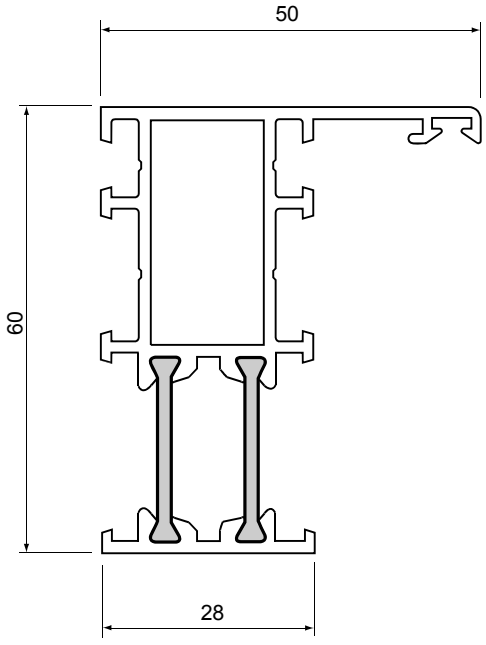

6064
1.19 кг/м.п.

Рамы для наружного открывания

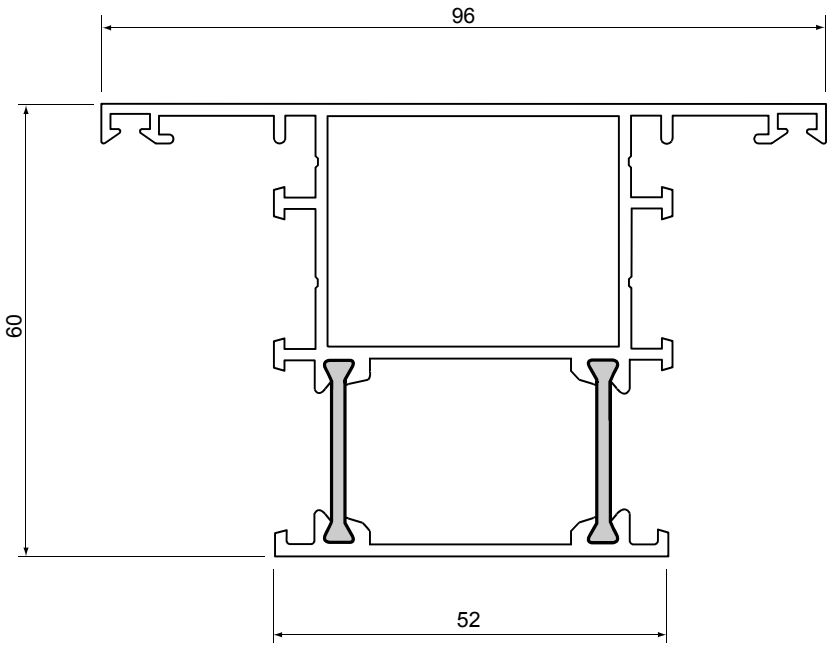

6029
1.73 кг/м.п.

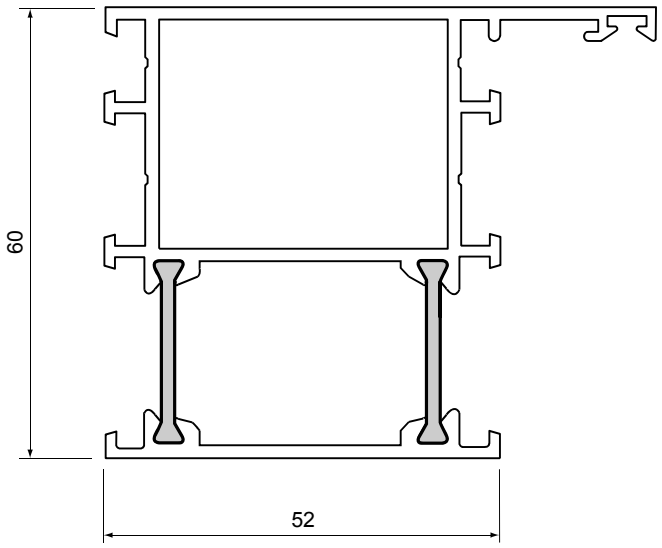

6051
1.617 кг/м.п.

Стойки и ригели

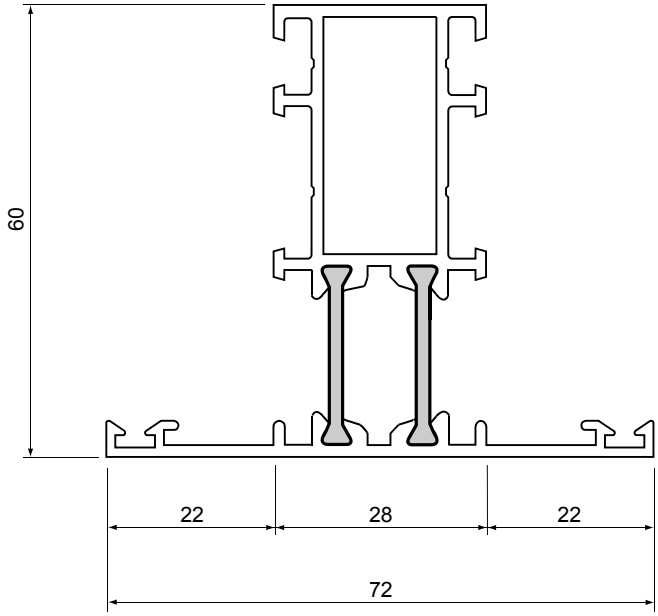

6004
1.36 кг/м.п.

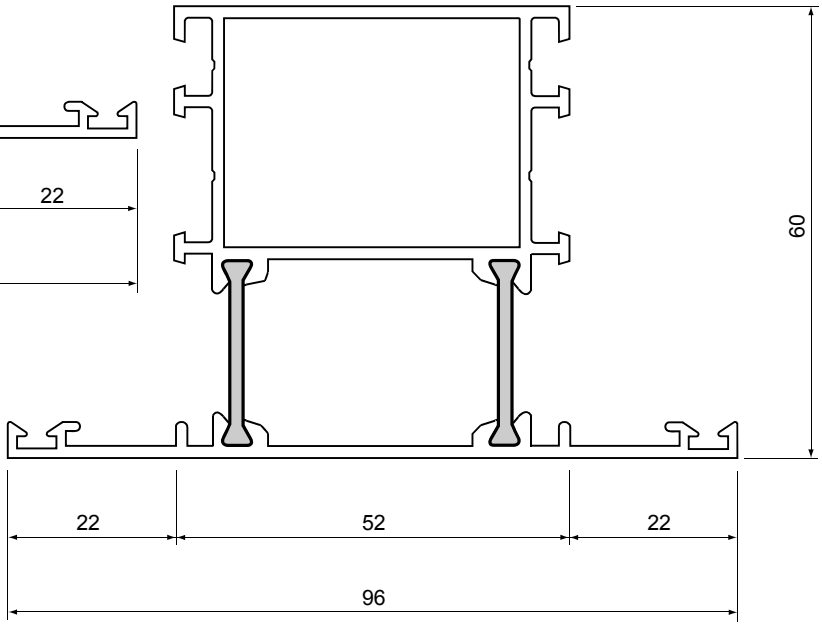

6008
1.76 кг/м.п.

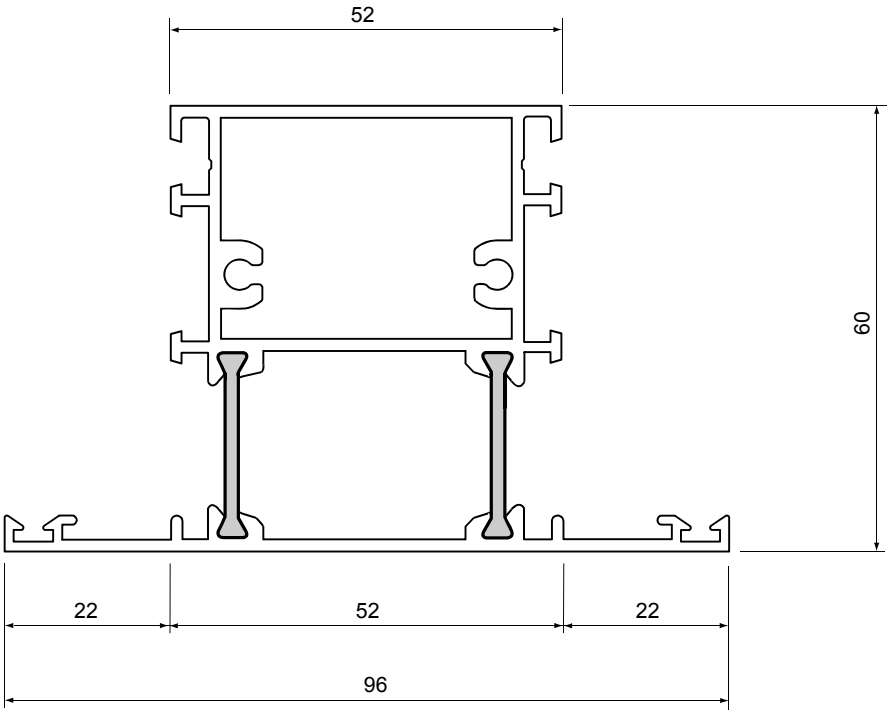

6035
1.862 кг/м.п.

Стойки и ригели

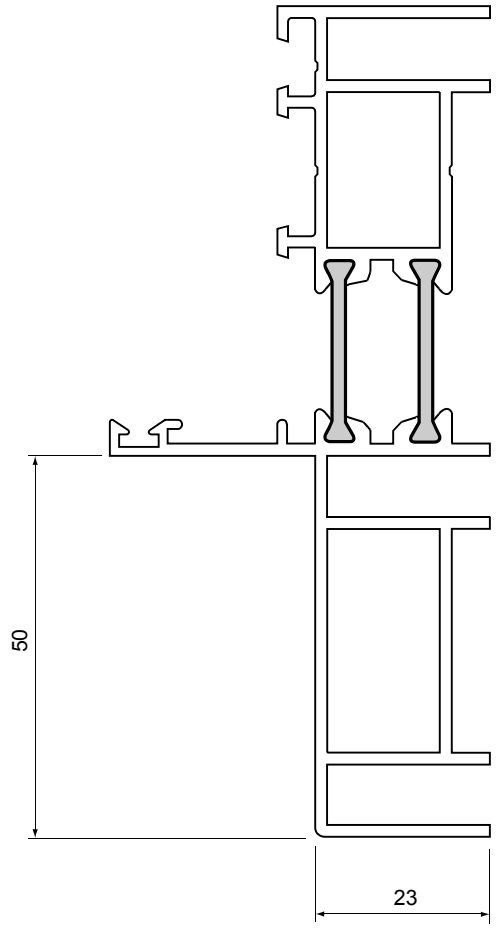

6067
1.87 кг/м.п.

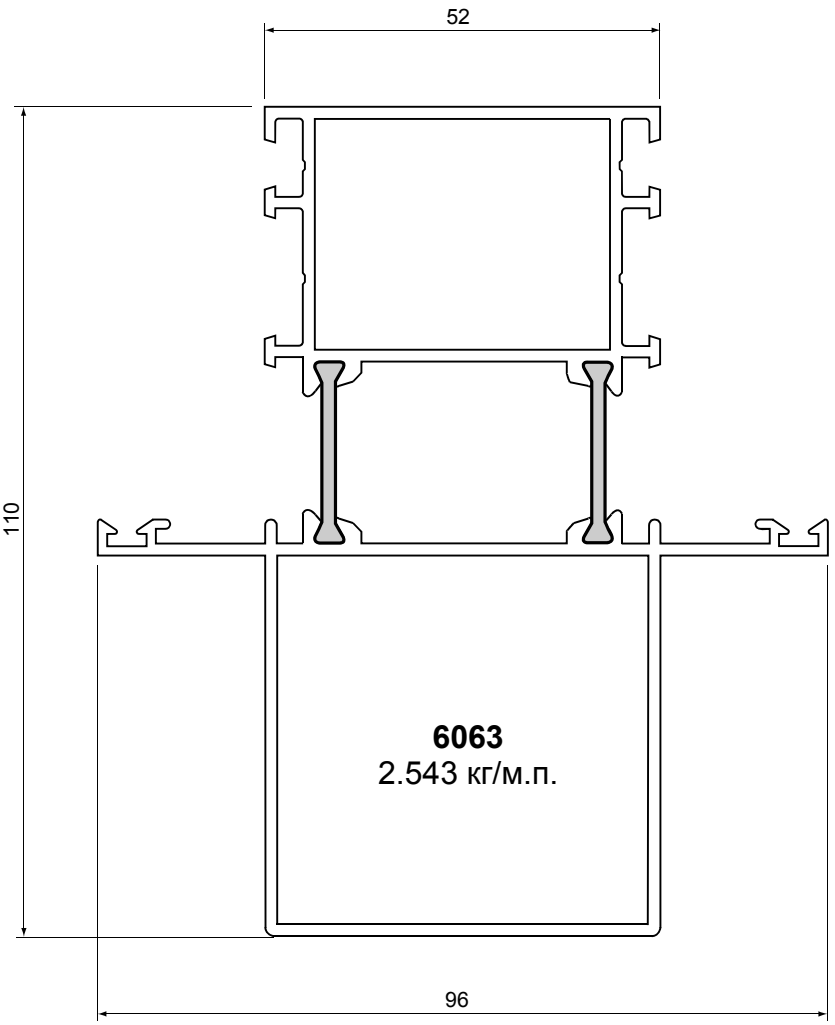

6063
2.543 кг/м.п.

Стойки и ригели

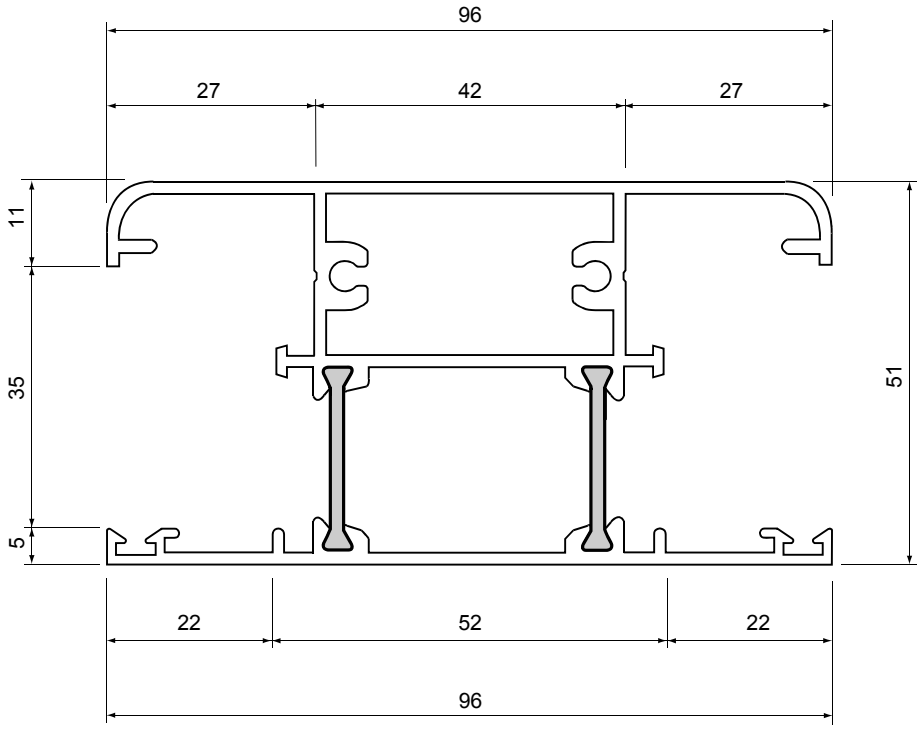

6034
2.00 кг/м.п.

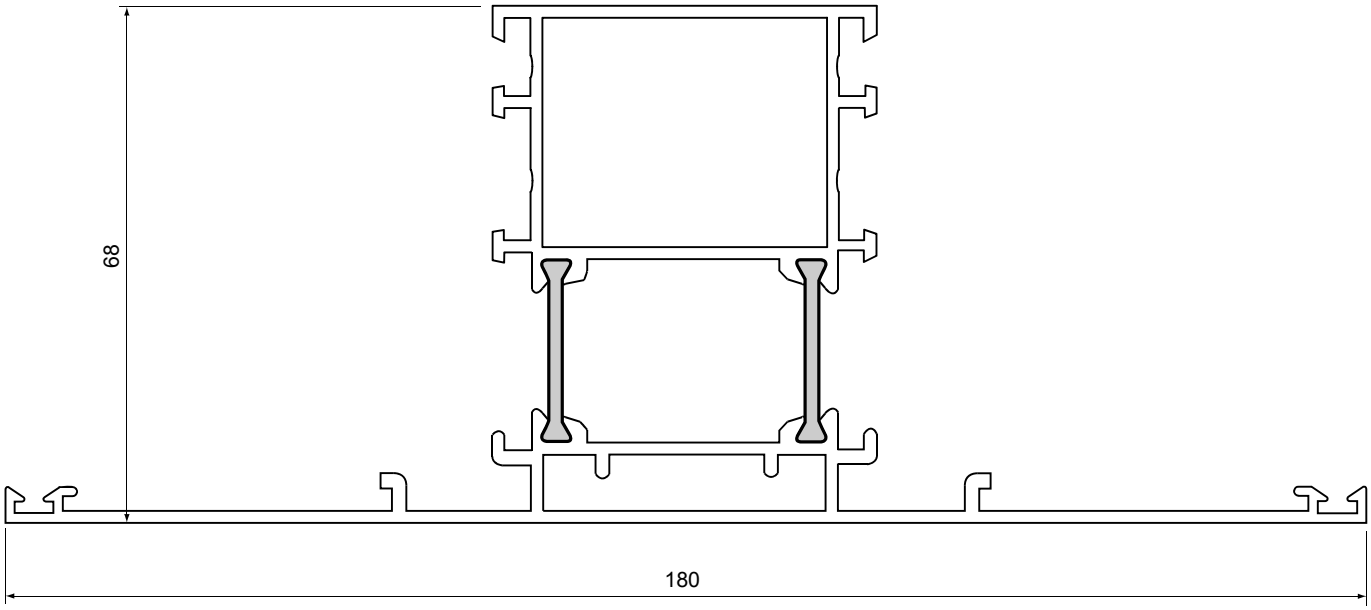

6021
2.50 кг/м.п.

Горизонтальные панели и отбойные доски

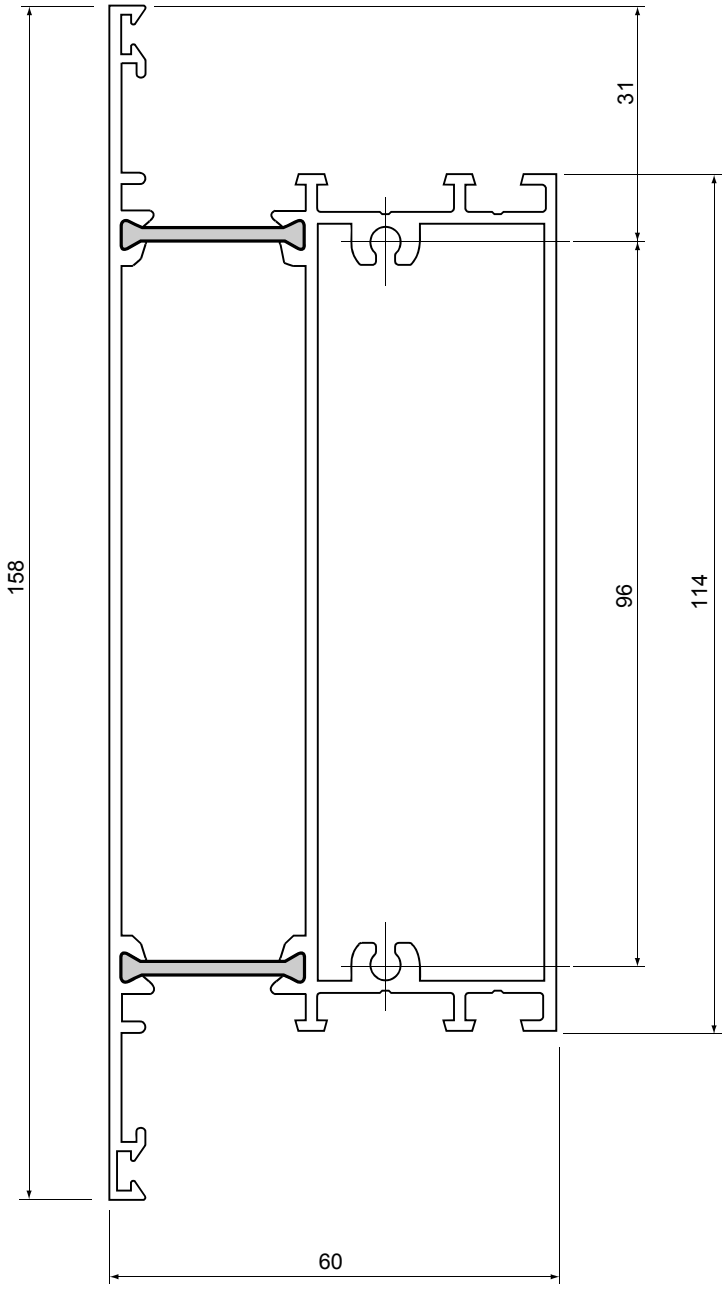

6014
2.97 кг/м.п.

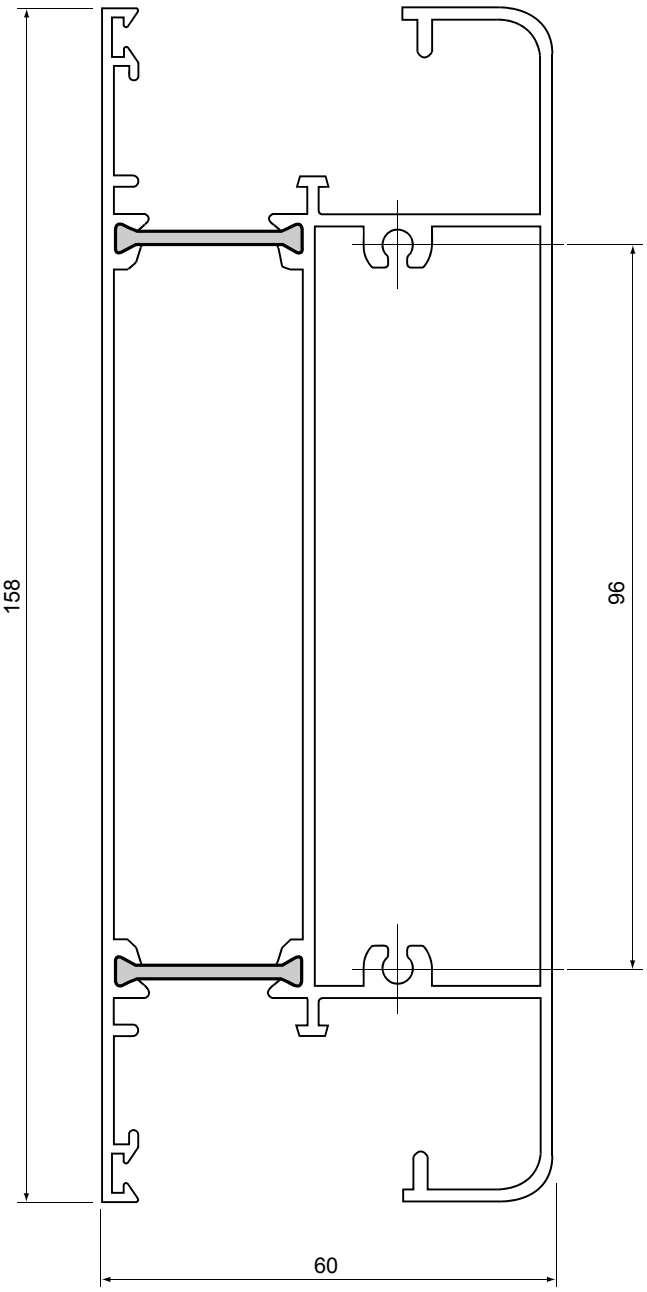

6023
3.19 кг/м.п.

Горизонтальные панели и отбойные доски

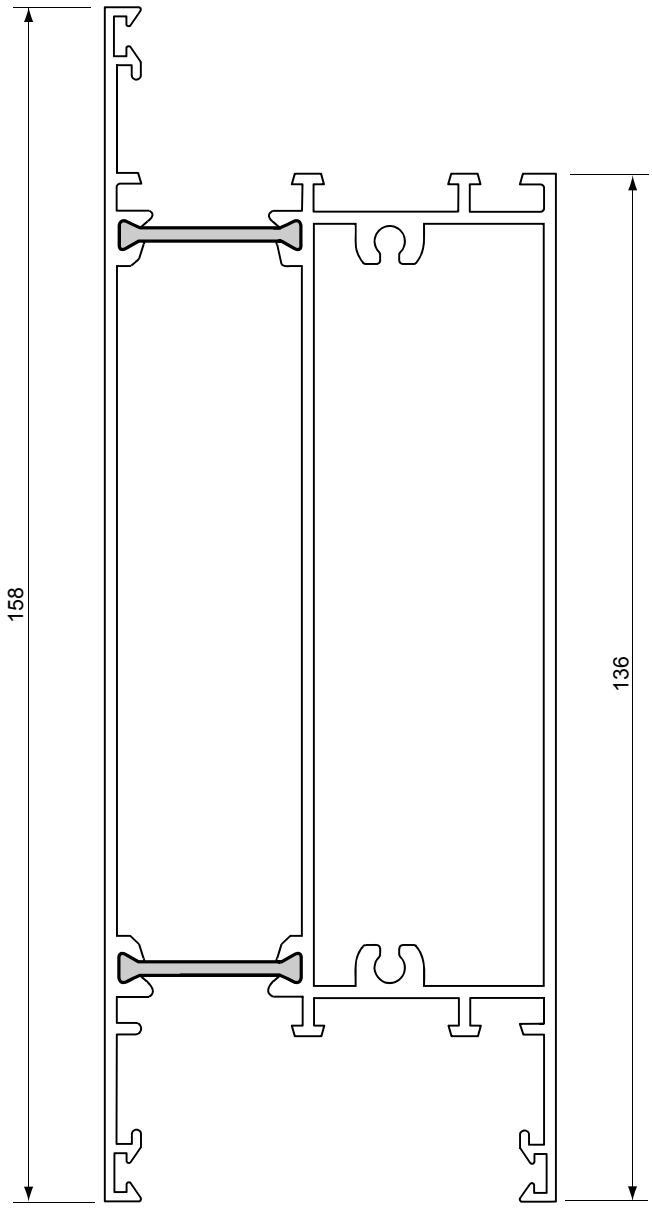

6036
3.10 кг/м.п.
Только на заказ

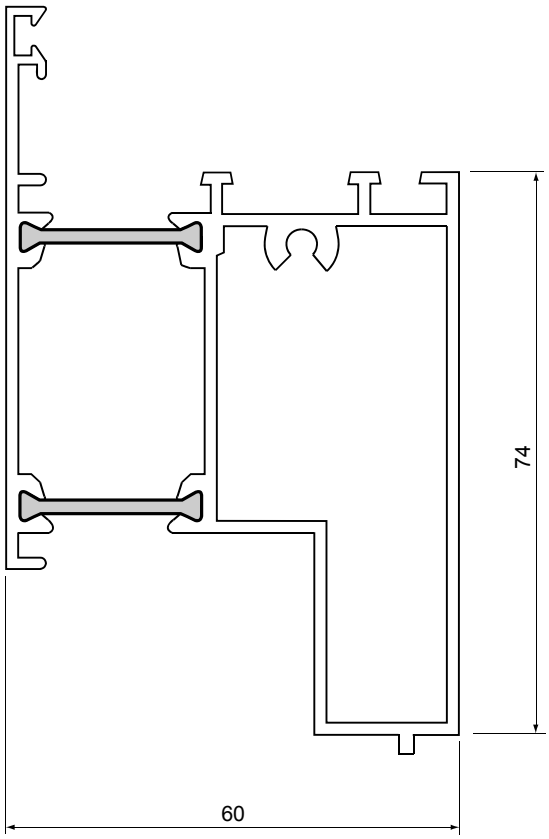

6015
1.87 кг/м.п.

Створки

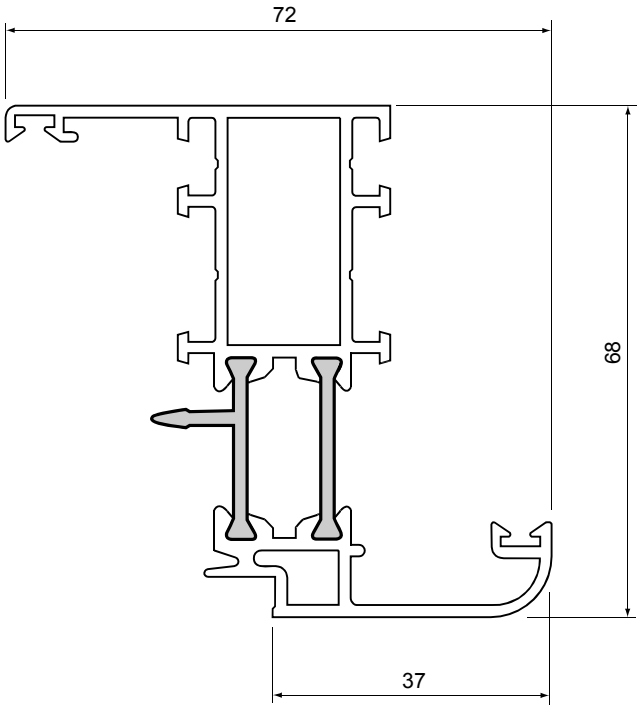

6803
1.47 кг/м.п.

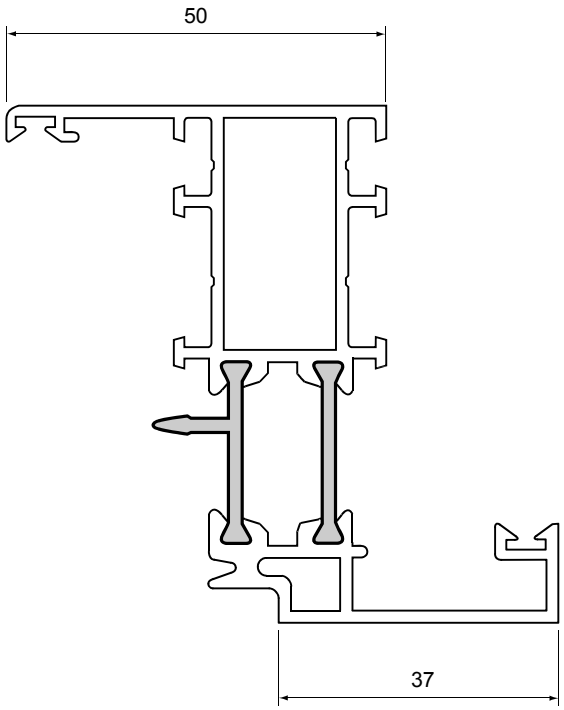

6801
1.48 кг/м.п.

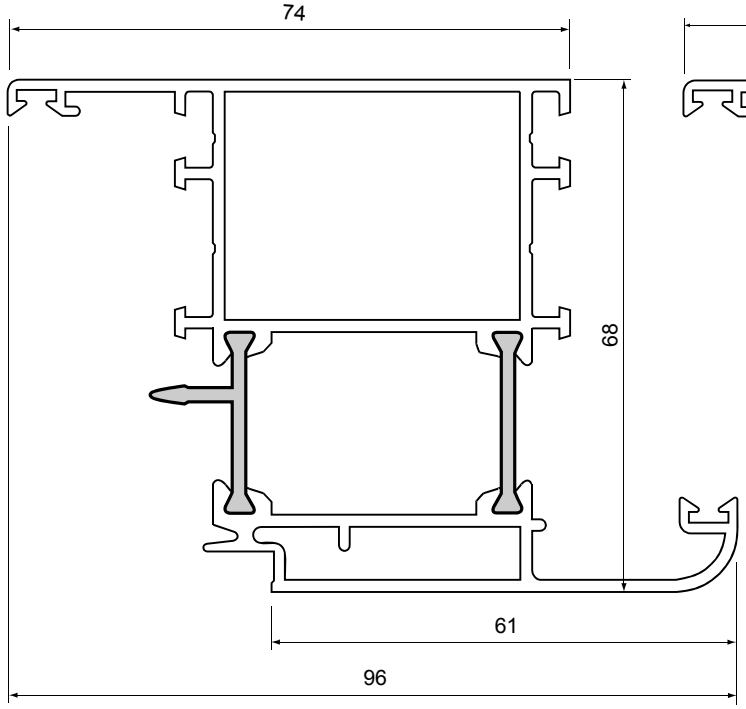

6827
1.97 кг/м.п.

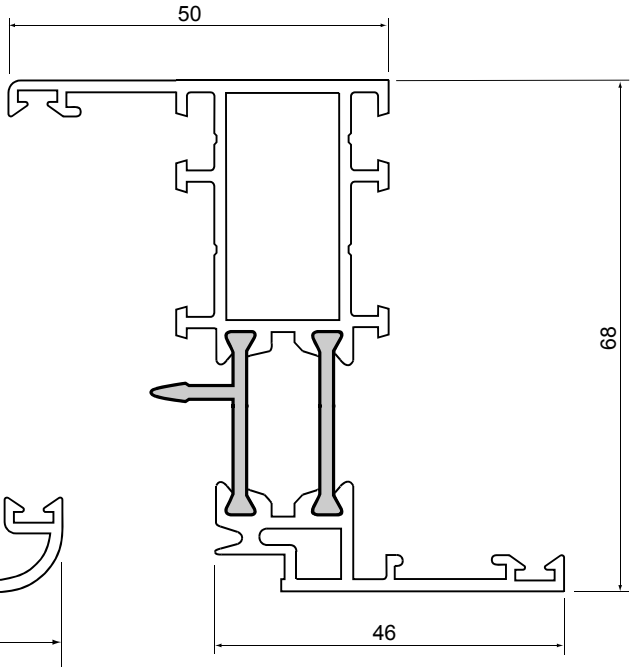

6038
1.47 кг/м.п.

Створки

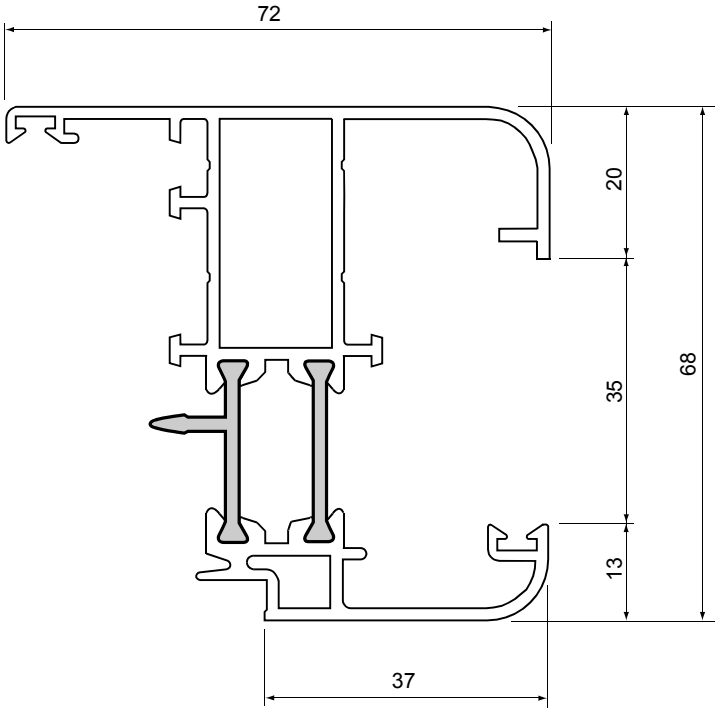

6802
1.59 кг/м.п.

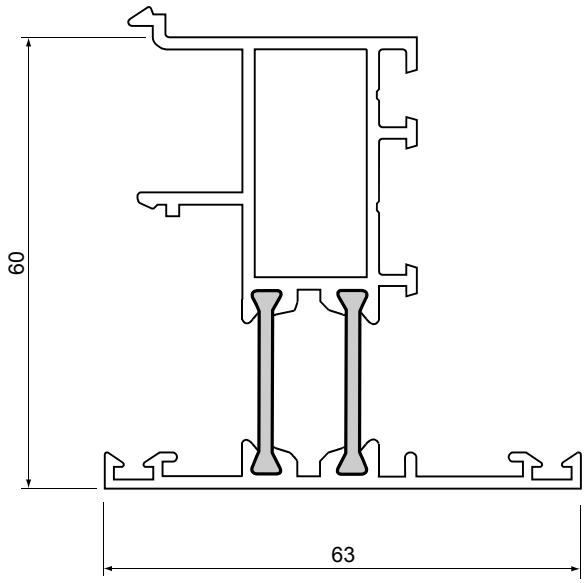

6016
1.35 кг/м.п.

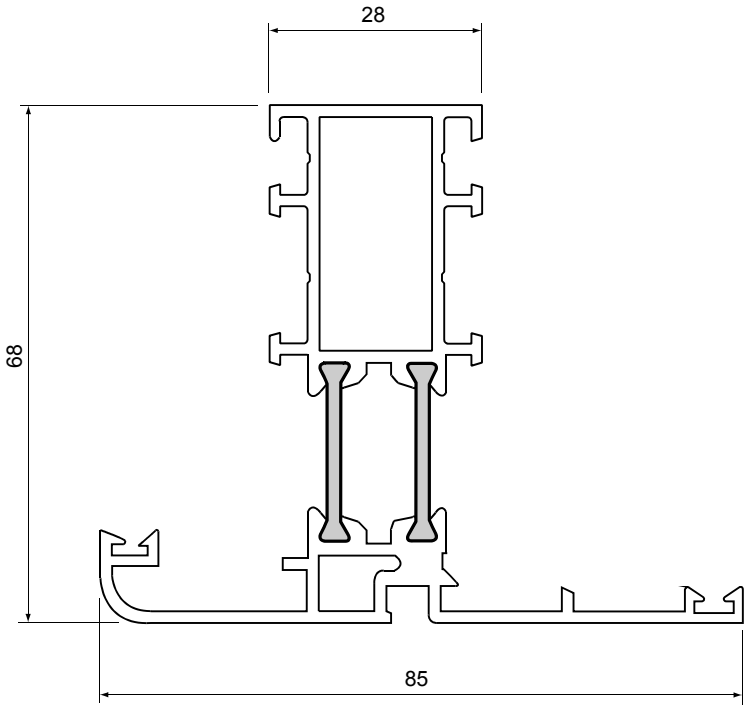

6800
1.61 кг/м.п.

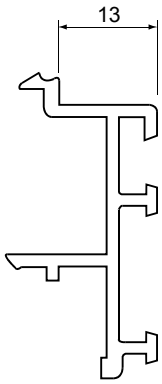

5100
0.35 кг/м.п.

Створки внутреннего открывания

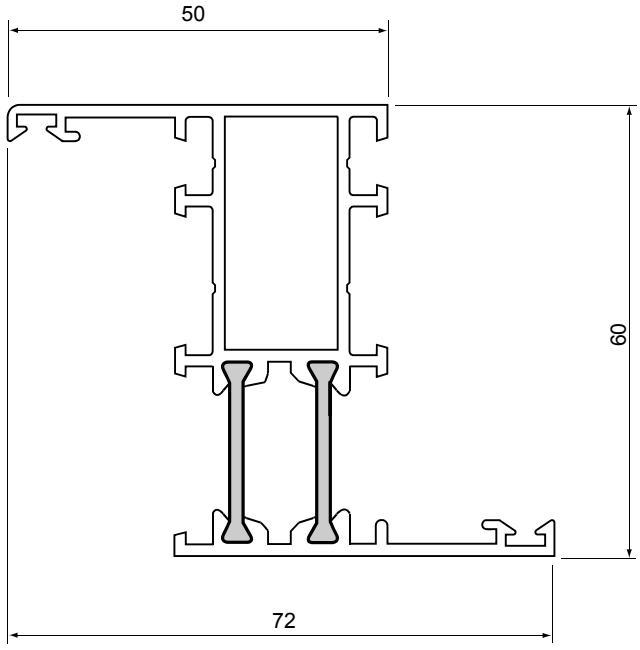

6002
1.36 кг/м.п.

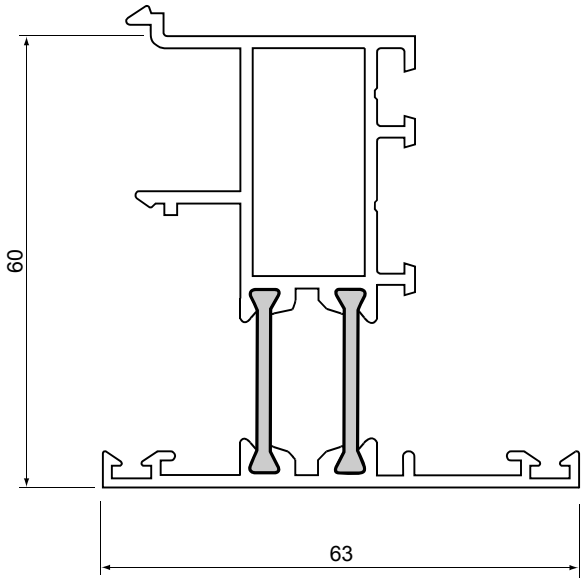

6016
1.35 кг/м.п.

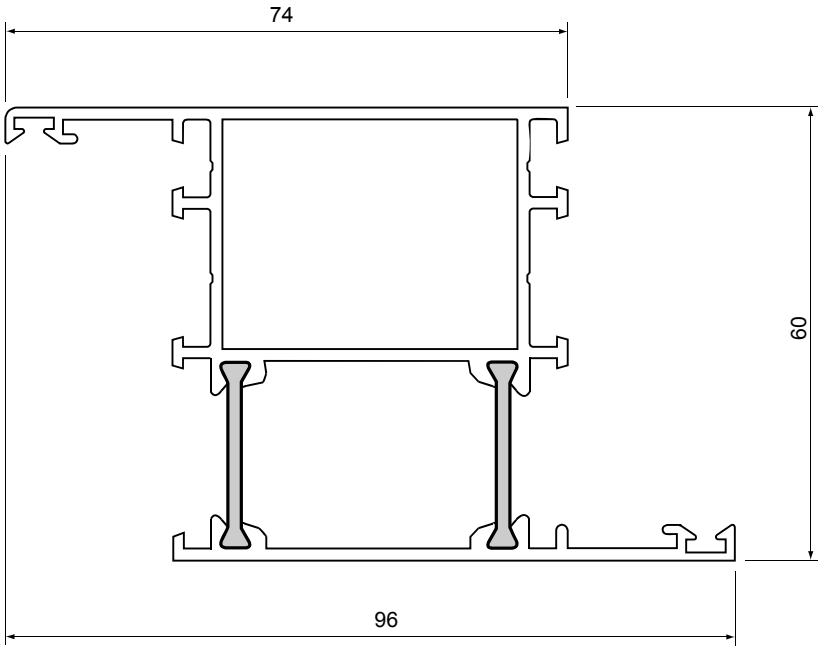

6011
1.74 кг/м.п.

Створки наружного открывания

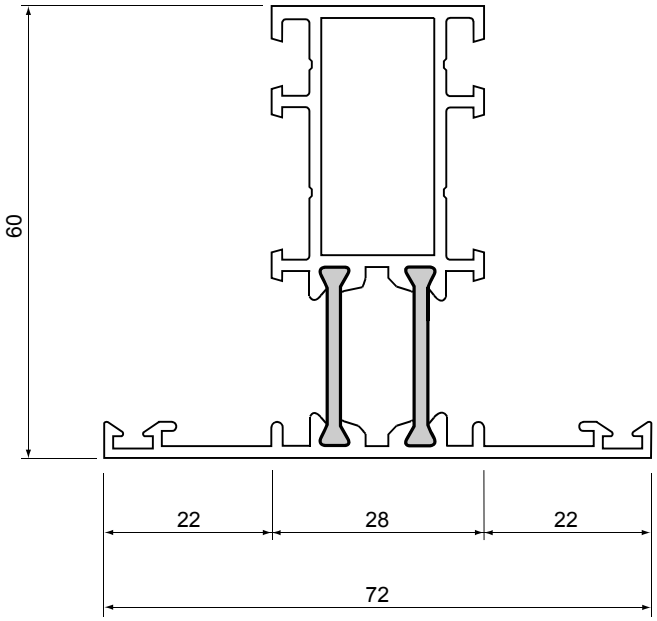

6004
1.36 кг/м.п.

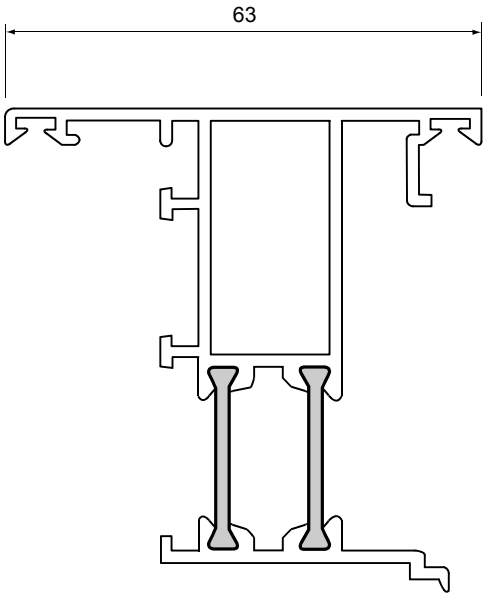

6017
1.40 кг/м.п.

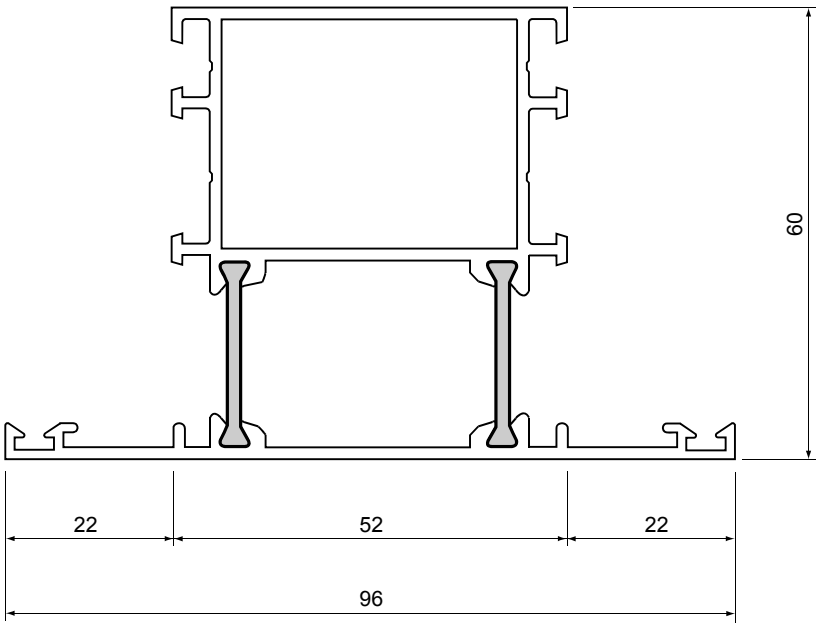

6008
1.76 кг/м.п.

Рамы для компланарных дверей

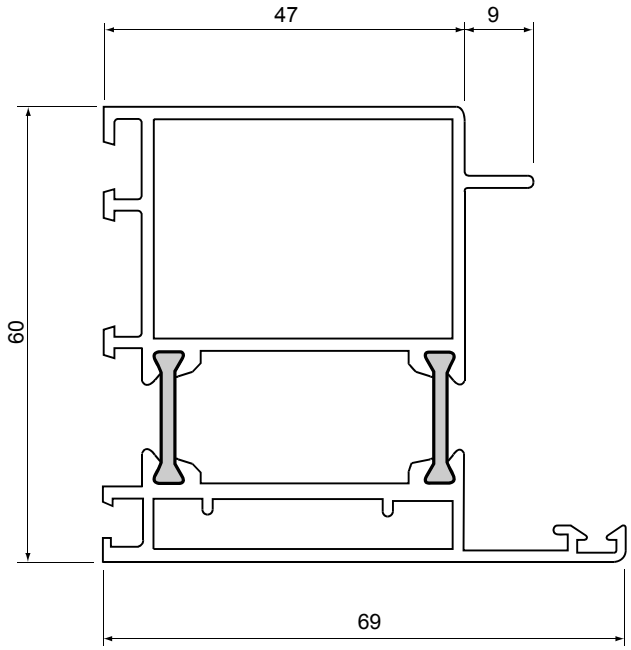

6045
1.80 кг/м.п.
Только на заказ

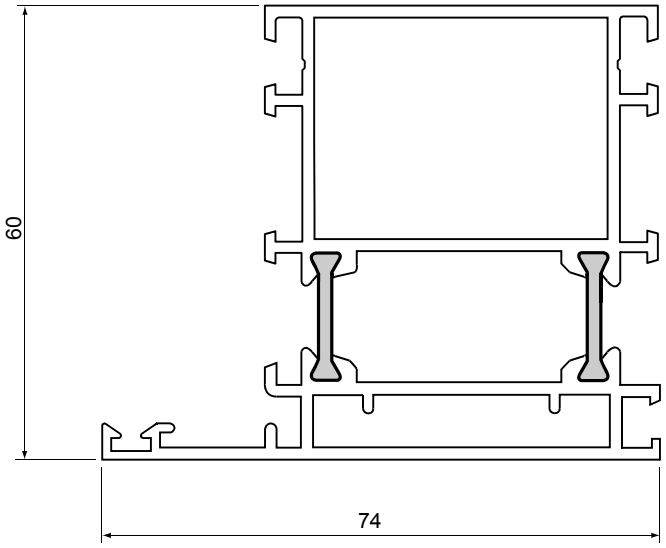

6048
1.85 кг/м.п.
Только на заказ

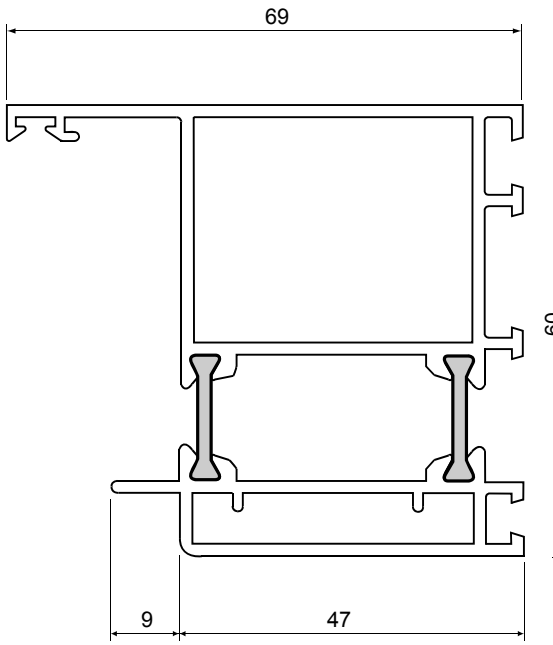

NEW !

6041
1,70 кг/м.п.

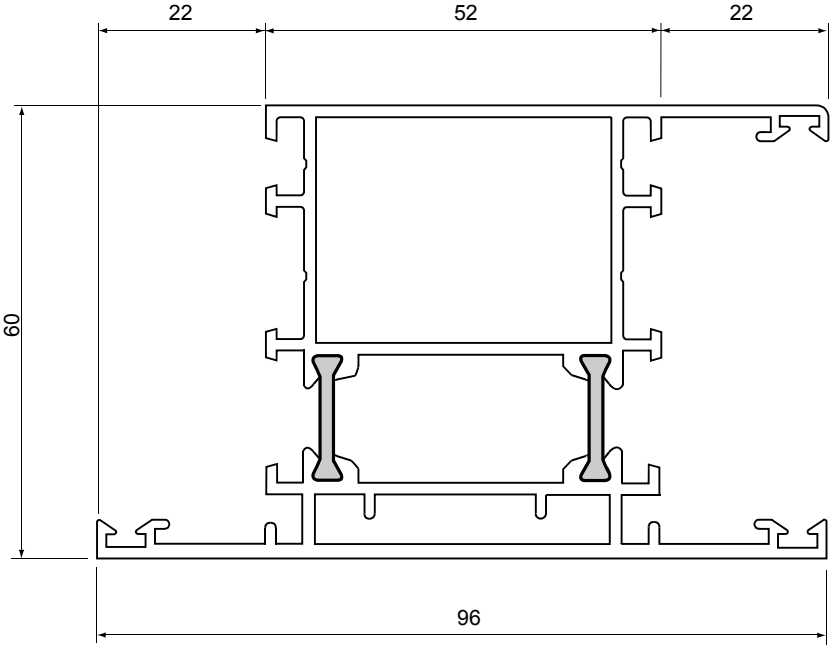

6043
2.092 кг/м.п.
Только на заказ

Горизонтальные панели и отбойные доски для компланарных дверей

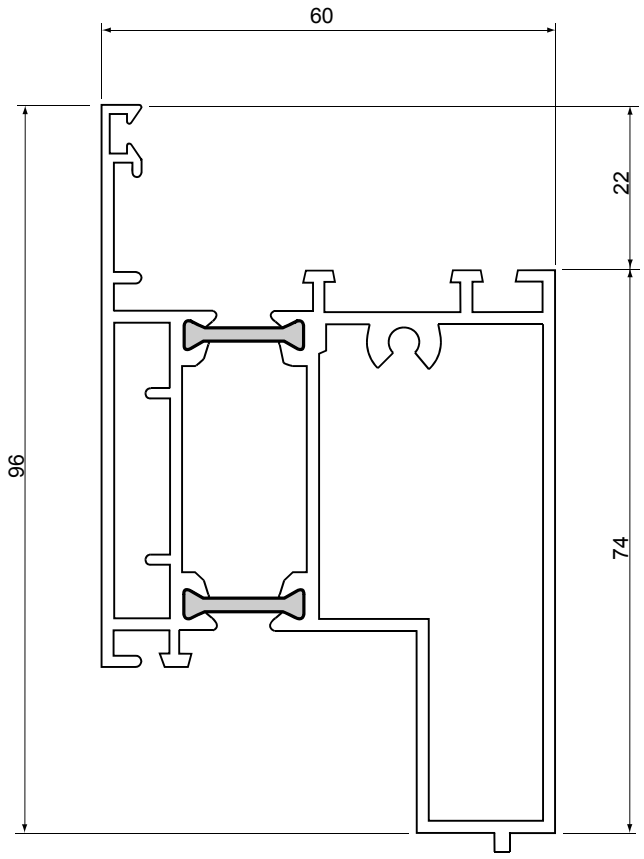

6042
2.10 кг/м.п.
Только на заказ

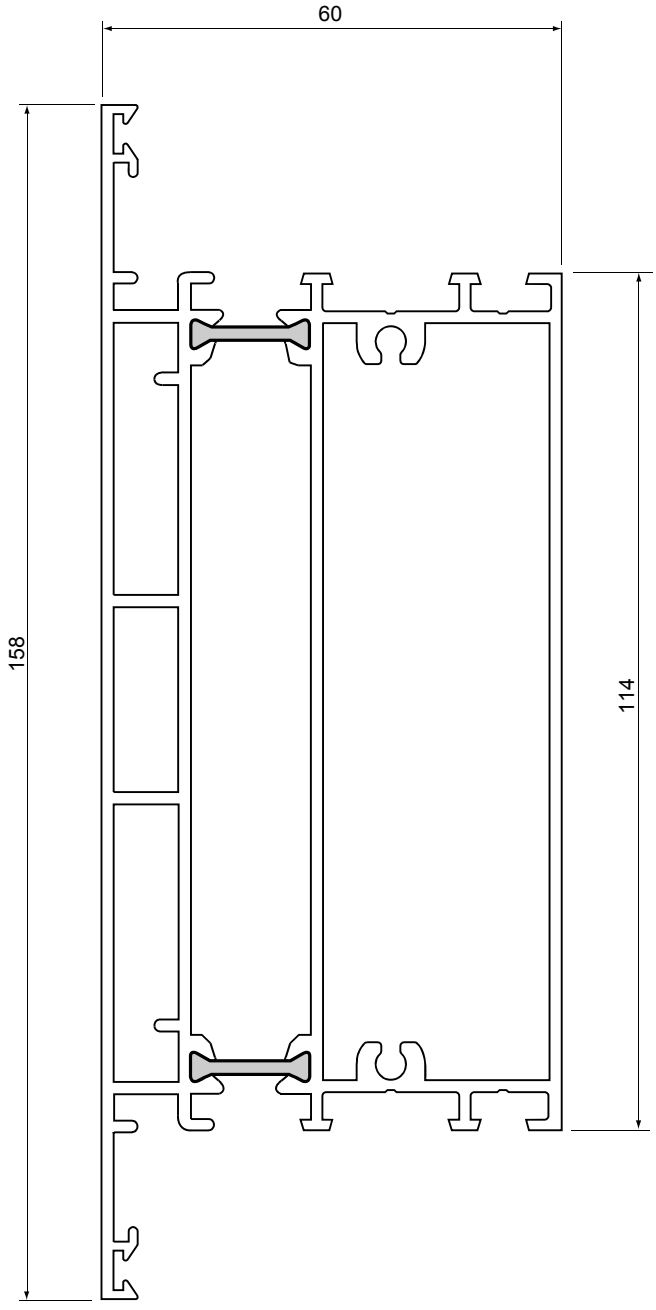

6044
3.38 кг/м.п.
Только на заказ

Створки для компланарных дверей

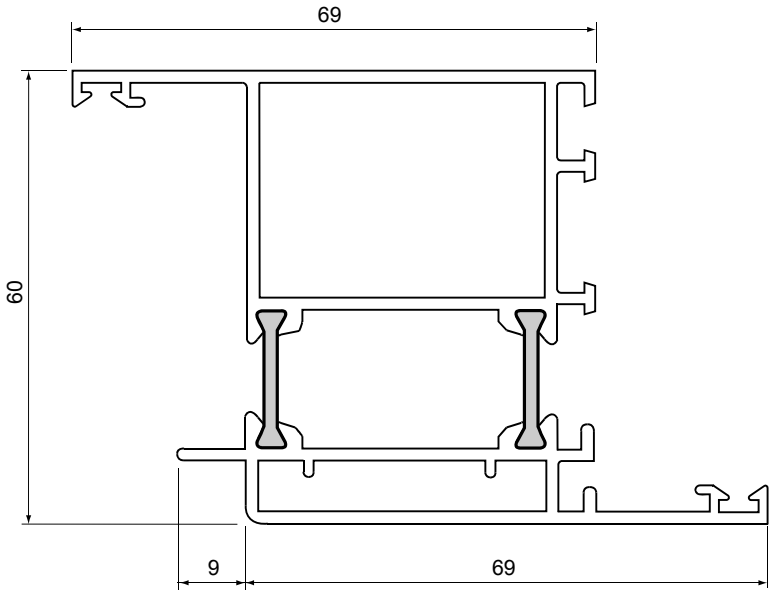

6047
1.89 кг/м.п.

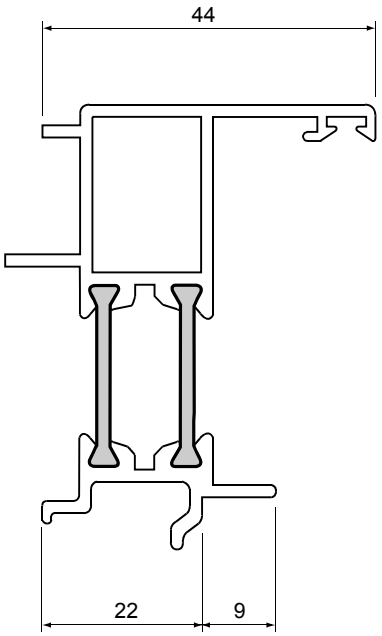

6032
1.06 кг/м.п.

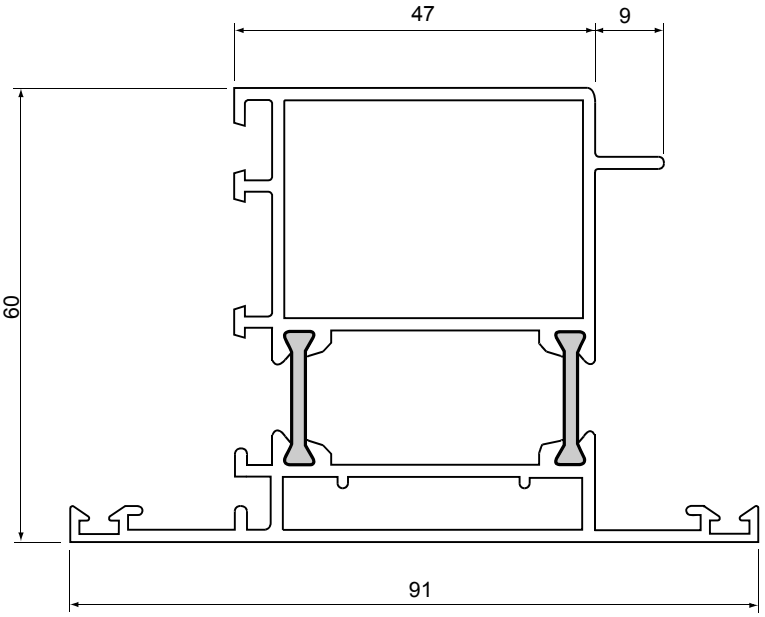

6046
1.89 кг/м.п.

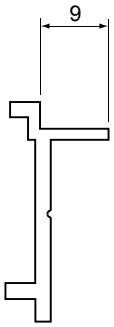

5074
0.193 кг/м.п.

Дополнительные профили для системы

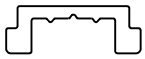

5221
0.172 кг/м.п.

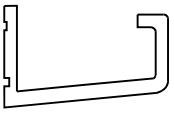

5424
0.21 кг/м.п.

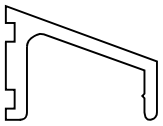

5009
0.235 кг/м.п.

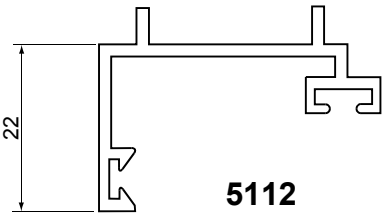

5112
0.357 кг/м.п.

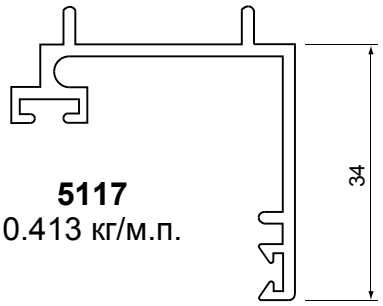

5117
0.413 кг/м.п.

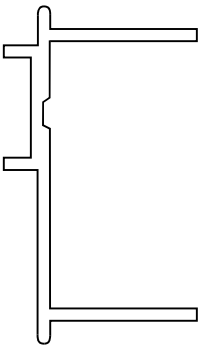

5111
0.47 кг/м.п.

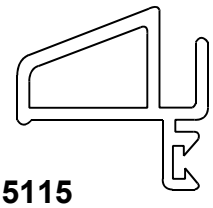

5115
0.362 кг/м.п.

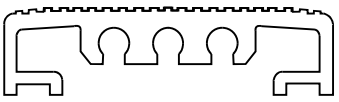

5116
0.58 кг/м.п.

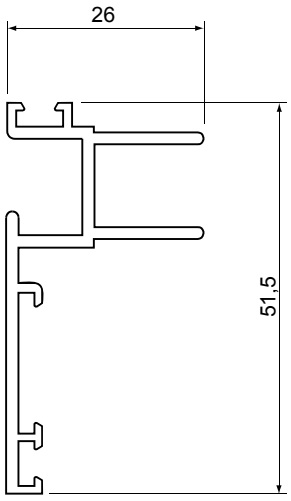

EK.10463
0.45 кг/м.п.

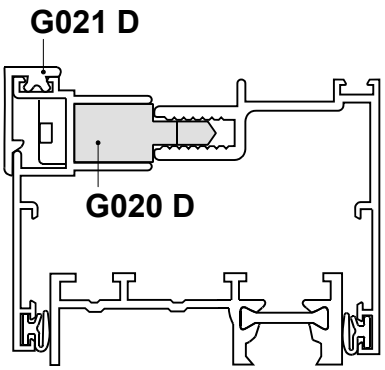

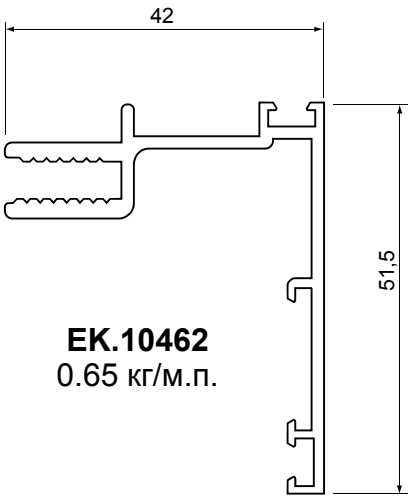

EK.10462
0.65 кг/м.п.

Штапики

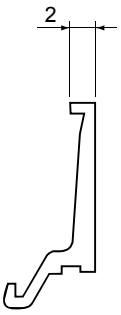

5186
0.164 кг/м.п.

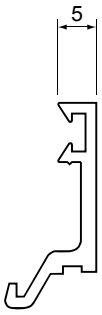

5499
0.19 кг/м.п.

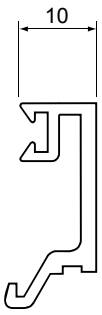

5431
0.243 кг/м.п.

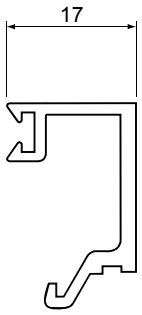

5530
0.271 кг/м.п.

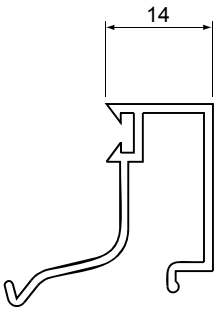

5256
0.29 кг/м.п.

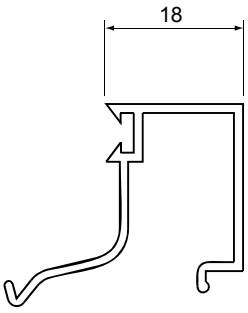

5257
0.3 кг/м.п.

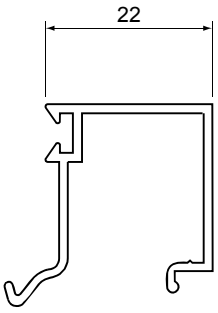

5258
0.302 кг/м.п.

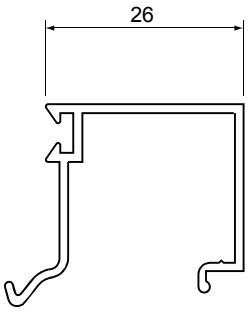

5259
0.305 кг/м.п.

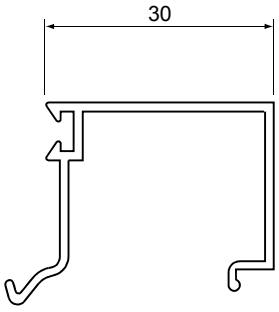

5260
0.32 кг/м.п.

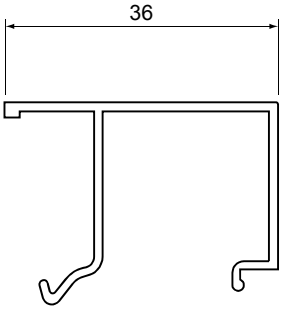

5106
0.302 кг/м.п.

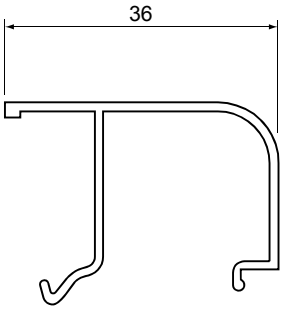

5266
0.293 кг/м.п.

Штапики

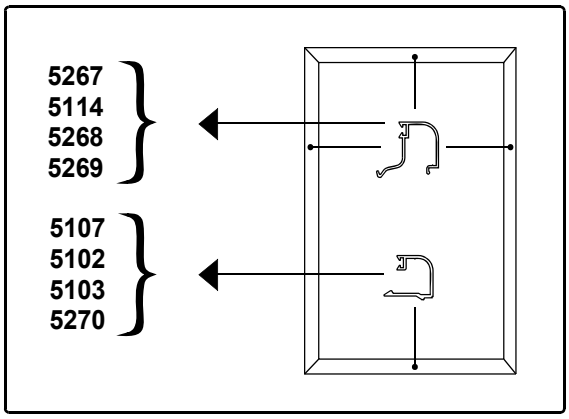

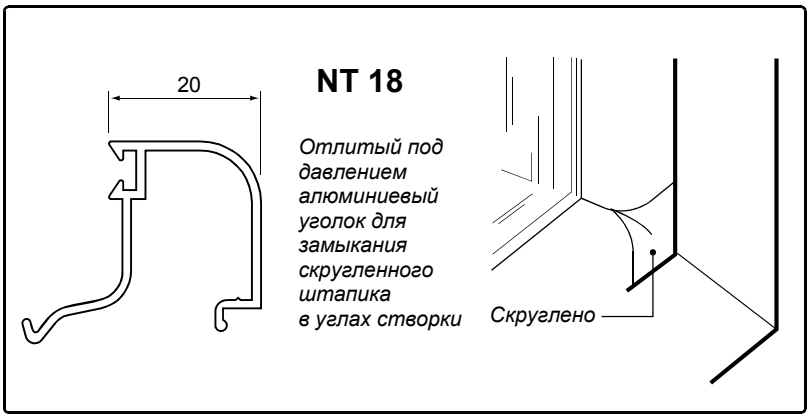

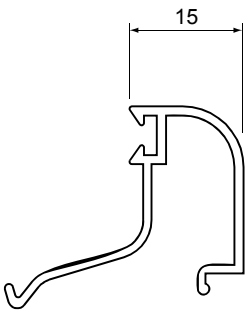

5267
0.27 кг/м.п.

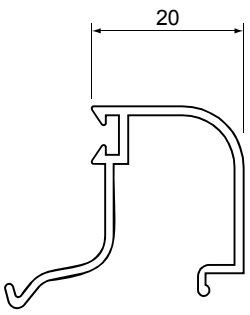

5114
0.273 кг/м.п.

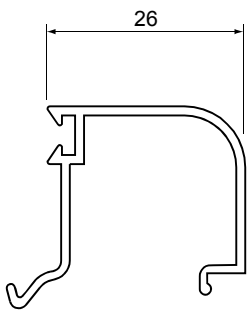

5268
0.274 кг/м.п.

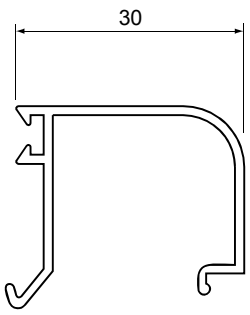

5269
0.287 кг/м.п.

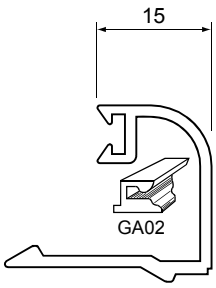

5107
0.289 кг/м.п.

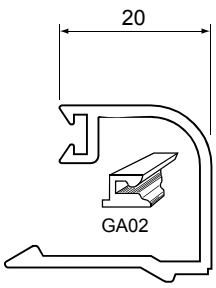

5102
0.30 кг/м.п.

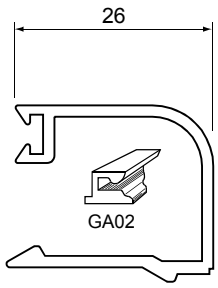

5103
0.334 кг/м.п.

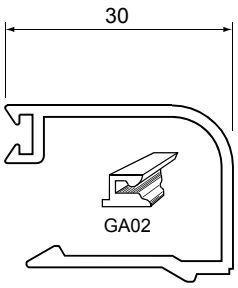

5270
0.353 кг/м.п.

Подбор штапиков и уплотнений

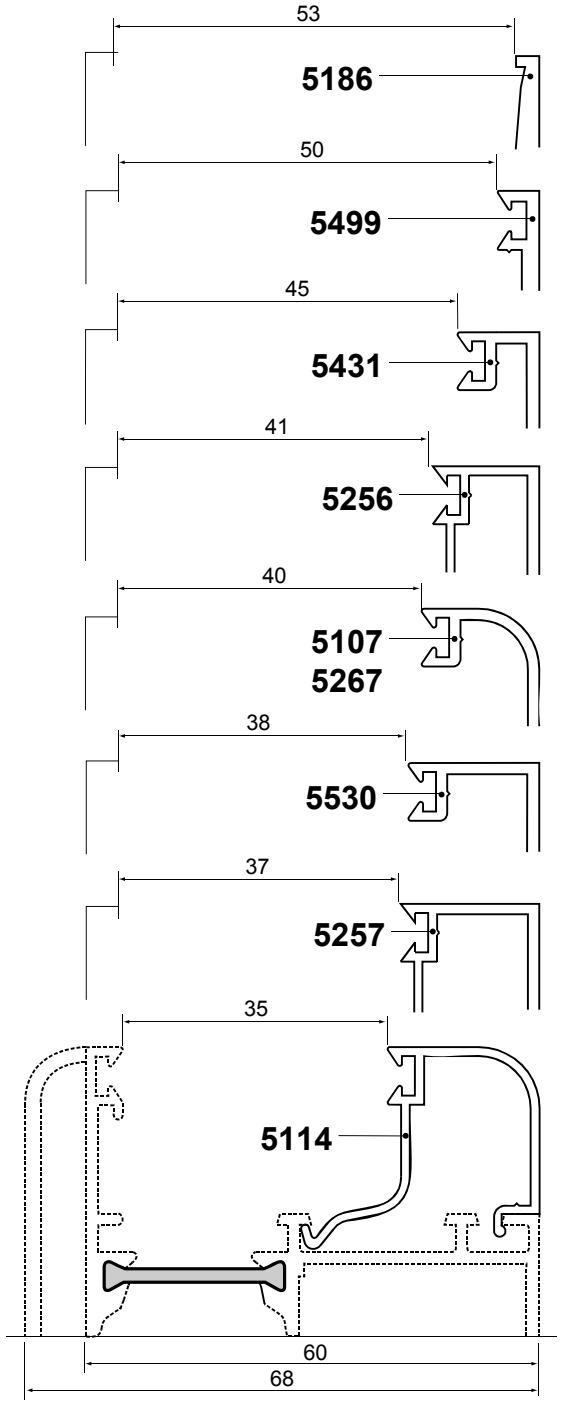

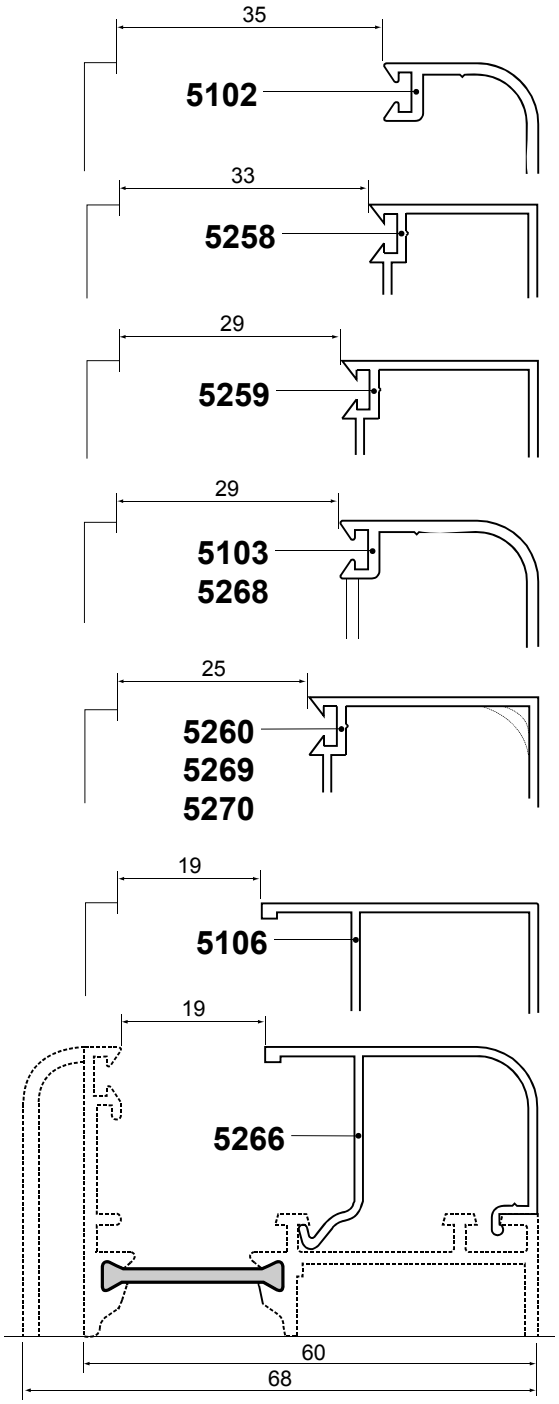

Внешнее уплотнение			Внутреннее уплотнение		
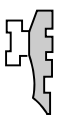	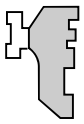				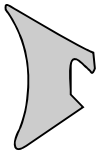
G008-P 1.5 мм	**G009-P** 3 мм	**G045-D** 3 мм	**G002-D** 2.5 мм	**G003-D** 3 - 4 мм	**G004-D** 5 - 6 мм

Подбор штапиков и уплотнений
(Только для профилей с увеличенной глубиной)

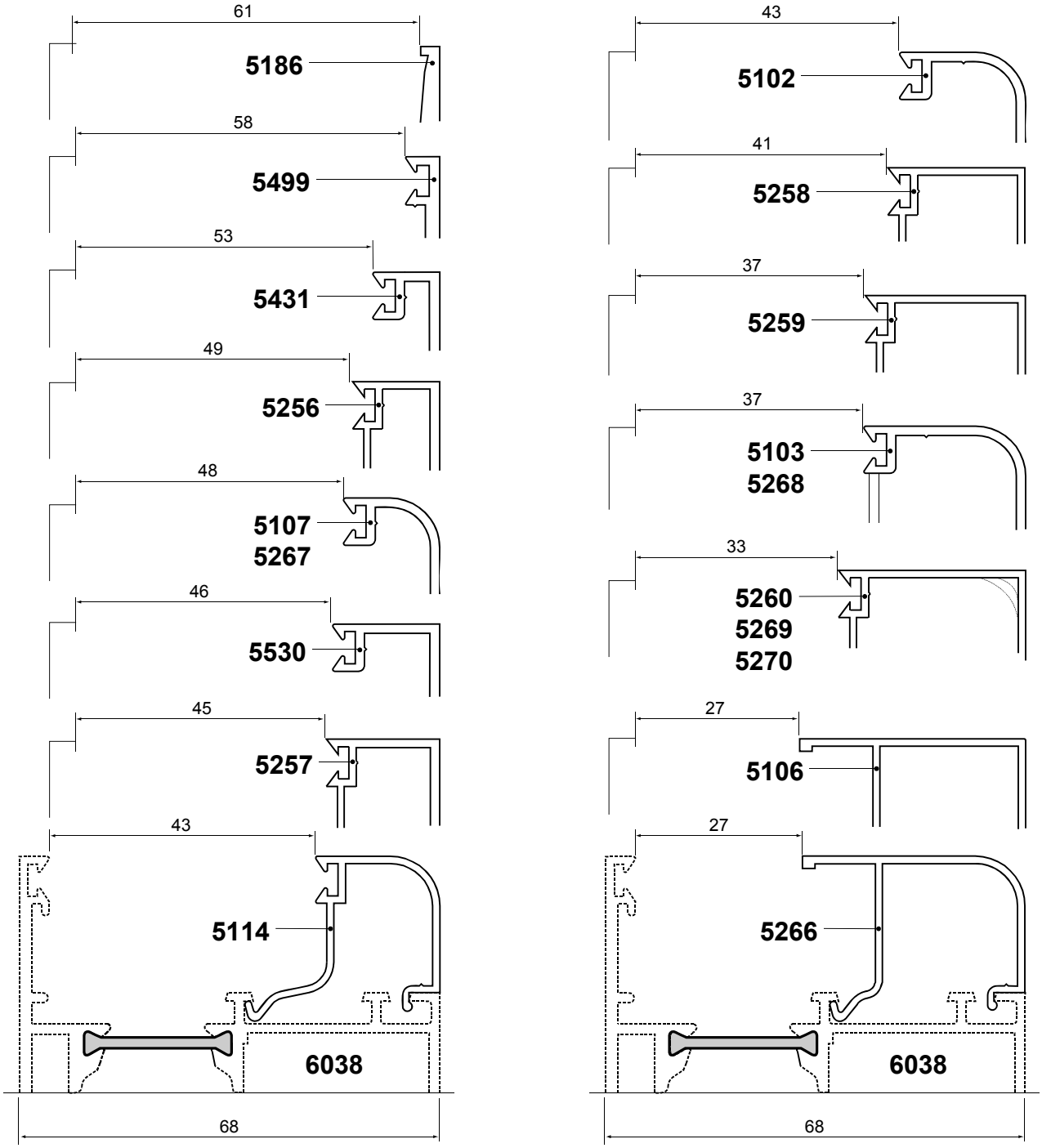

Внешнее уплотнение			Внутреннее уплотнение		
	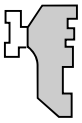				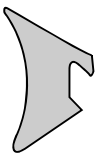
G008-P 1.5 мм	**G009-P** 3 мм	**G045-D** 3 мм	**G002-D** 2.5 мм	**G003-D** 3 - 4 мм	**G004-D** 5 - 6 мм

Поддерживающие и фиксирующие подкладки под стеклопакет

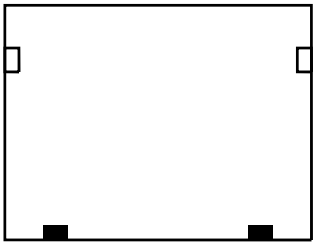

Глухая рама

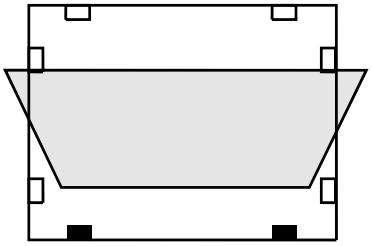

Горизонтальная качающаяся створка

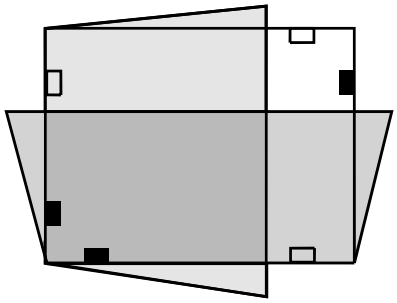

Поворотно-откидная створка

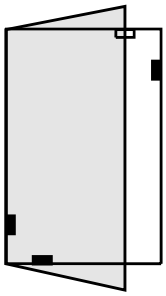

Поворотная створка

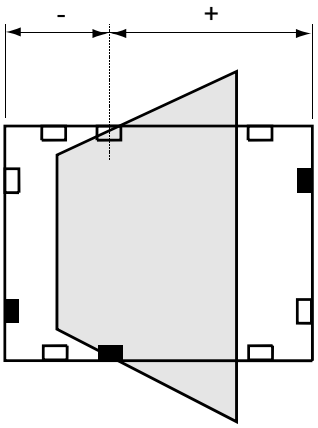

Вертикальная качающаяся асимметричная створка

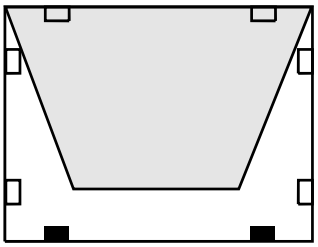

Фрамуга с верхней подвеской

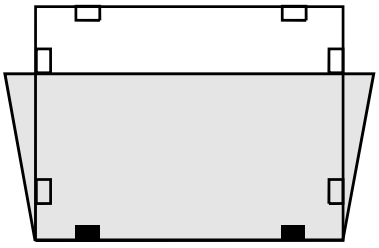

Фрамужная створка

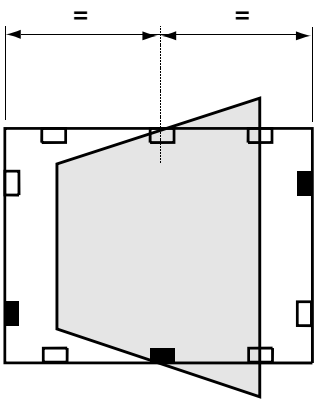

Вертикальная качающаяся симметричная створка

Подкладки:

Поддерживающая

Фиксирующая

NT14

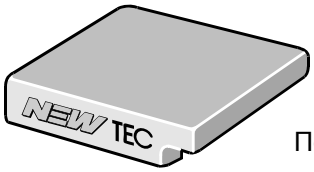

Подкладка

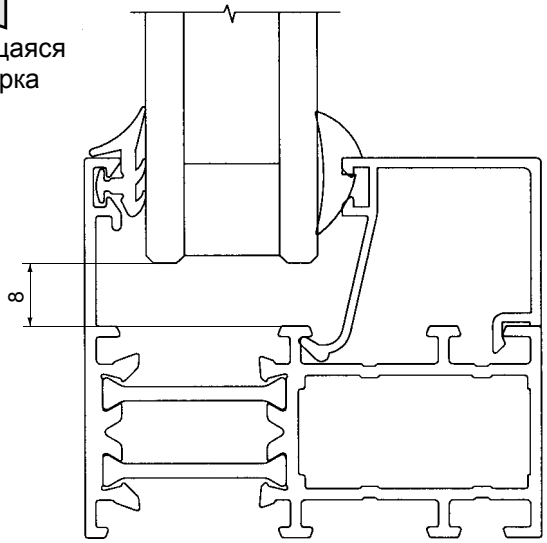

Внутреннее открывание

Поперечные сечения

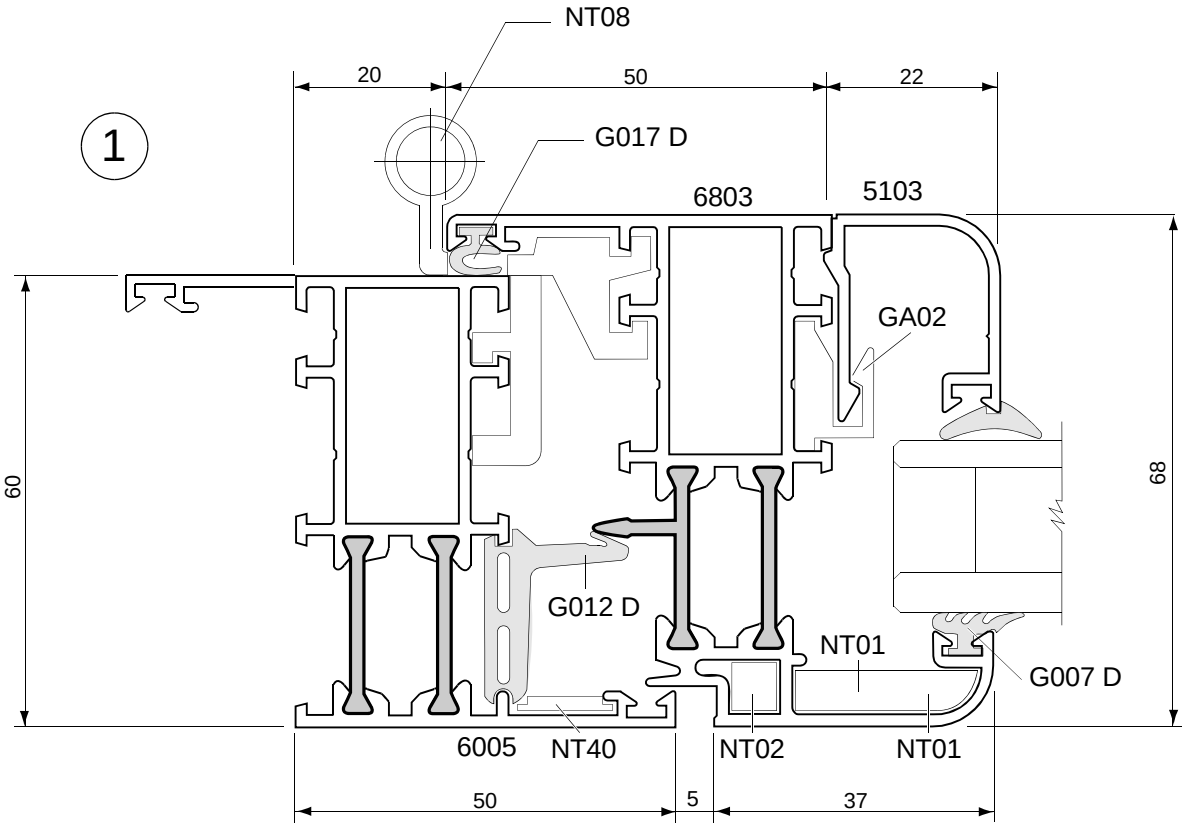

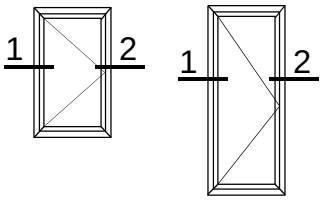

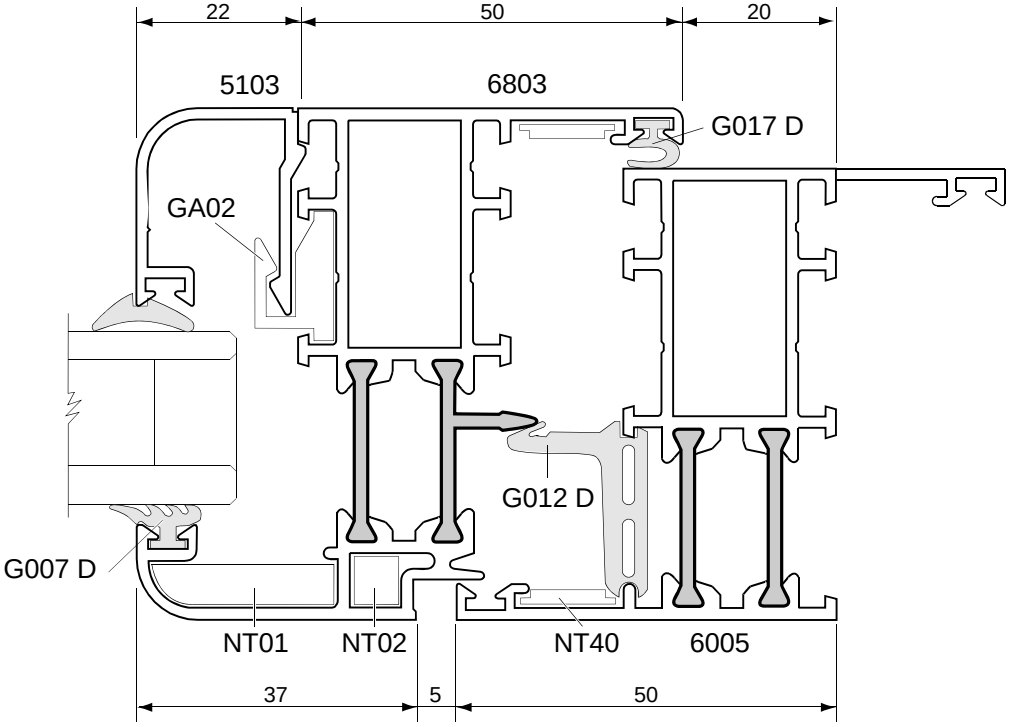

Внутреннее открывание

Поперечные сечения

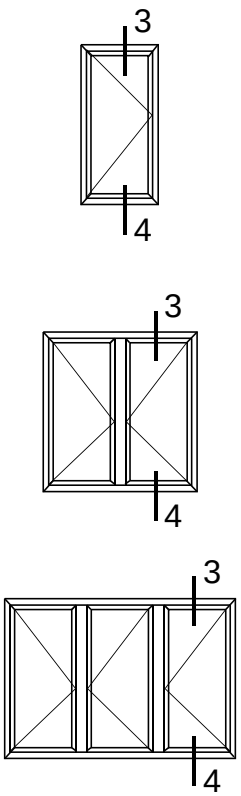

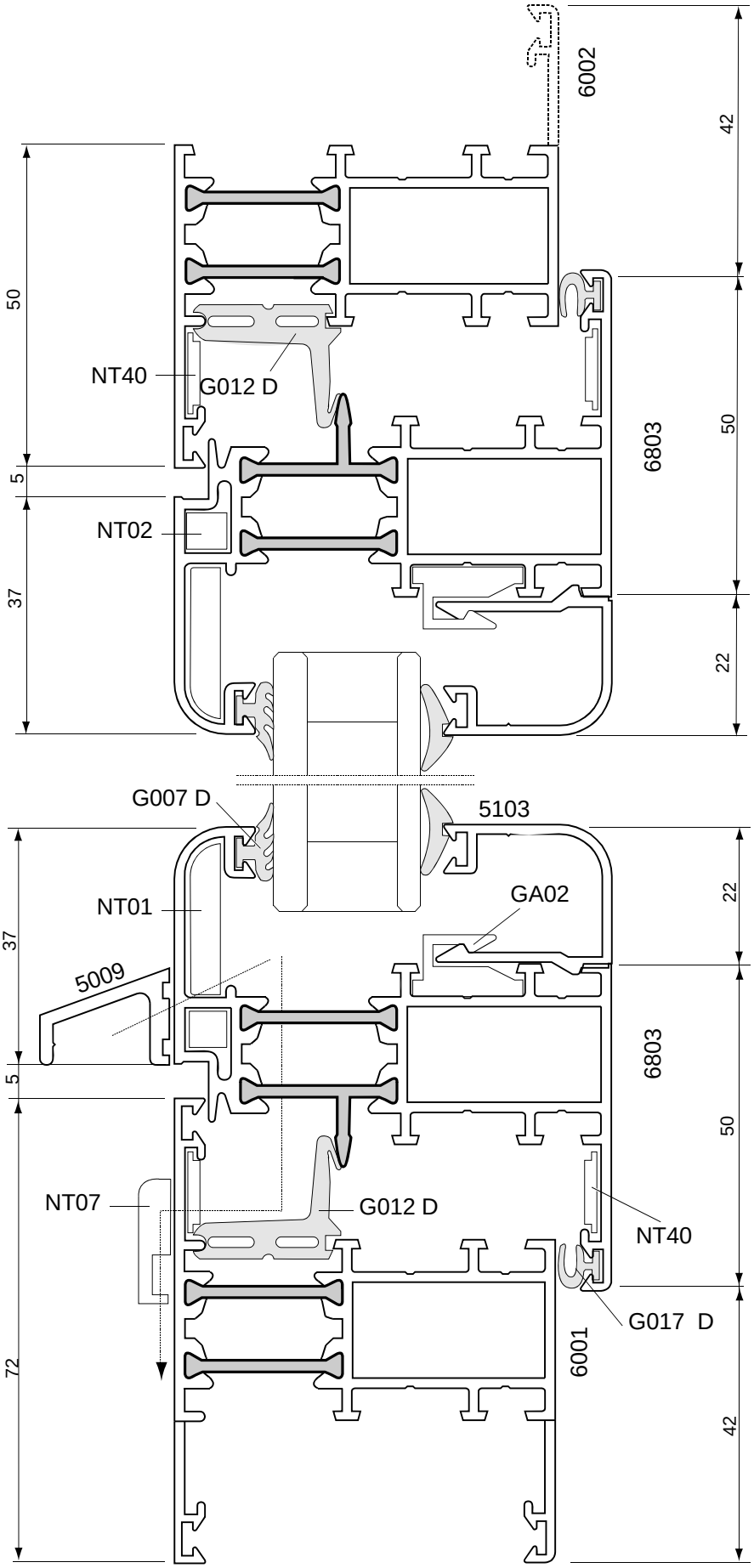

Внутреннее открывание

Поперечные сечения

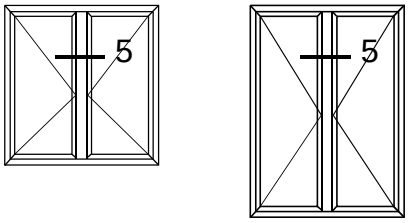

5

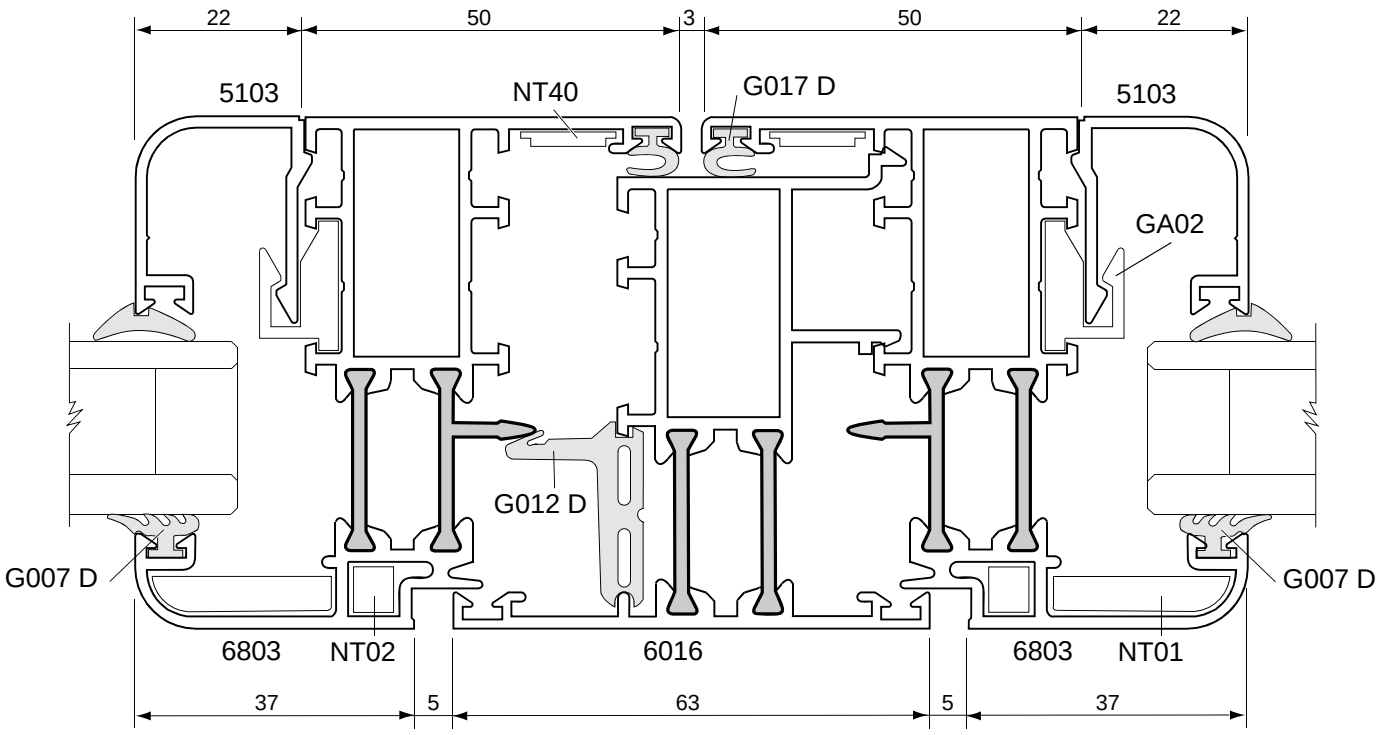

Внутреннее открывание

Поперечные сечения

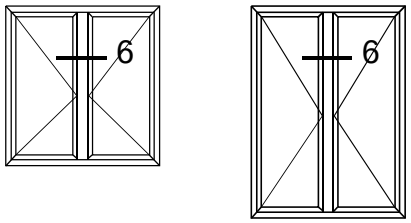

6

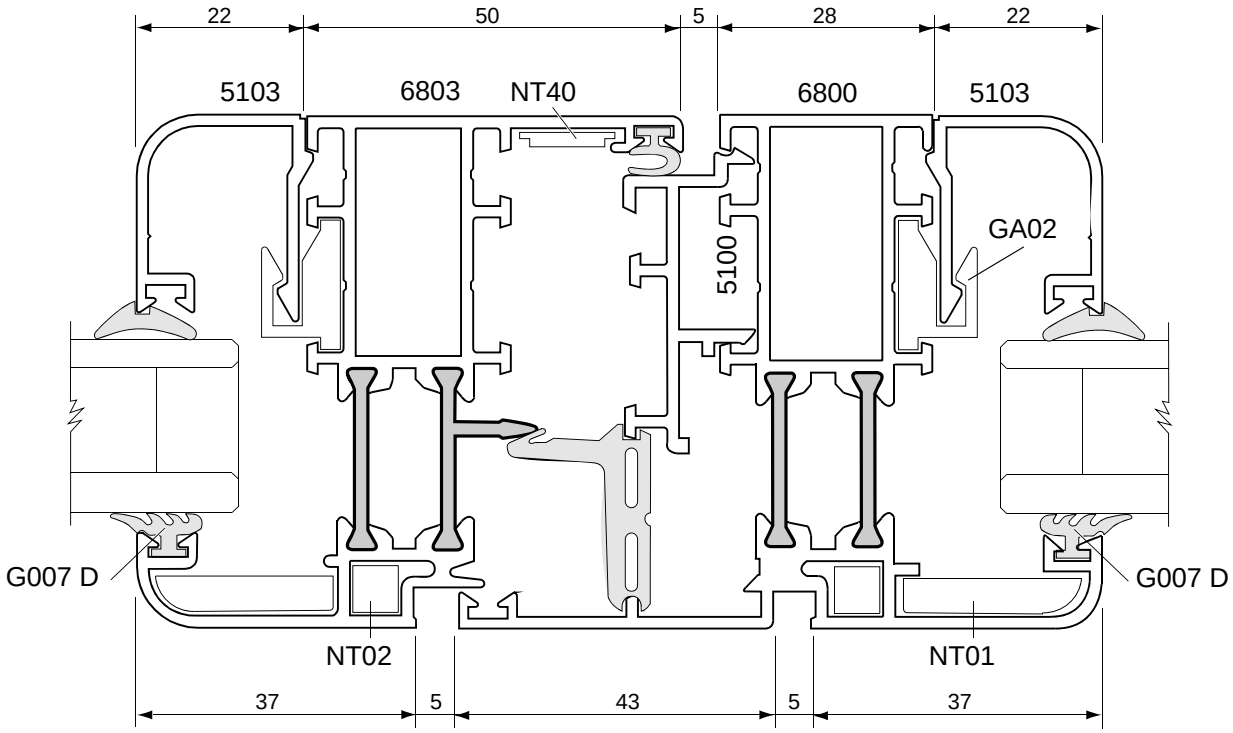

Внутреннее открывание

Поперечные сечения

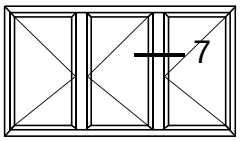

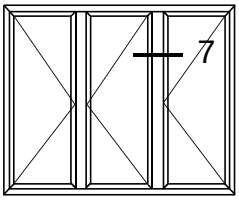

7

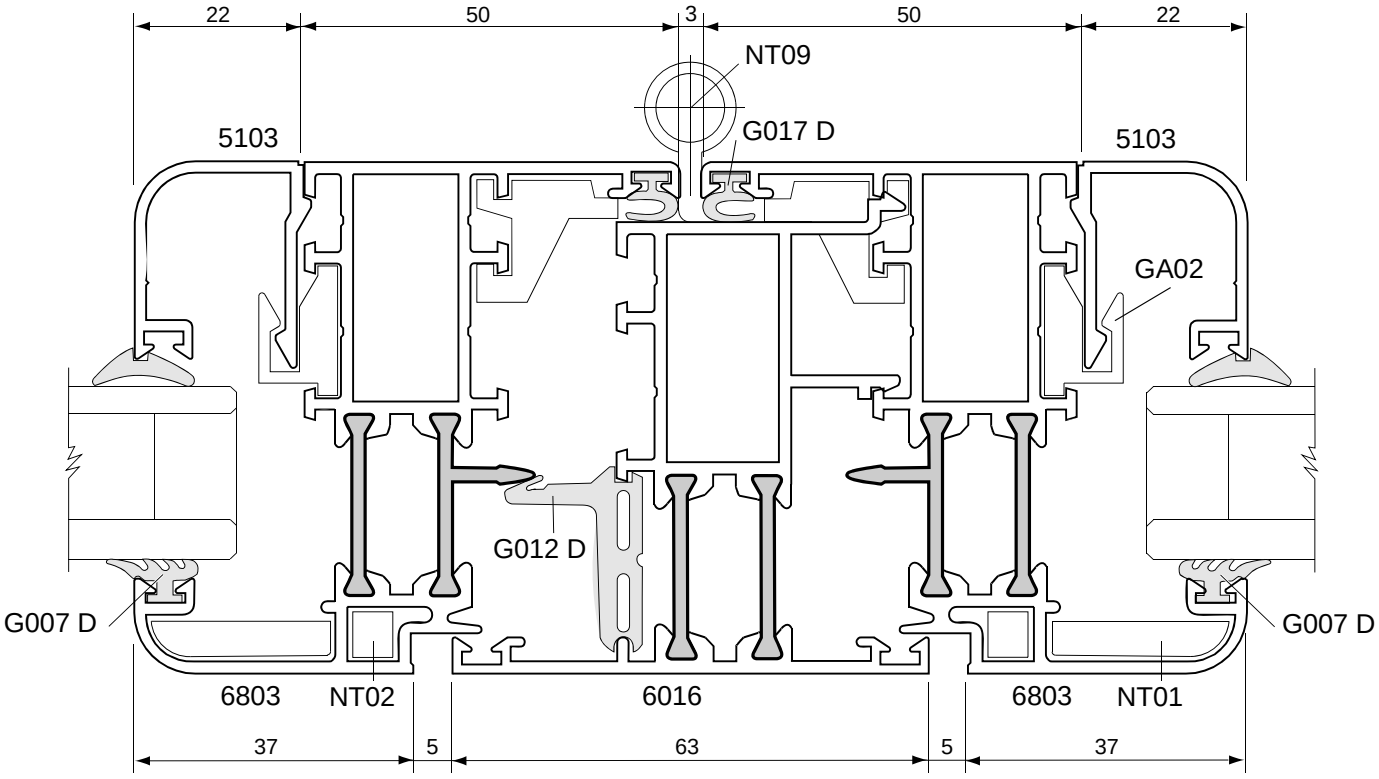

Внутреннее открывание

Поперечные сечения

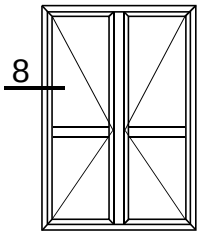

8

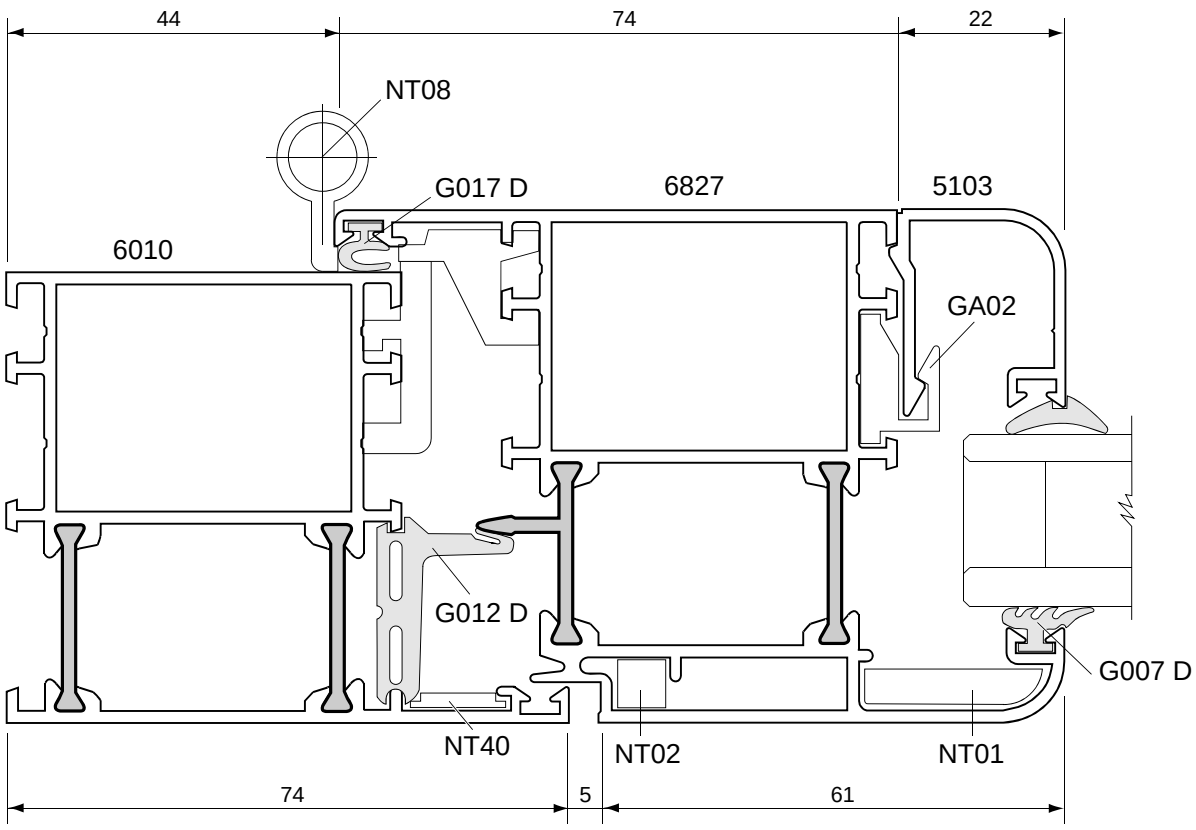

Внутреннее открывание

Поперечные сечения

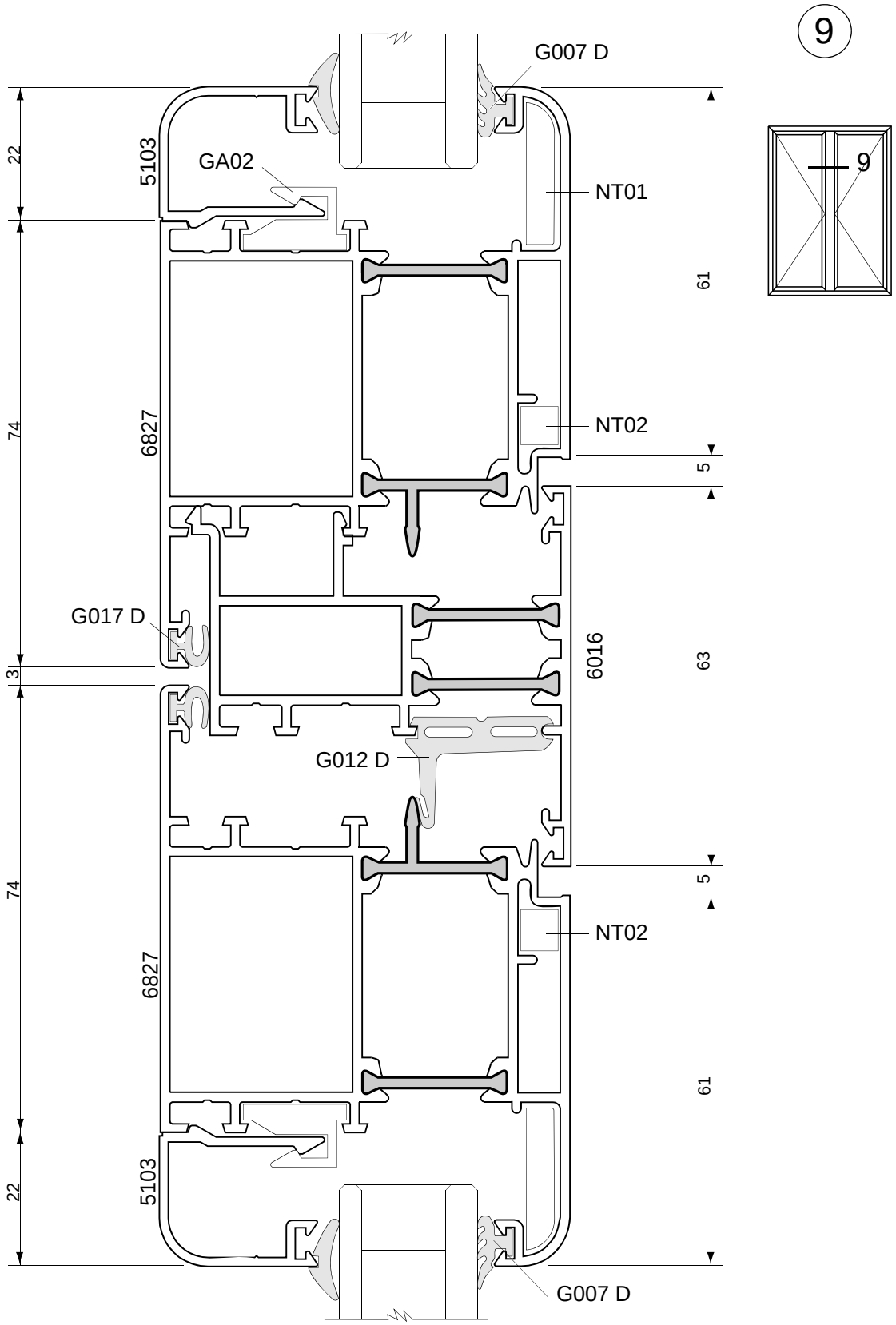

Внутреннее открывание

Поперечные сечения

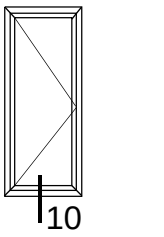

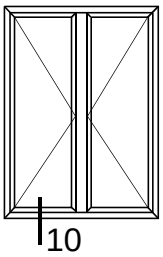

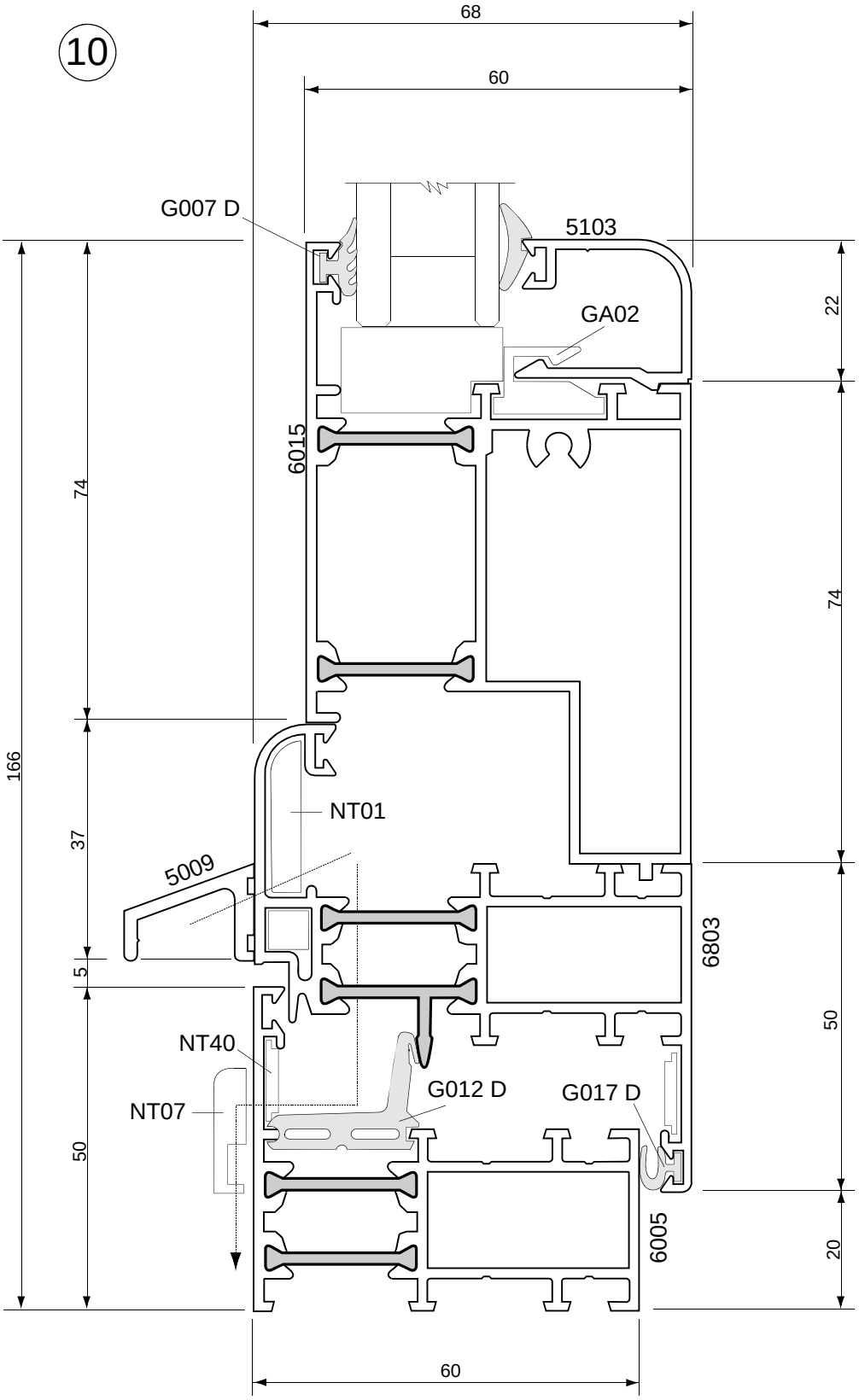

Внутреннее открывание

Поперечные сечения

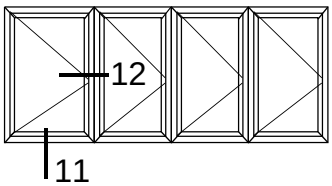

11

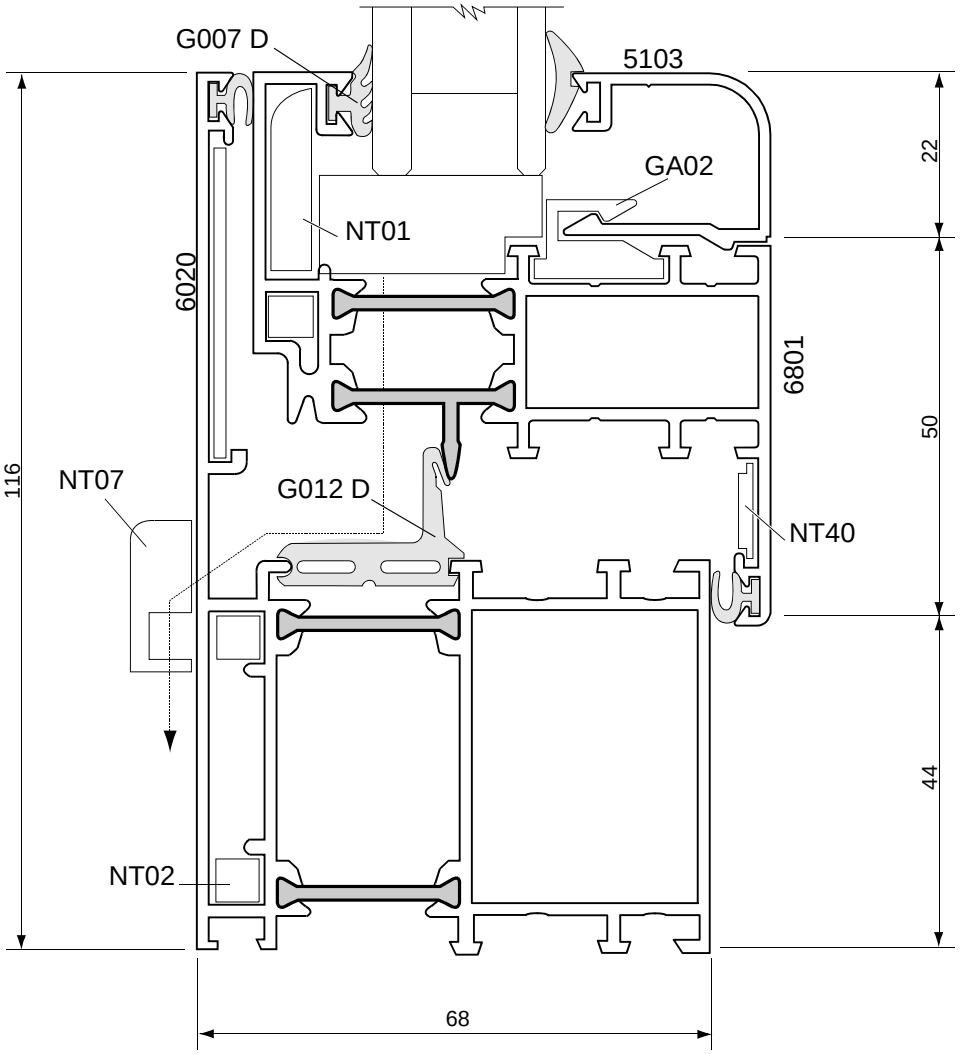

Внутреннее открывание

Поперечные сечения

12

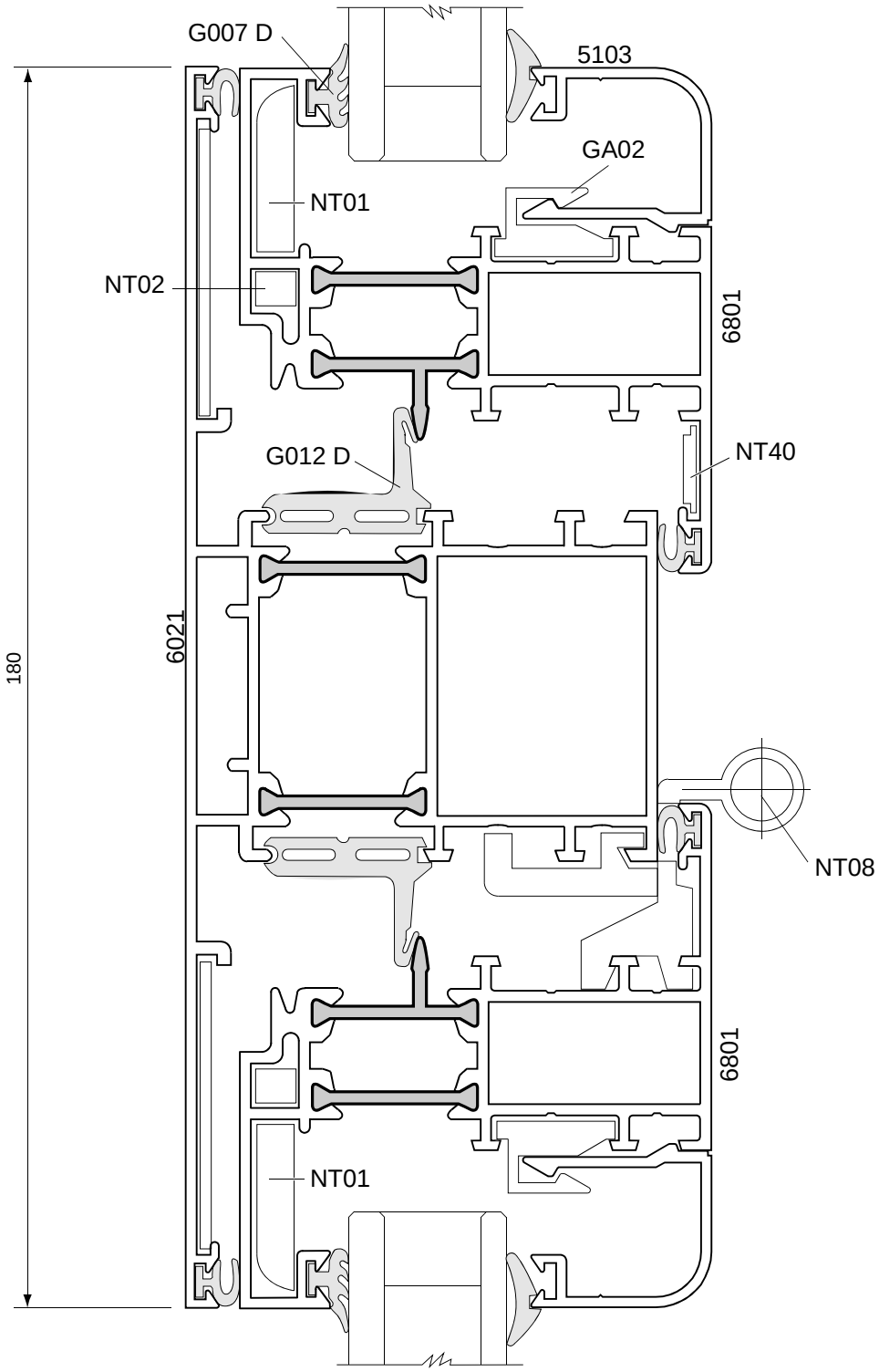

Внутреннее открывание

Поперечные сечения

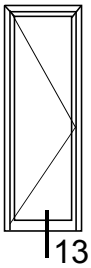

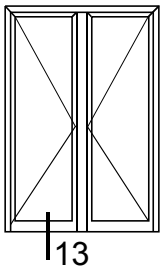

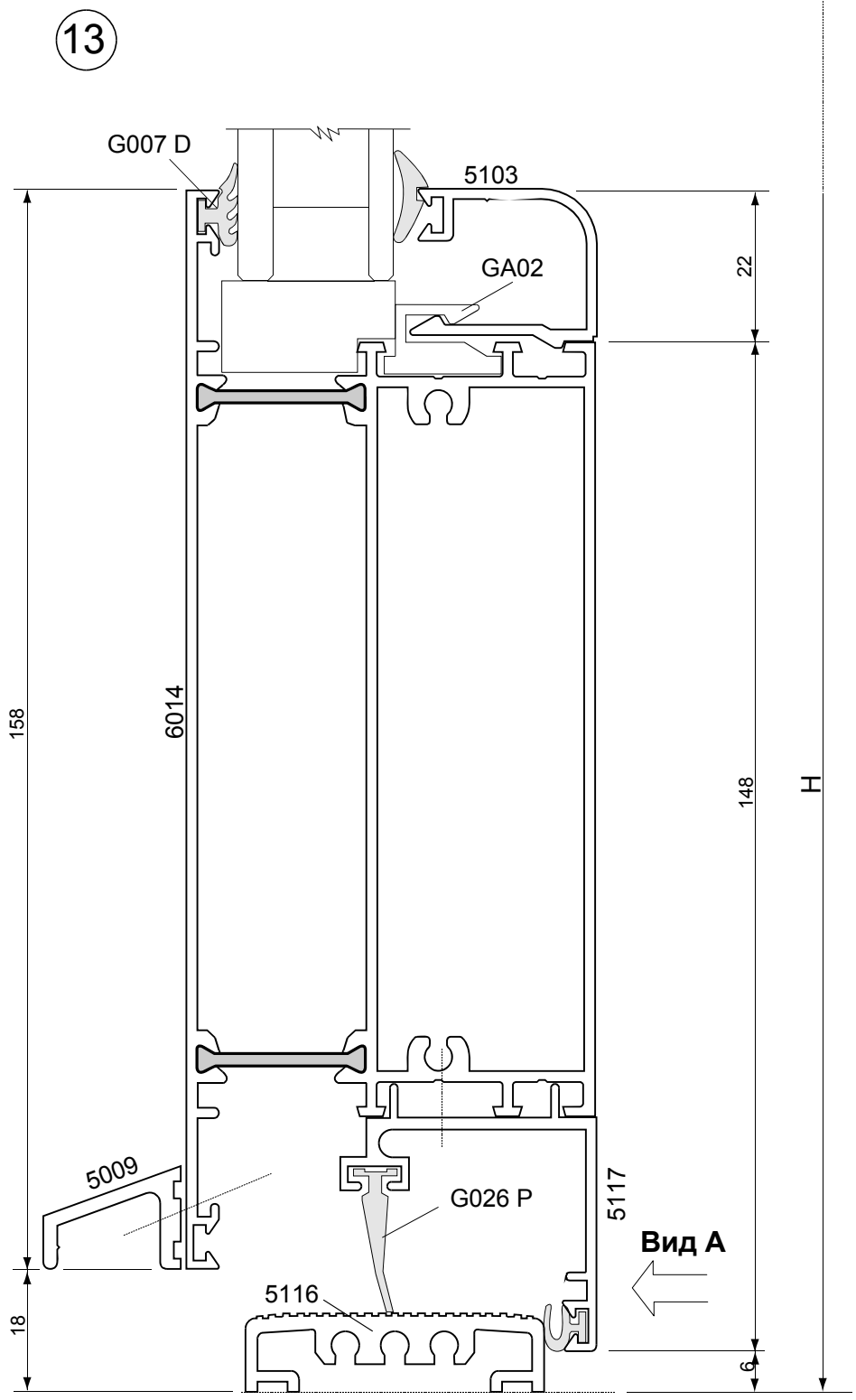

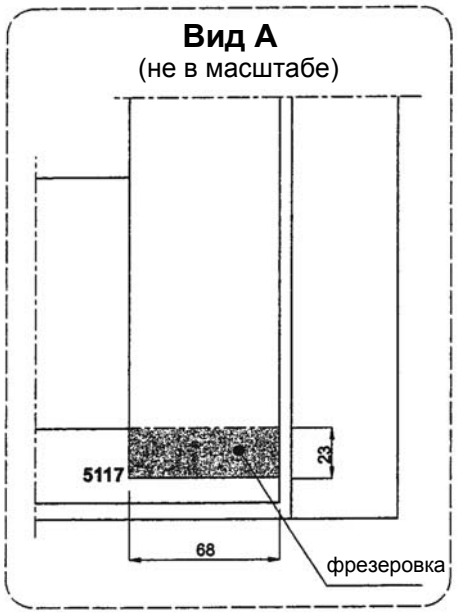

Наружное открывание

Поперечные сечения

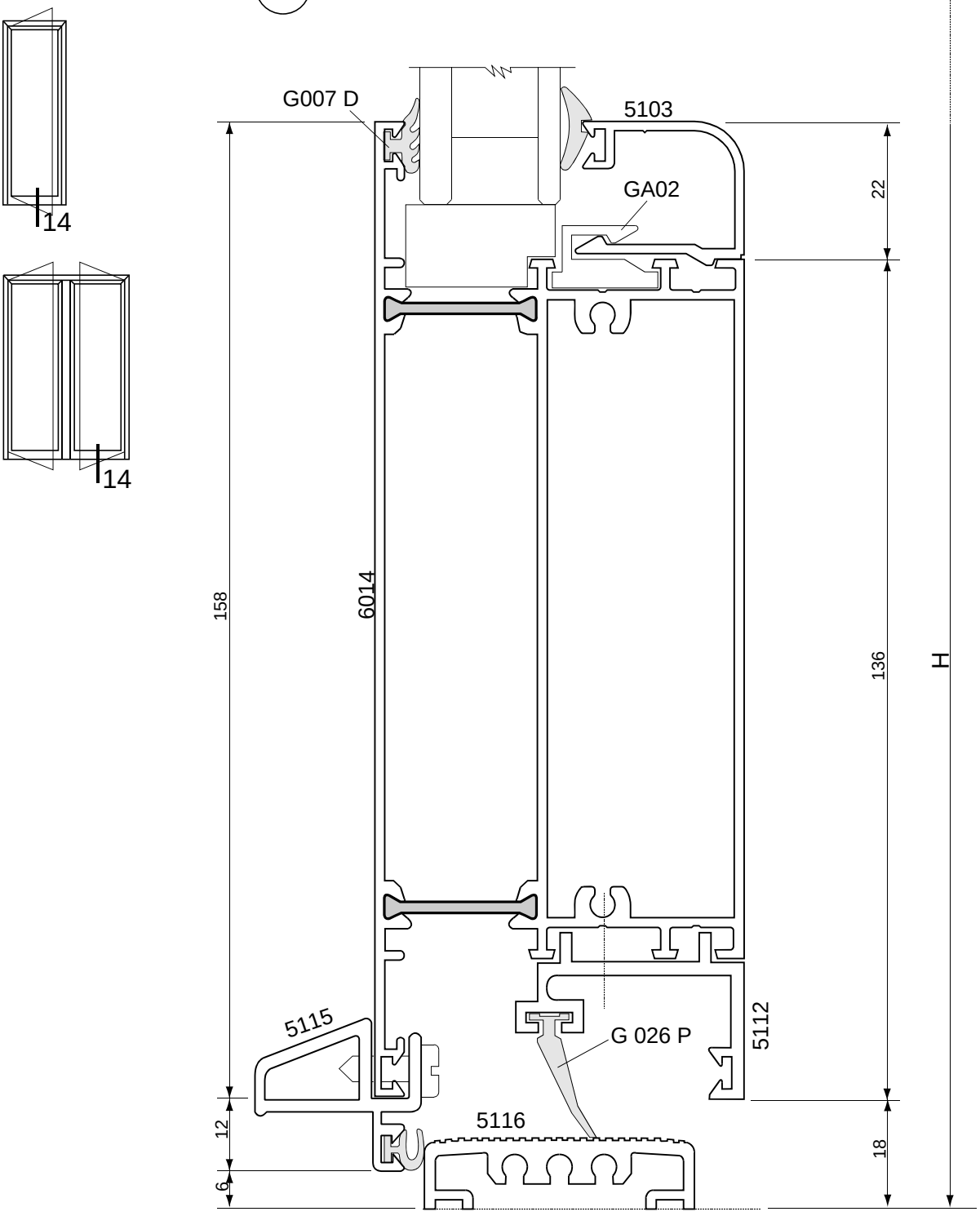

Внутреннее открывание

Поперечные сечения

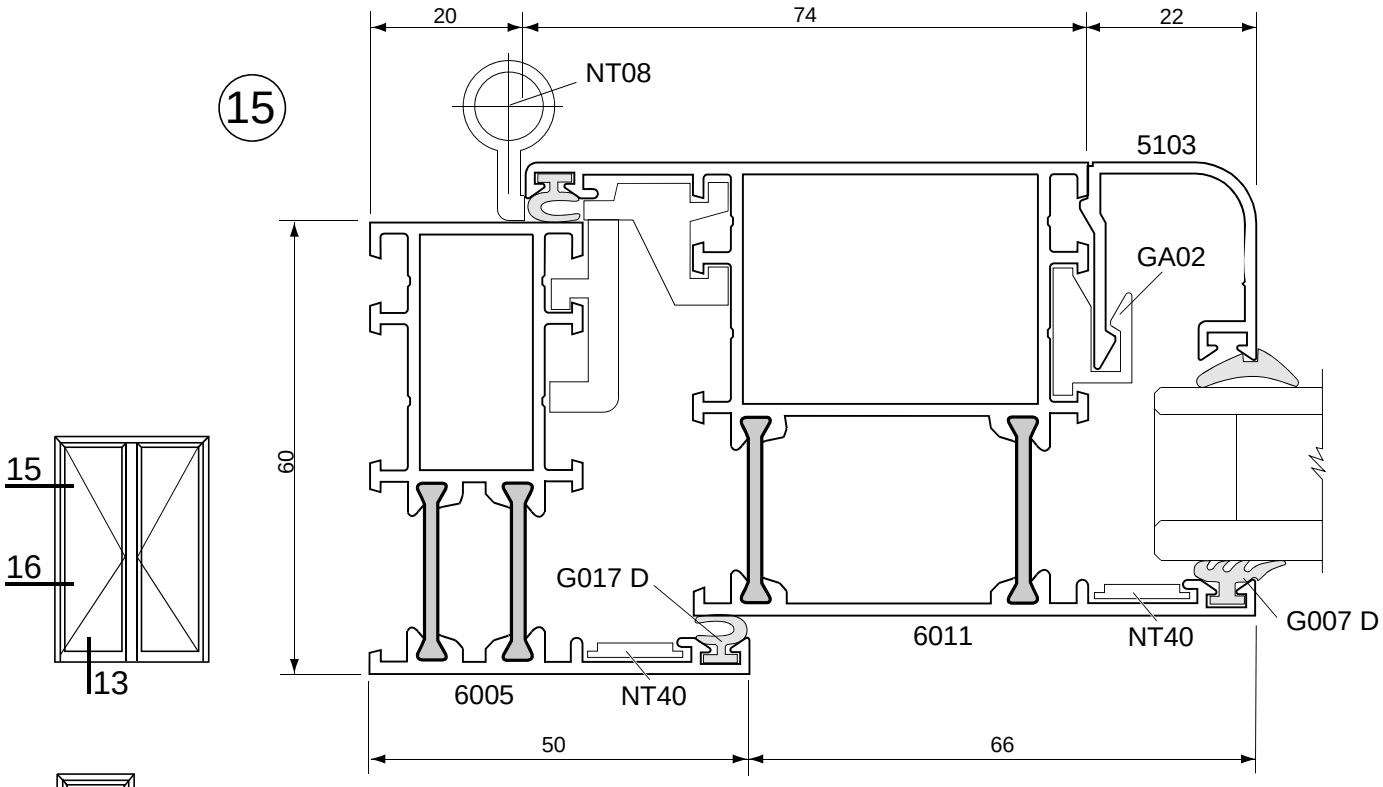

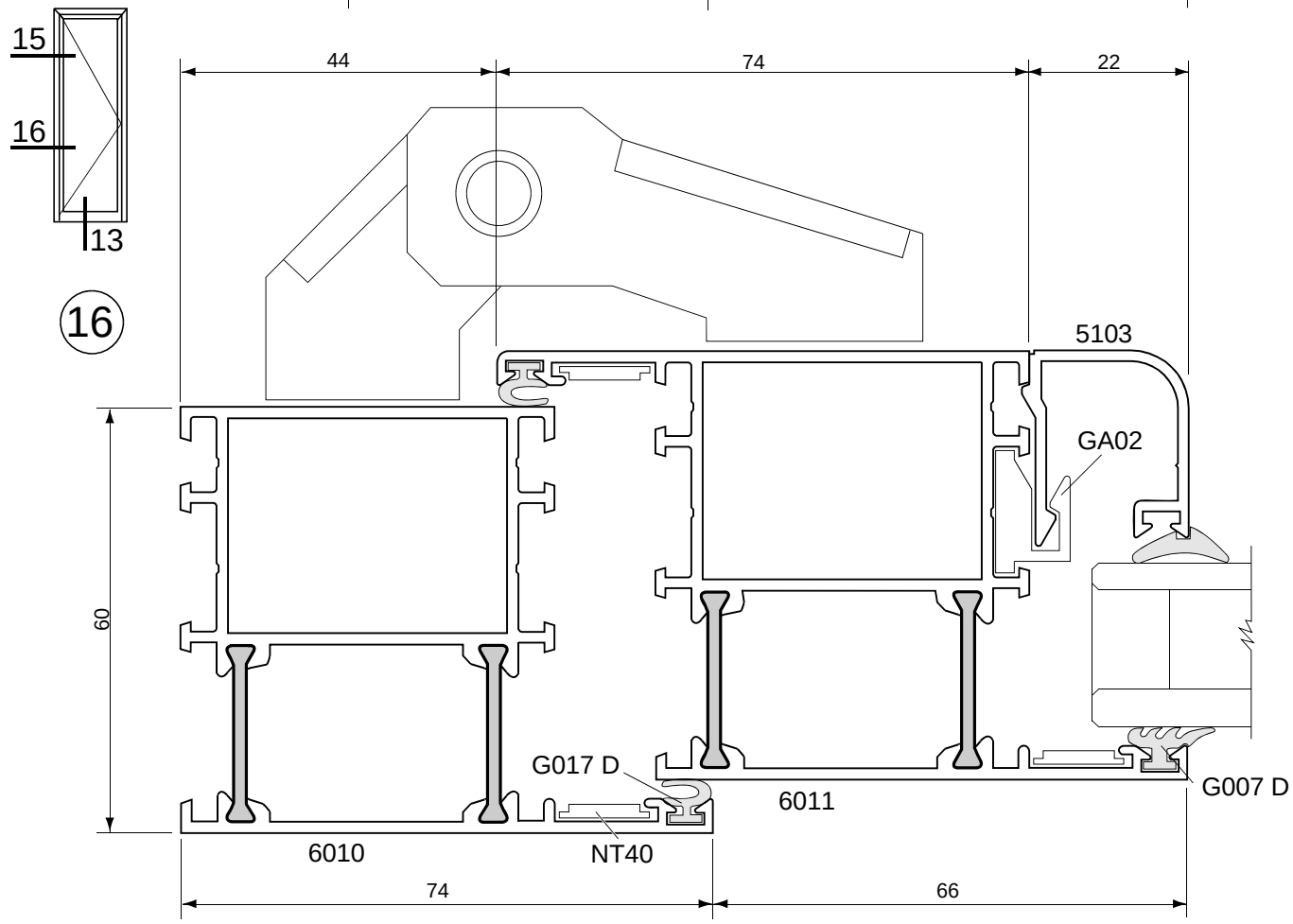

Внутреннее открывание

Поперечные сечения

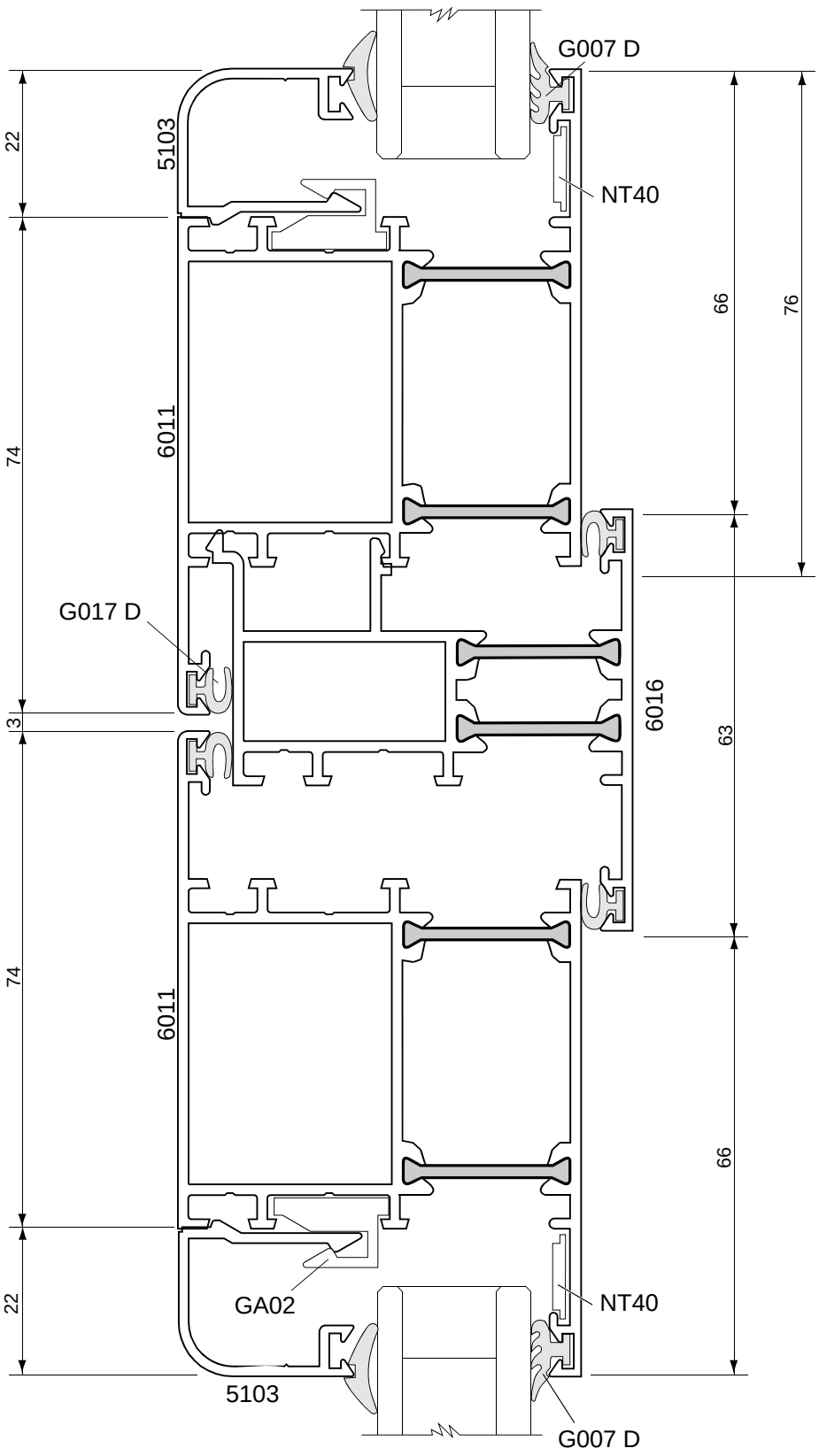

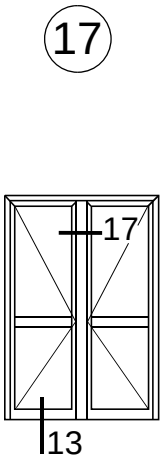

Наружное открывание

Поперечные сечения

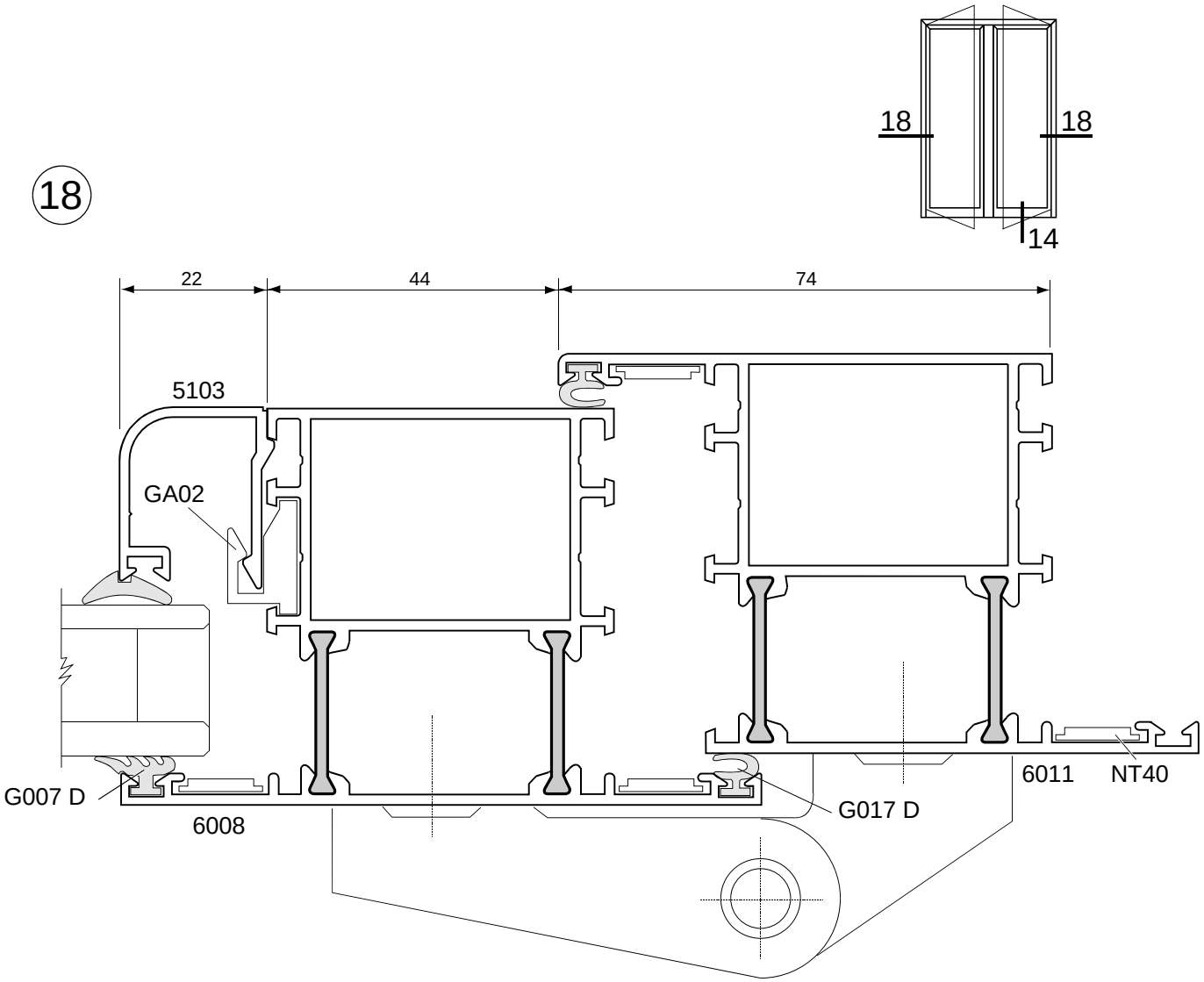

Наружное открывание

Поперечные сечения

19

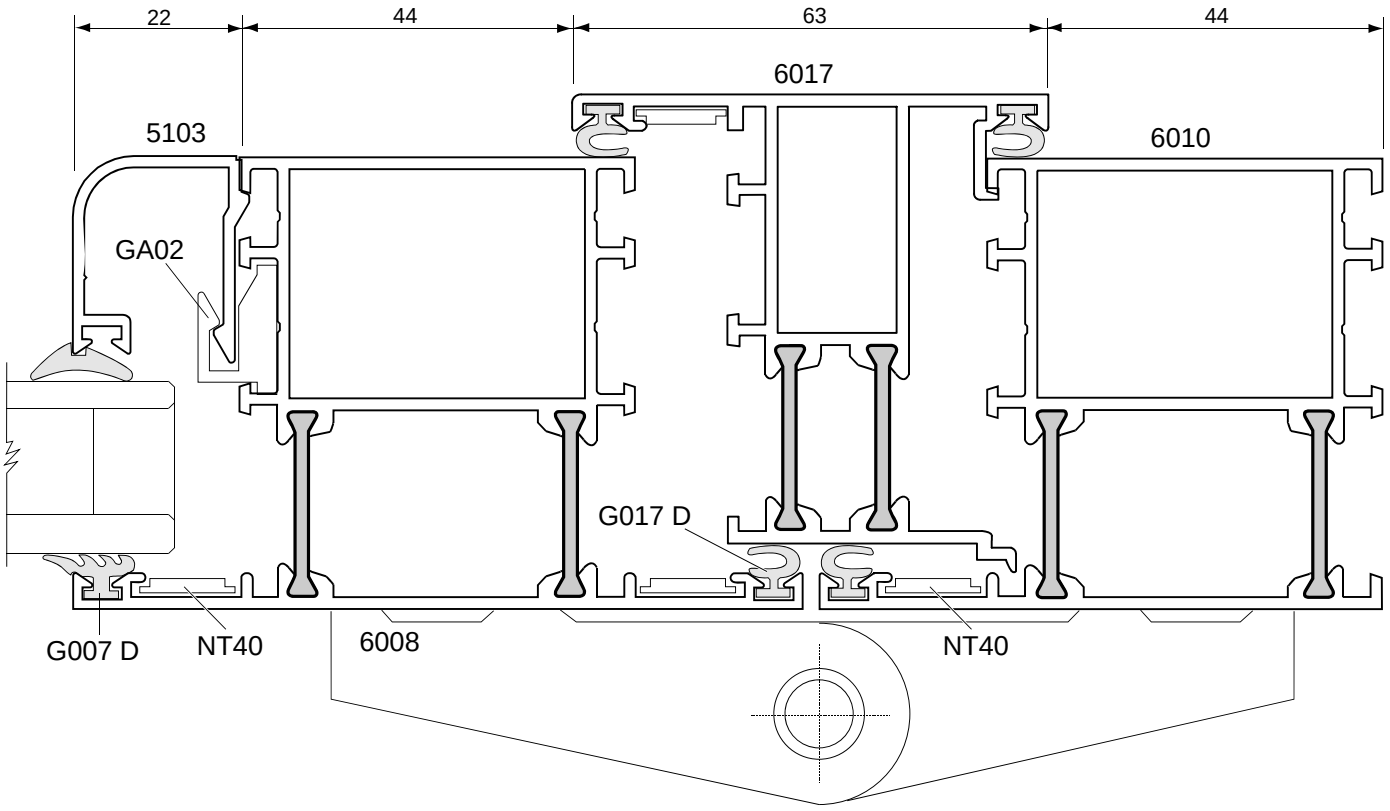

20

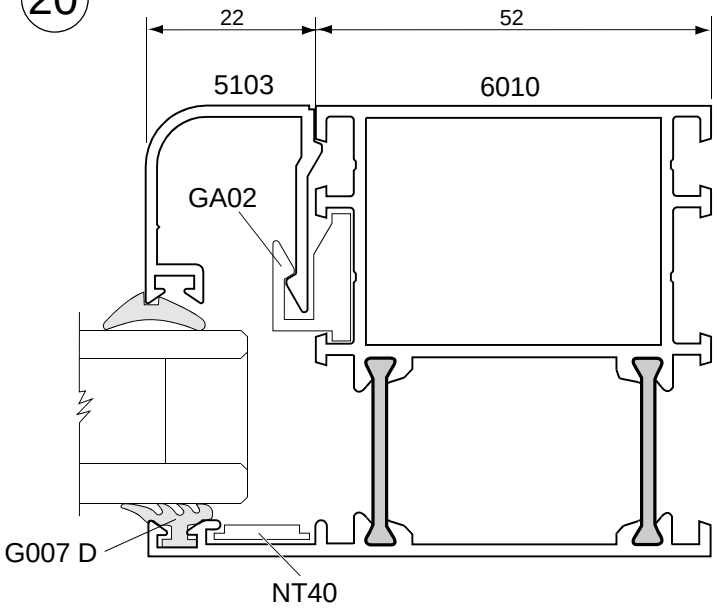

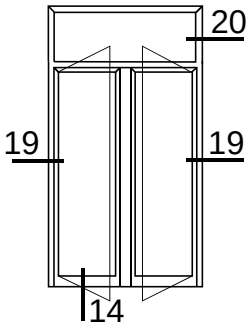

Наружное открывание

Поперечные сечения

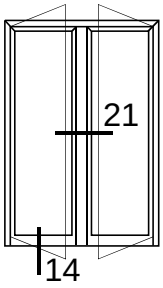

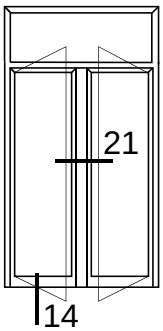

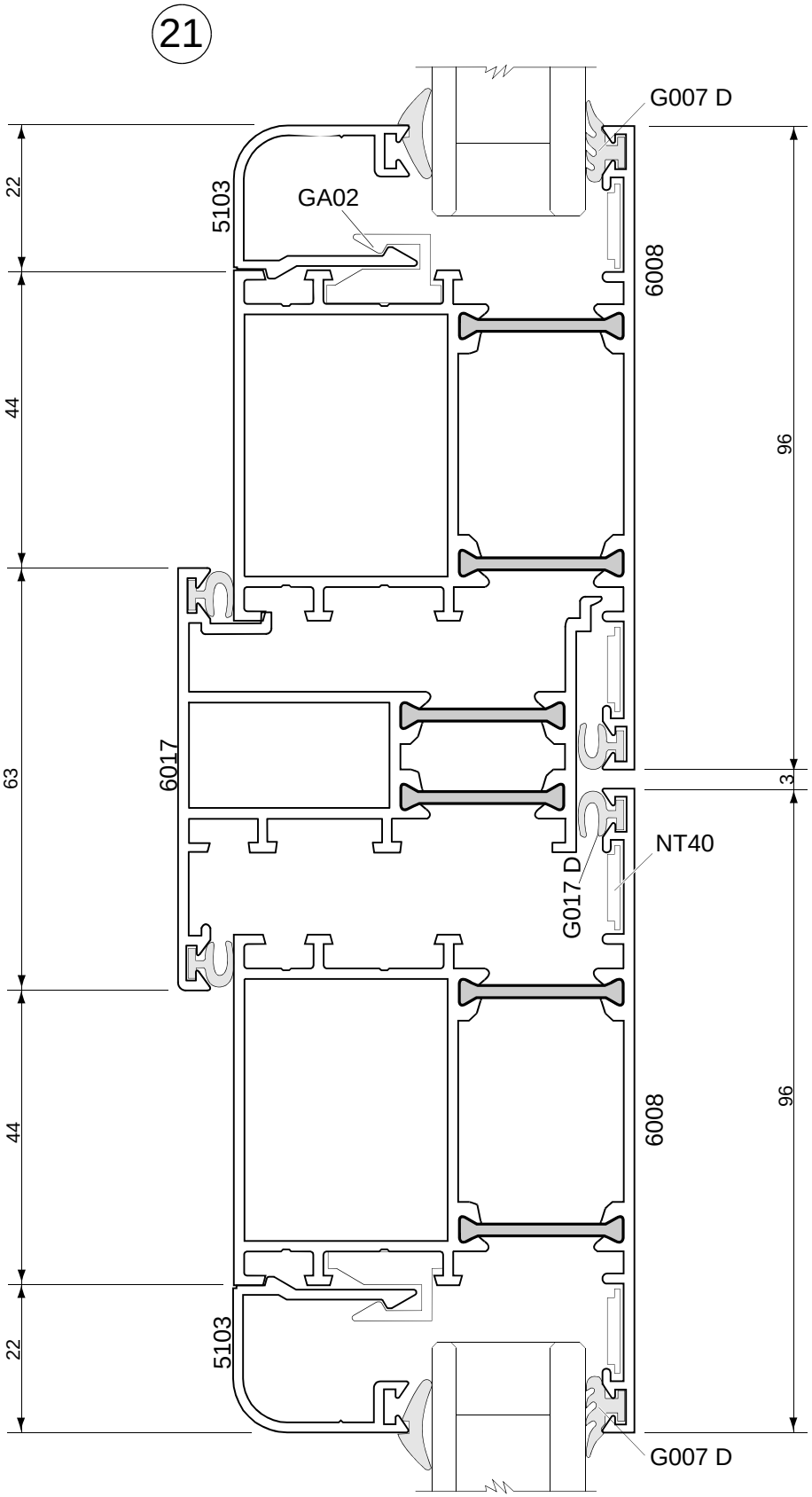

Горизонтальная качающаяся створка

Поперечные сечения

22

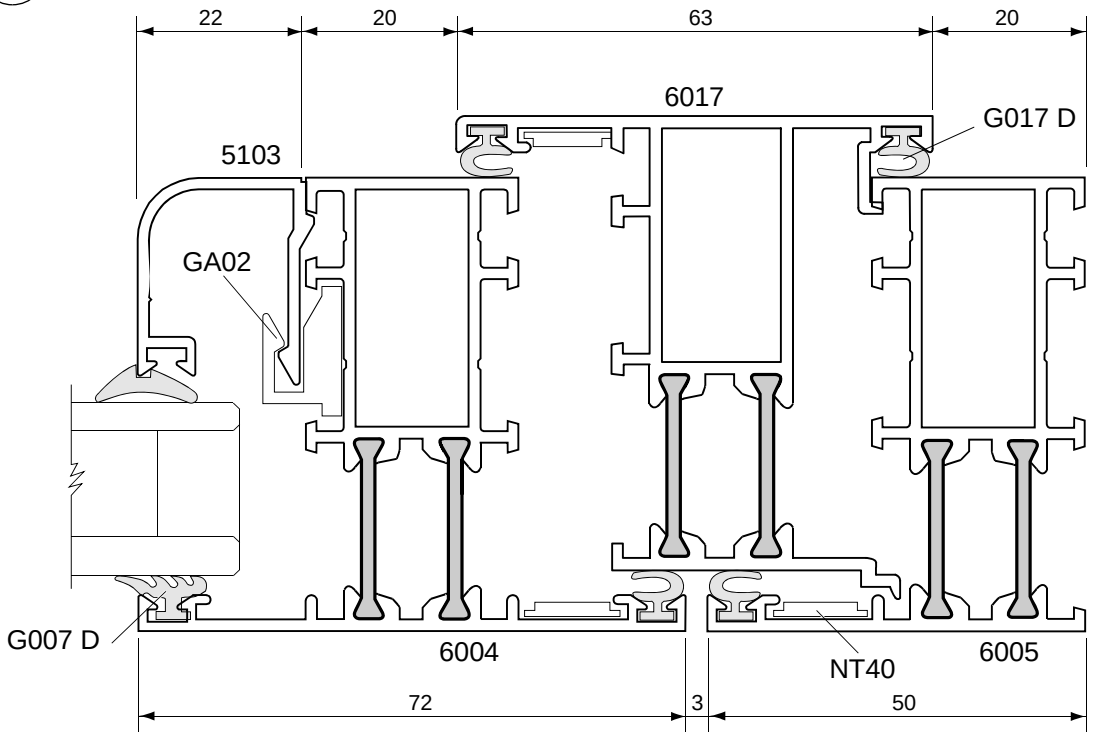

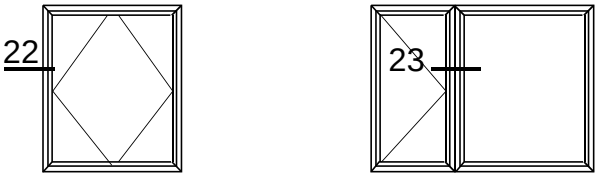

23

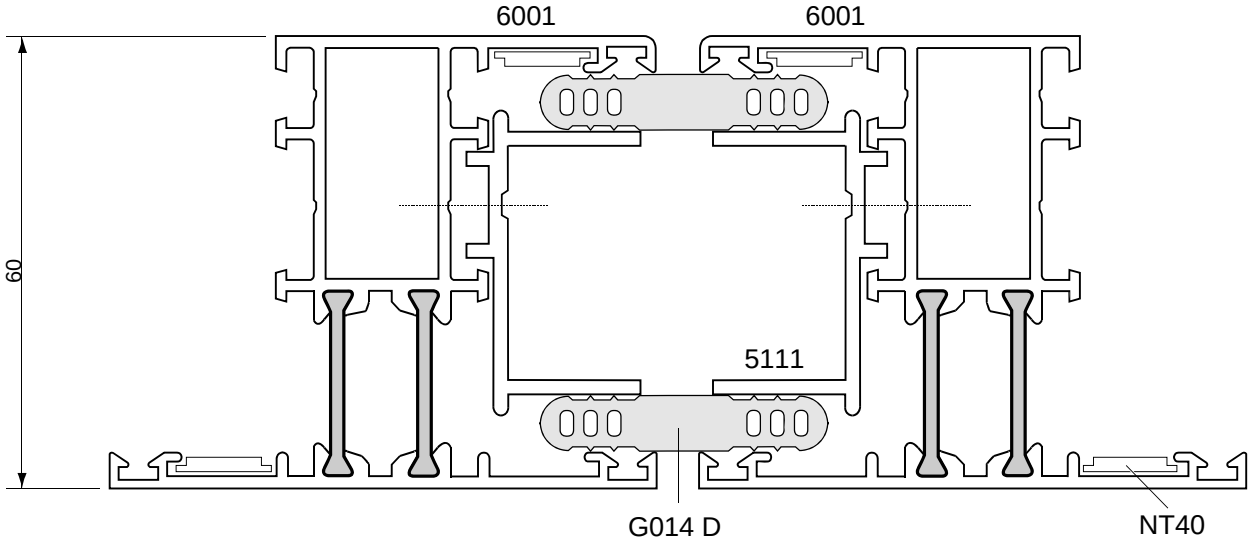

Фрамуга с верхней подвеской

Поперечные сечения

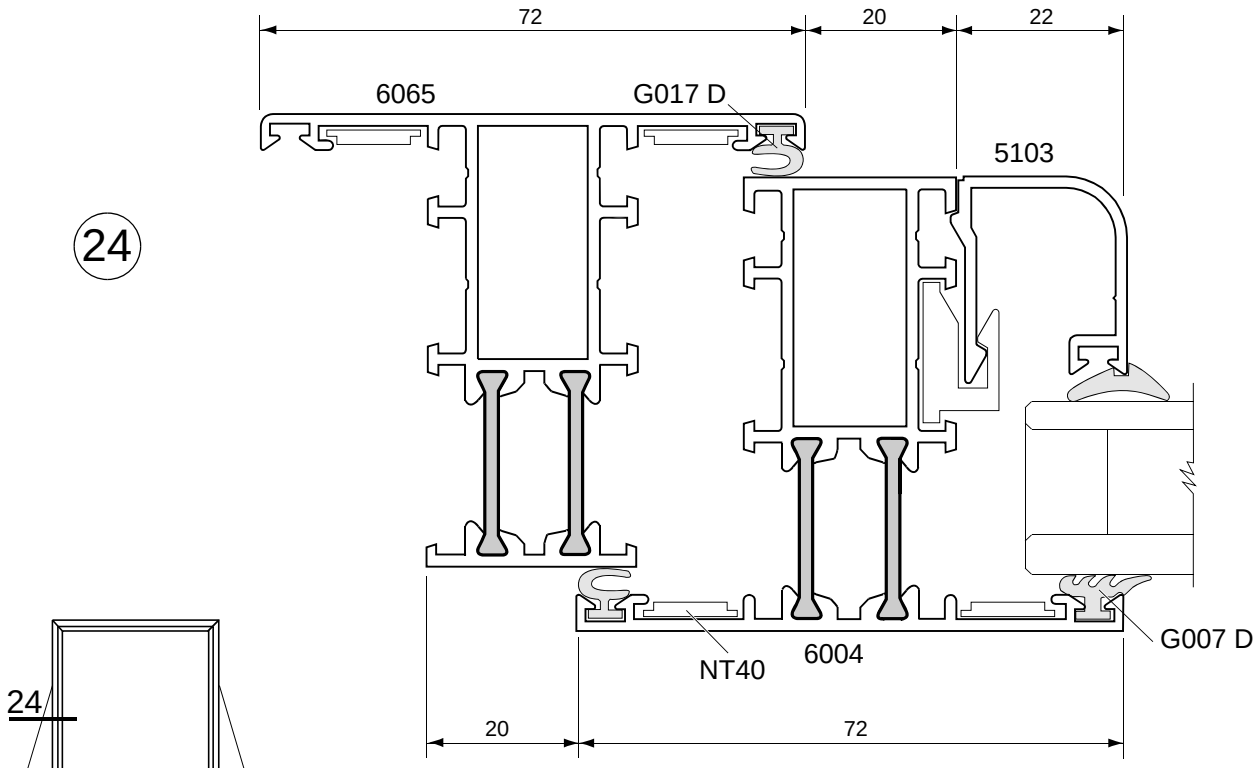

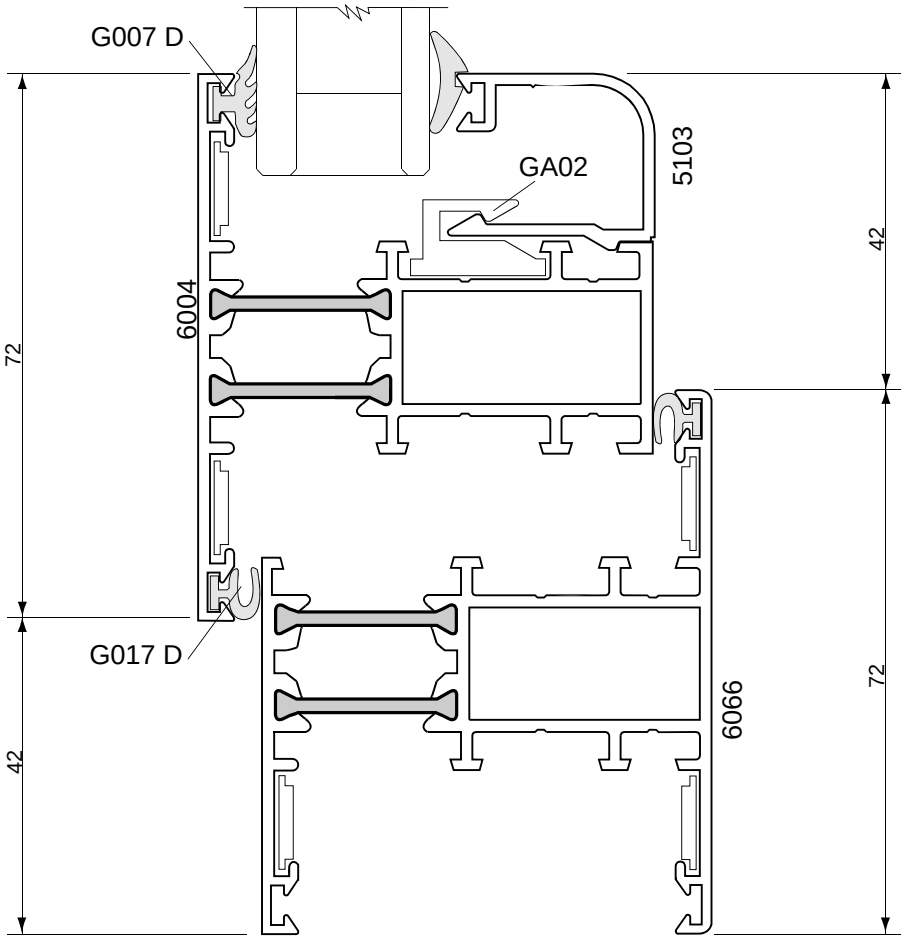

Компланарные двери

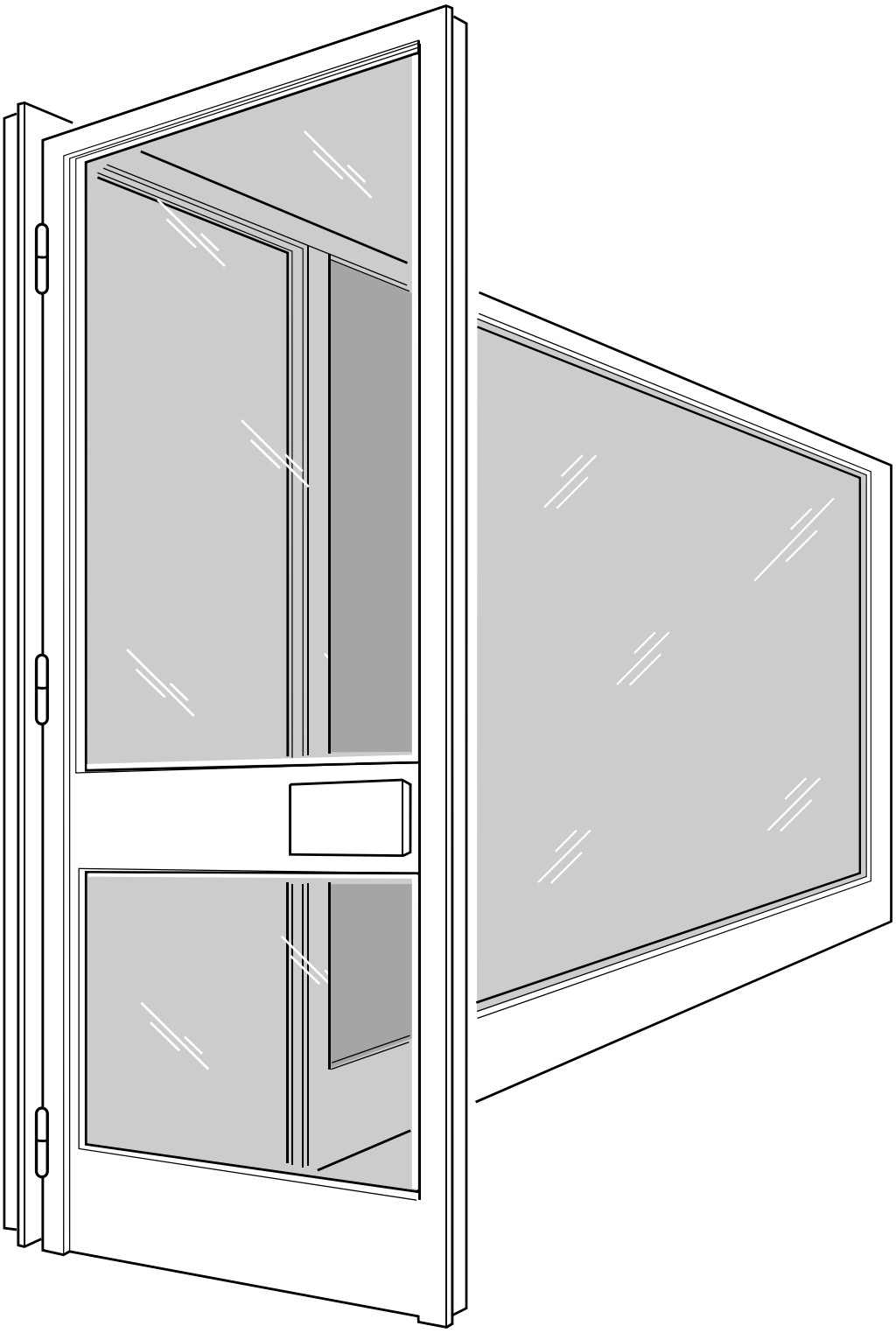

Двери - внутреннее открывание **Компланарные двери**

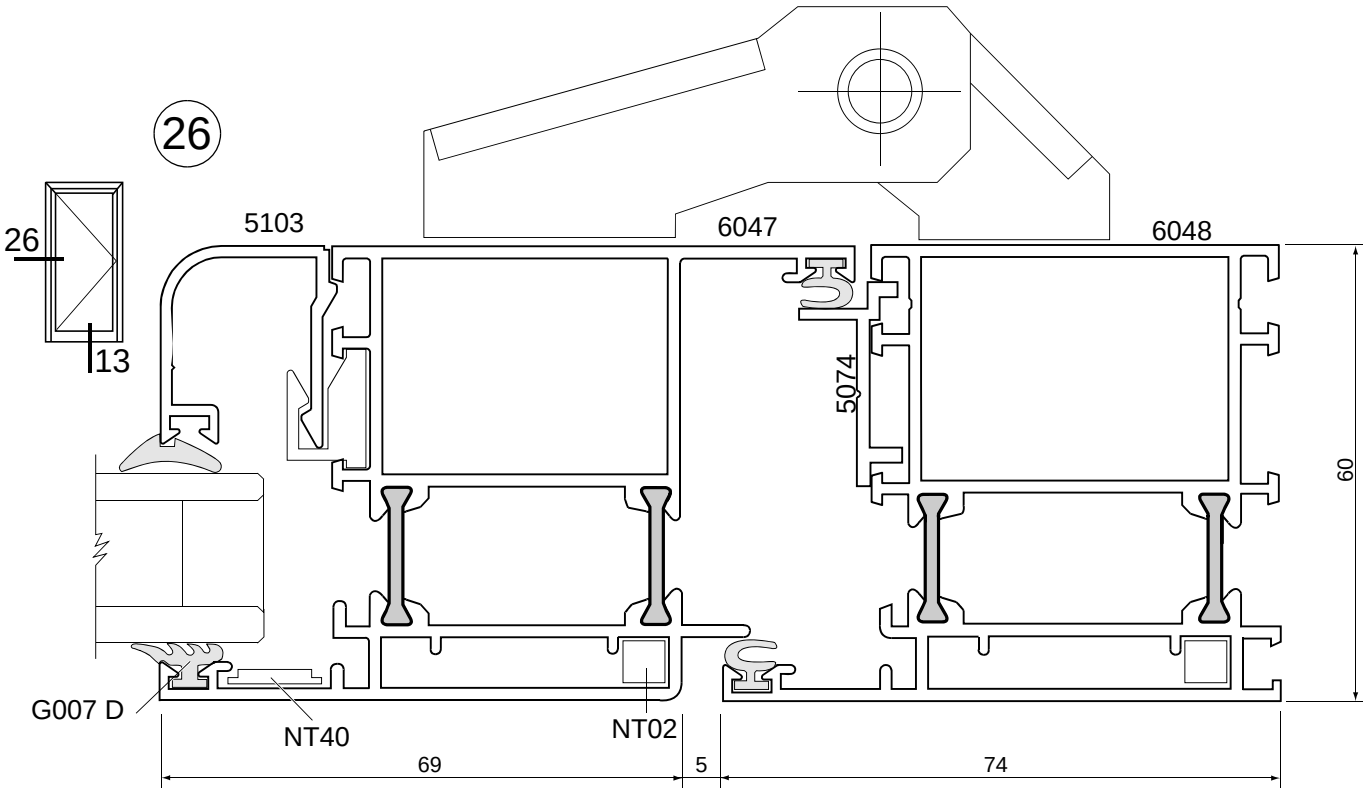

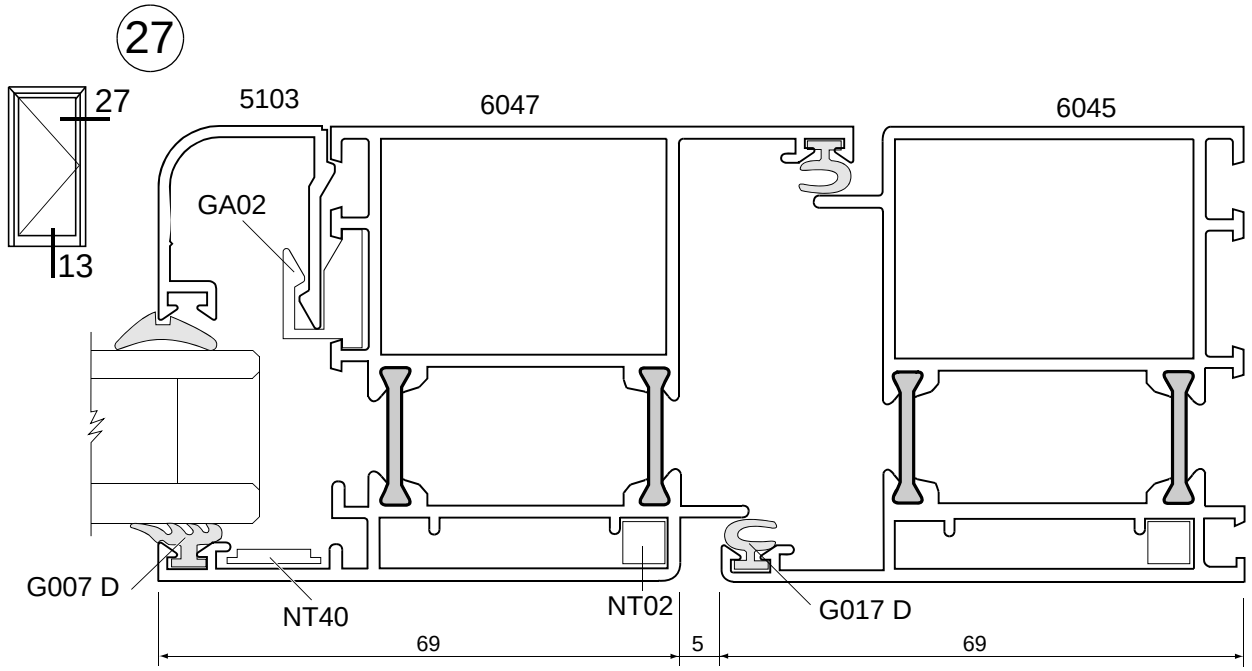

Двери - внутреннее открывание

Компланарные двери

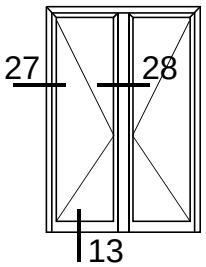

28

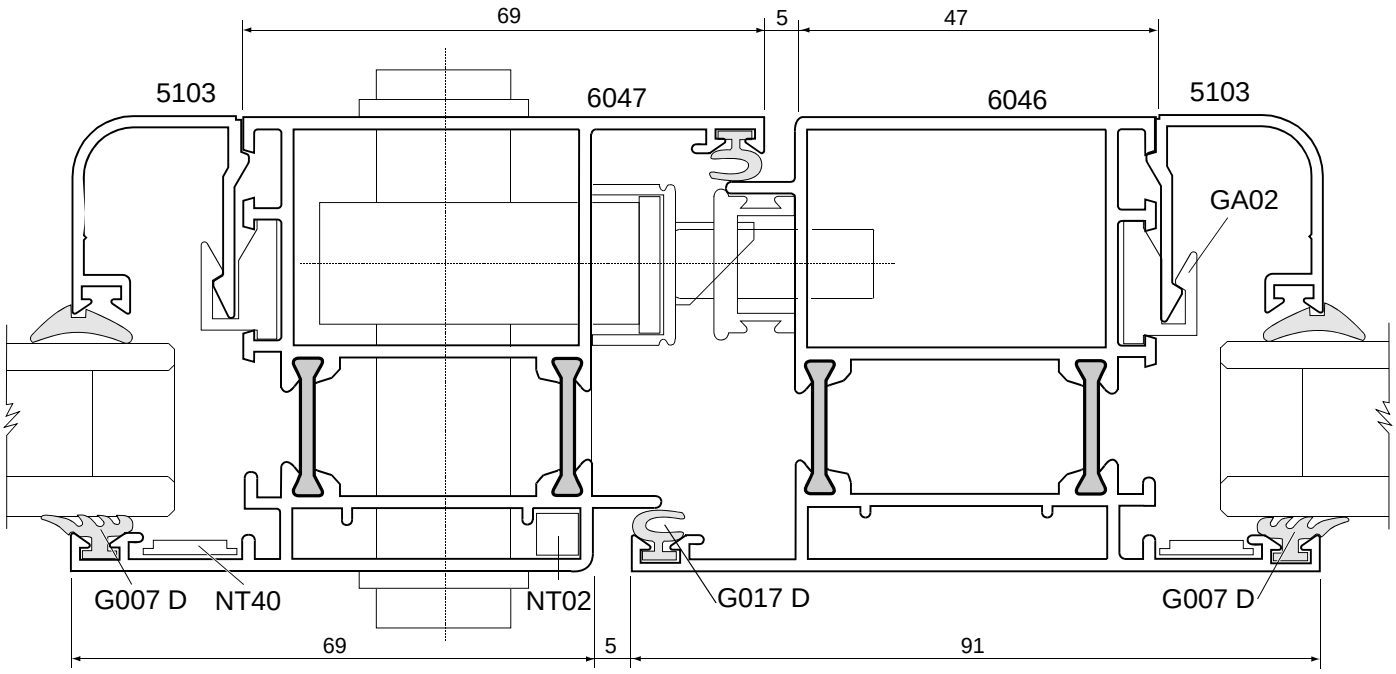

Двери - наружное открывание

Компланарные двери

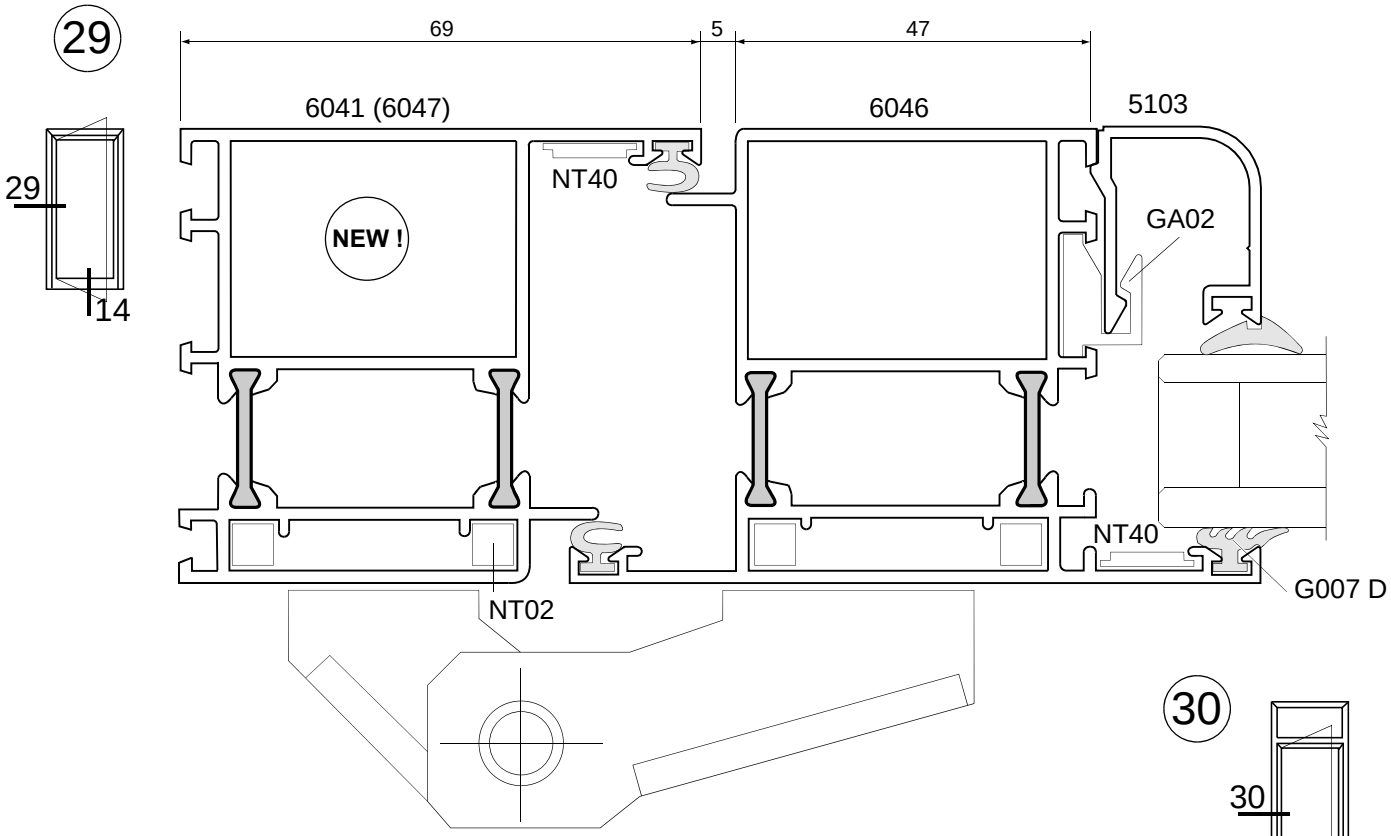

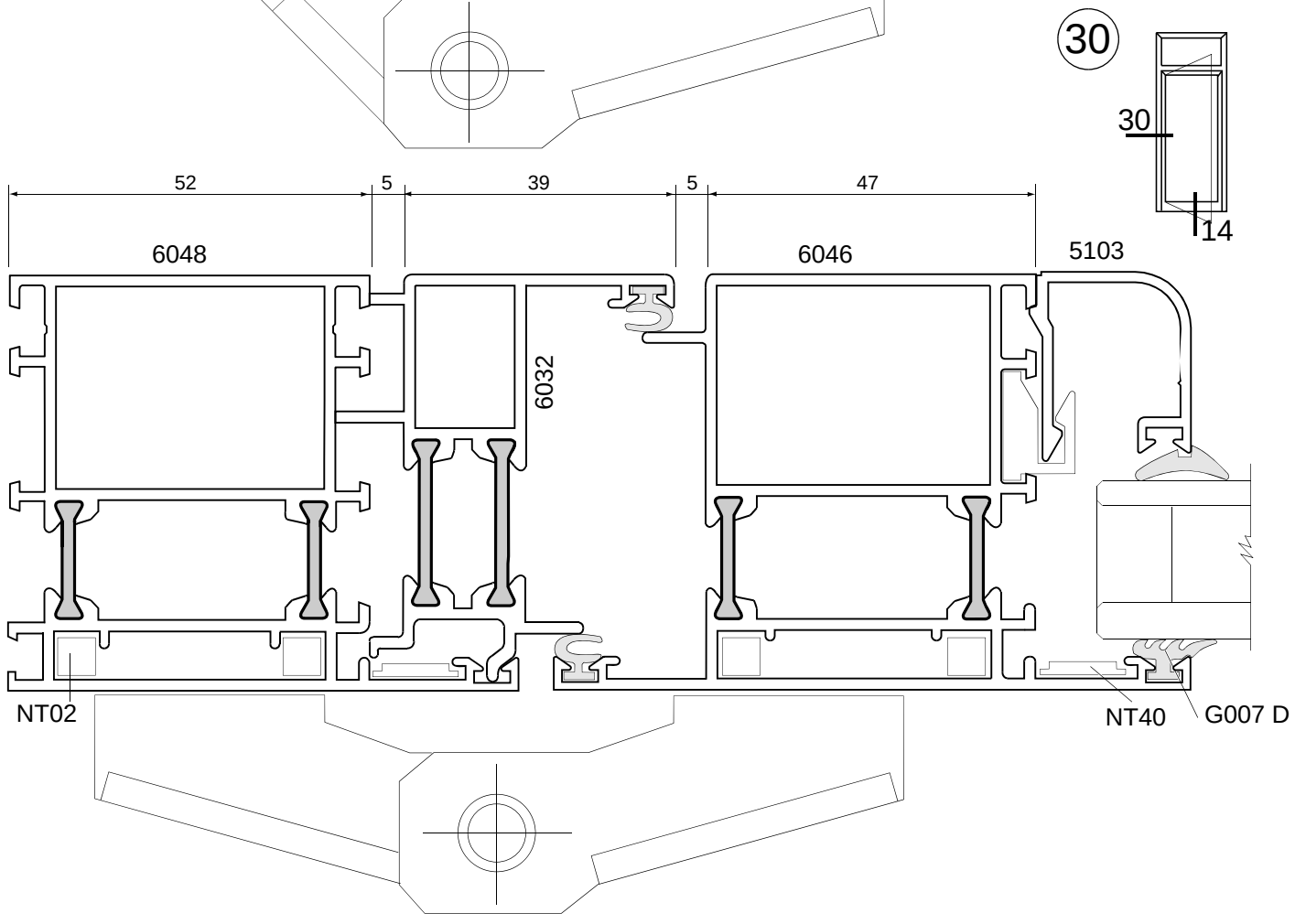

Двери - наружное открывание **Компланарные двери**

31

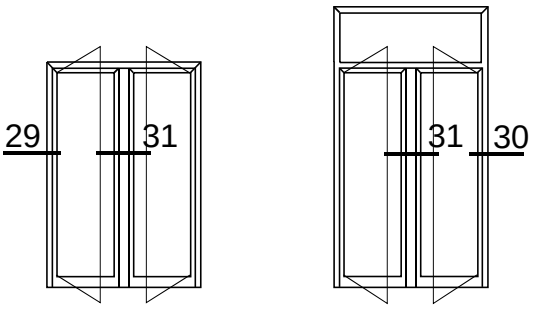

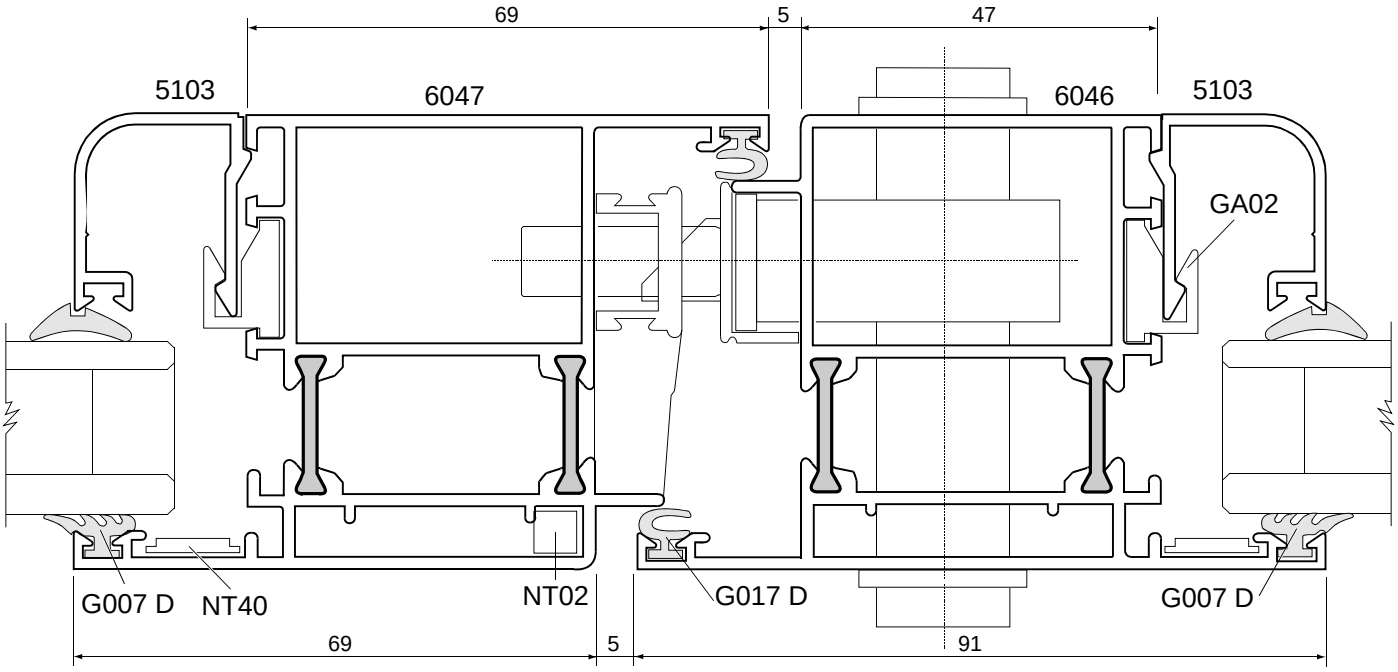

Поперечные сечения

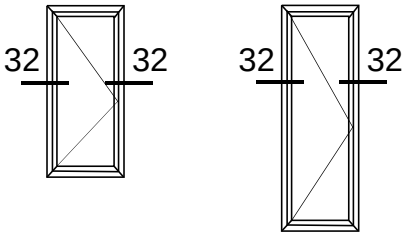

32

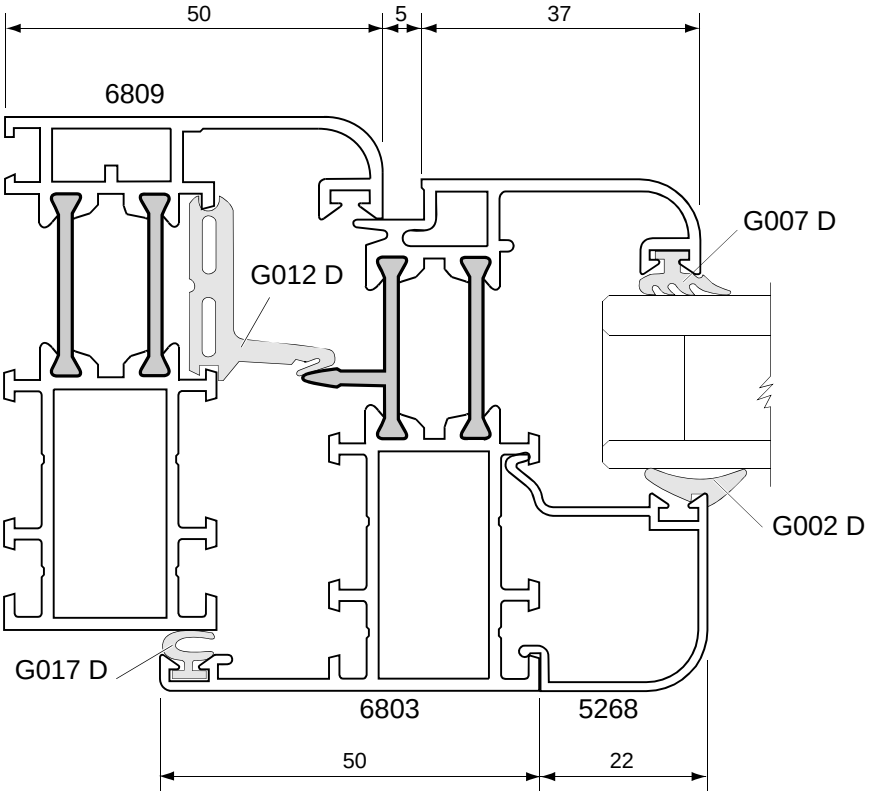

Окно одностворчатое

Схема разрезки профилей

	6005	2 штуки	L	❊	6803	2 штуки	L - 41
	6005	2 штуки	H	❊	6803	2 штуки	H - 41
	6803	2 штуки	L - 40	● ❊	5103	2 штуки	L - 141
	6803	2 штуки	H - 40	● ❊	5103	2 штуки	H - 141
●	5103	2 штуки	L - 140	❊	5009	1 штука	L - 111
●	5103	2 штуки	H - 140				
	5009	1 штука	L - 110				

❊ Рекомендуемое решение для поворотно- откидной створки, выступающей на 7,5 мм

● Профили, которые могут быть заменены

Обработка профиля определяется применяемыми аксессуарами

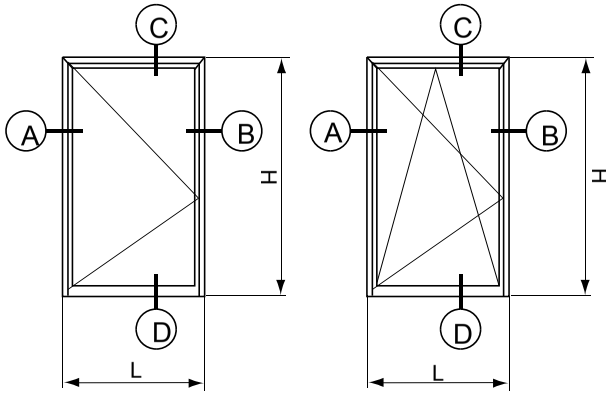

Рекомендуемые размеры

Размеры, мм		Площадь, м²	Вес окна (кг)	Вес на 1 м² (кг/м²)
L	H			
800	1000	0.80	11,815	14,765
900	1200	1.08	13,777	12,756
1000	1400	1.40	15,738	10,241

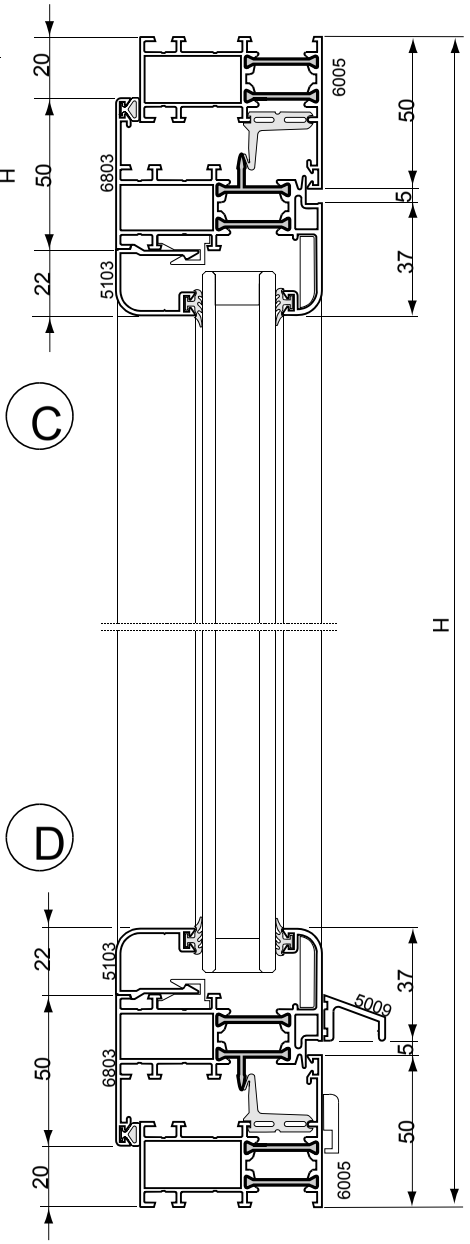

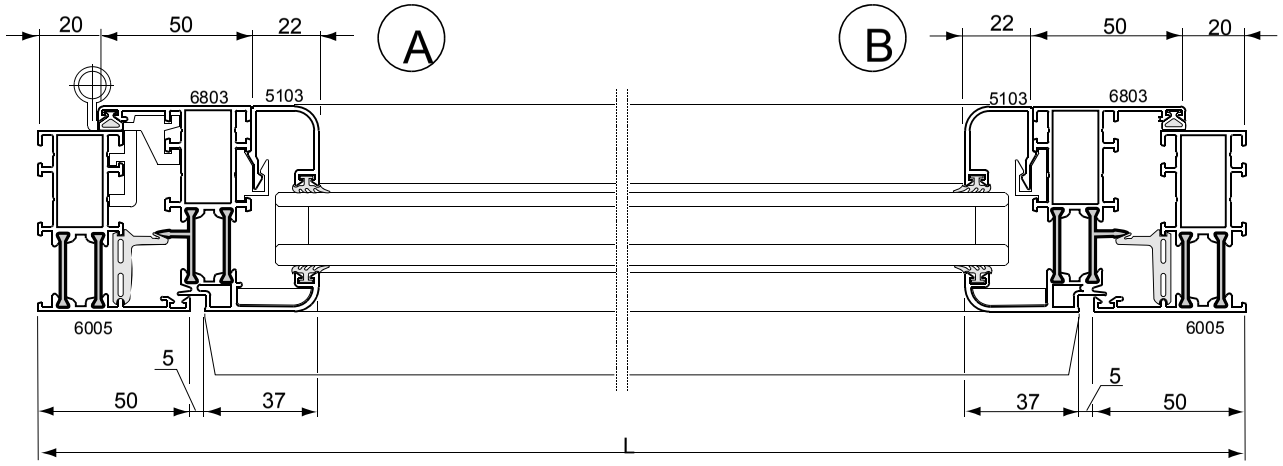

Двустворчатое окно с профилем 6800

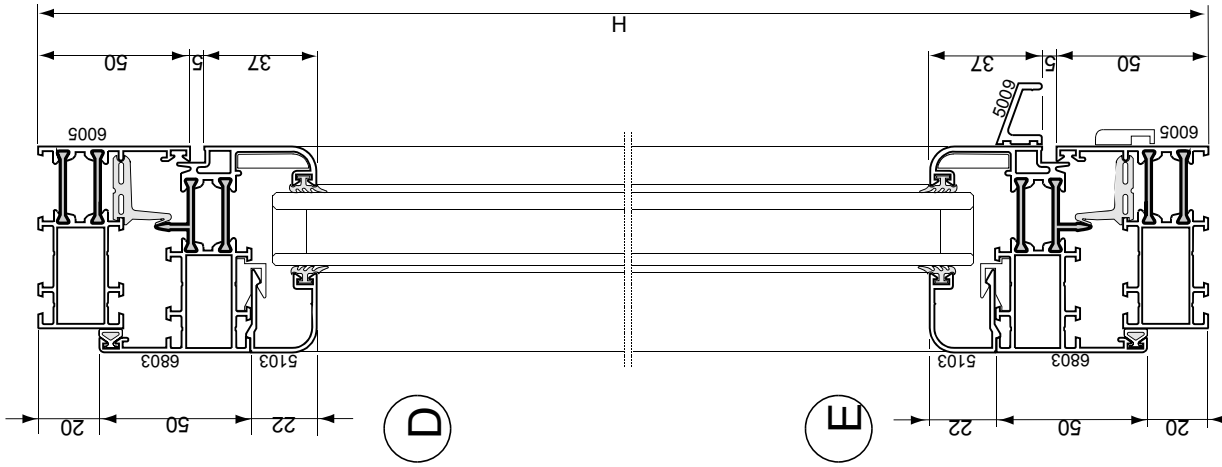

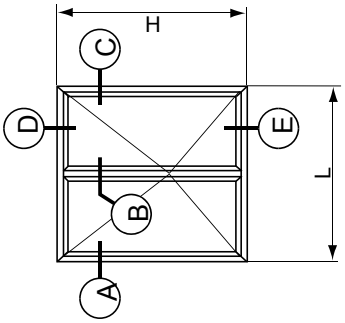

Рекомендуемые размеры

Размеры, мм		Площадь, м²	Вес окна (кг)	Вес на 1 м² (кг/м²)
L	H			
1000	1200	1,32	20,034	15,180
1200	1300	1,56	21,760	13,949
1300	1400	1,82	23,485	12,904

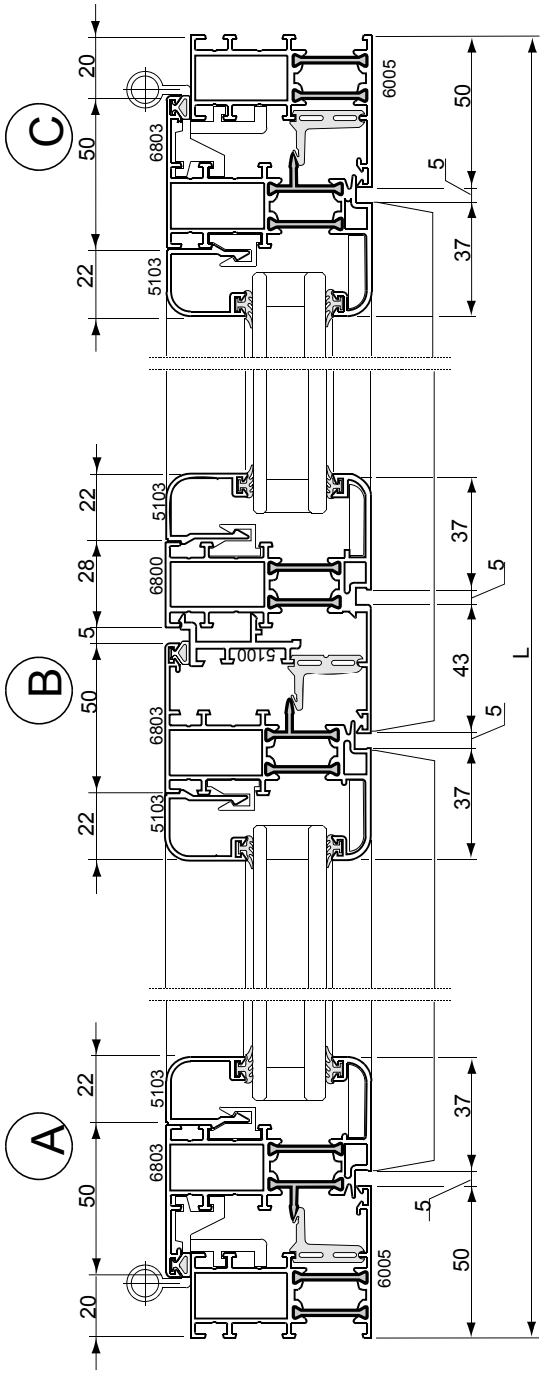

Схема разрезки профилей

6005	2 штуки	L	
6005	2 штуки	H	
6803	2 штуки	L - 23 / 2	
6803	1 штука	L - 23 / 2	22
6803	1 штука	L - 23 / 2	22
6803	3 штуки	H - 40	
6800	1 штука	H - 14	48
5100	1 штука	H - 110	
5103	4 штуки	L - 223 / 2	
5103	4 штуки	H - 140	
5009	1 штука	L - 163 / 2	
5009	1 штука	L - 163 / 2 + 48	

● Профили, которые могут быть заменены

— Обработка профиля определяется применяемыми аксессуарами

Трехстворчатое окно с профилем 6016

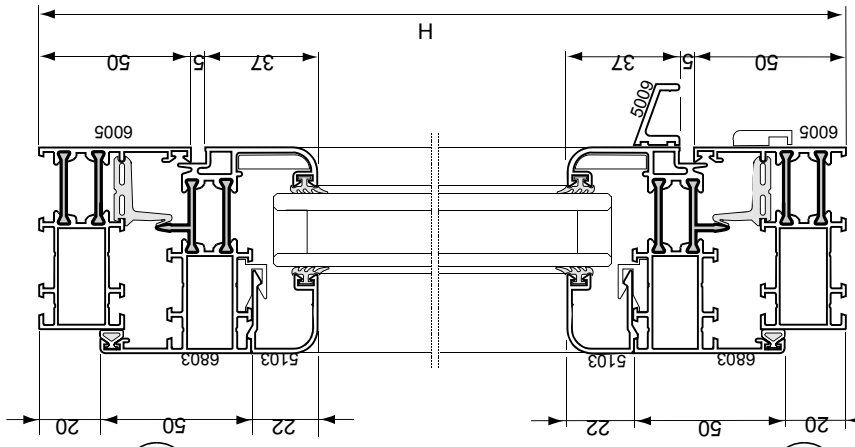

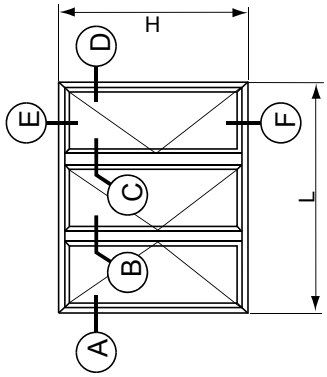

Рекомендуемые размеры

Размеры, мм		Площадь, м²	Вес окна (кг)	Вес на 1 м² (кг/м²)
L	H			
1500	1100	1,65	28,257	17,125
1600	1200	1,92	30,582	15,928
1800	1300	2,34	33,667	14,388

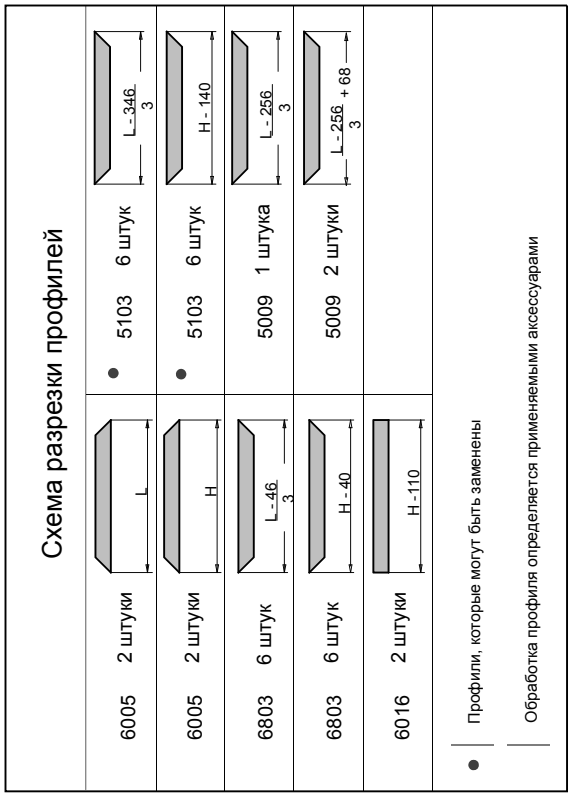

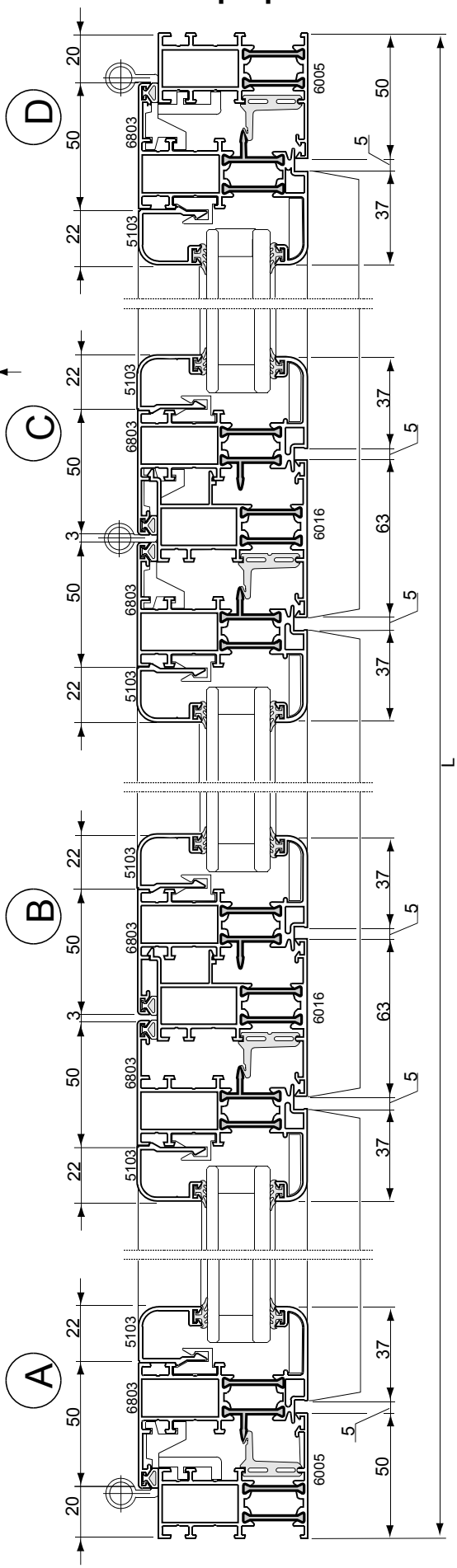

Двустворчатая балконная дверь с профилем 6800

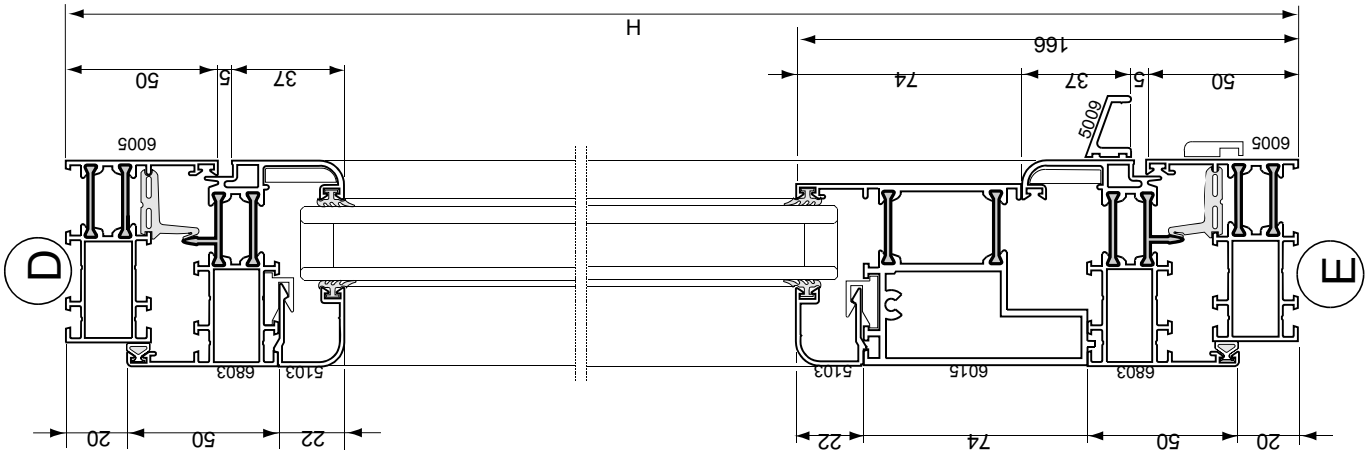

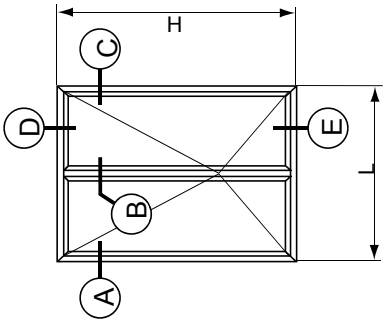

Рекомендуемые размеры

Размеры, мм		Площадь, м²	Вес окна (кг)	Вес на 1 м² (кг/м²)
L	H			
1000	2200	2,20	32,016	14,553
1200	2200	2,64	33,355	12,634
1400	2300	3,22	35,845	11,132

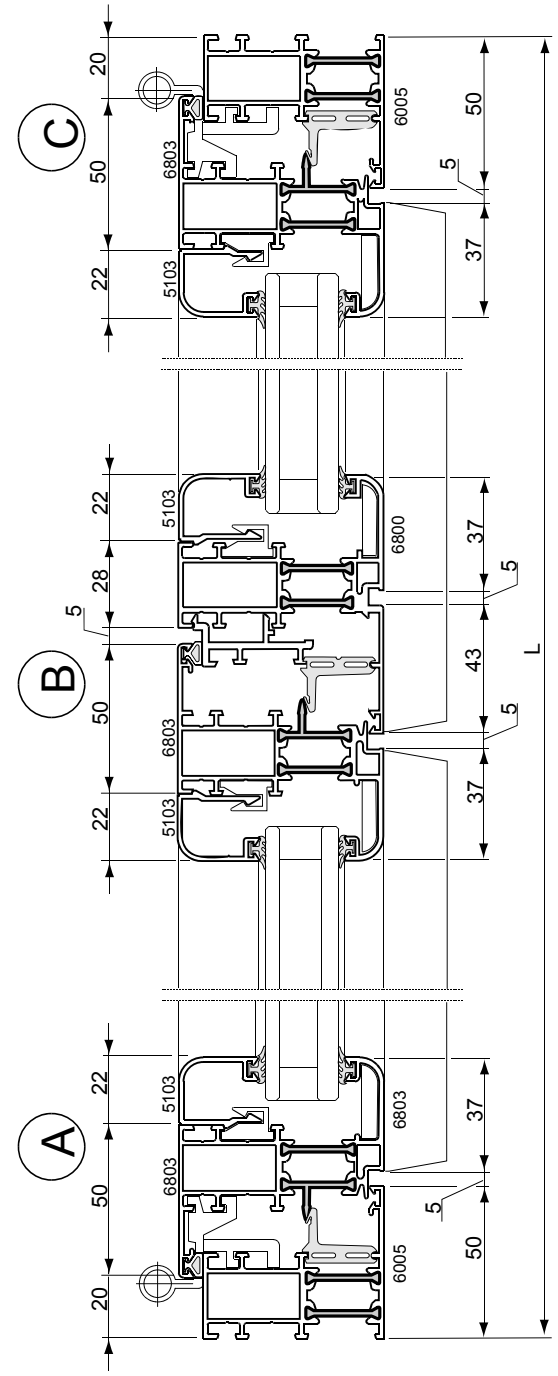

Схема разрезки профилей

6005	2 штуки	L	5100	1 штука
6005	2 штуки	H	6015	2 штуки
6803	2 штуки	L - 23 / 2	• 5103	4 штуки
6803	1 штука	L - 23 / 2	• 5103	4 штуки
6803	1 штука	L - 23 / 2	5009	1 штука
6803	3 штуки	H - 40	5009	1 штука
6800	1 штука	H - 14		

• Профили, которые могут быть заменены

Обработка профиля определяется применяемыми аксессуарами

Двустворчатая дверь с притворным профилем 6016

Схема разрезки профилей

6010	1 штука	L	6016	1 штука	H - 97
6010	1 штука	H	● 5103	8 штук	L - 387 / 2
6010	1 штука	H	● 5103	4 штуки	h - 290
6827	2 штуки	L - 91 / 2	● 5103	4 штуки	H - h - 96
6827	2 штуки	H - 62	5009	1 штука	L - 232 / 2
6827	2 штуки	H - 62	5009	1 штука	L - 232 / 2 + 68
6014	4 штуки	L - 367 / 2	5116	1 штука	L -104
5117	2 штуки	L - 91 / 2			

● Профили, которые могут быть заменены

Обработка профиля определяется применяемыми аксессуарами

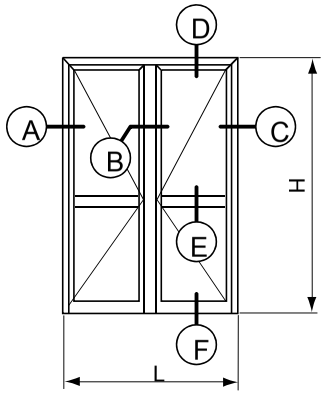

Рекомендуемые размеры

Размеры, мм		Площадь, м²	Вес окна (кг)	Вес на 1 м² (кг/м²)
L	H			
1000	2200	2,20	44.075	20.034
1200	2200	2,64	46.682	17.683
1400	2300	3,22	50.700	15.745

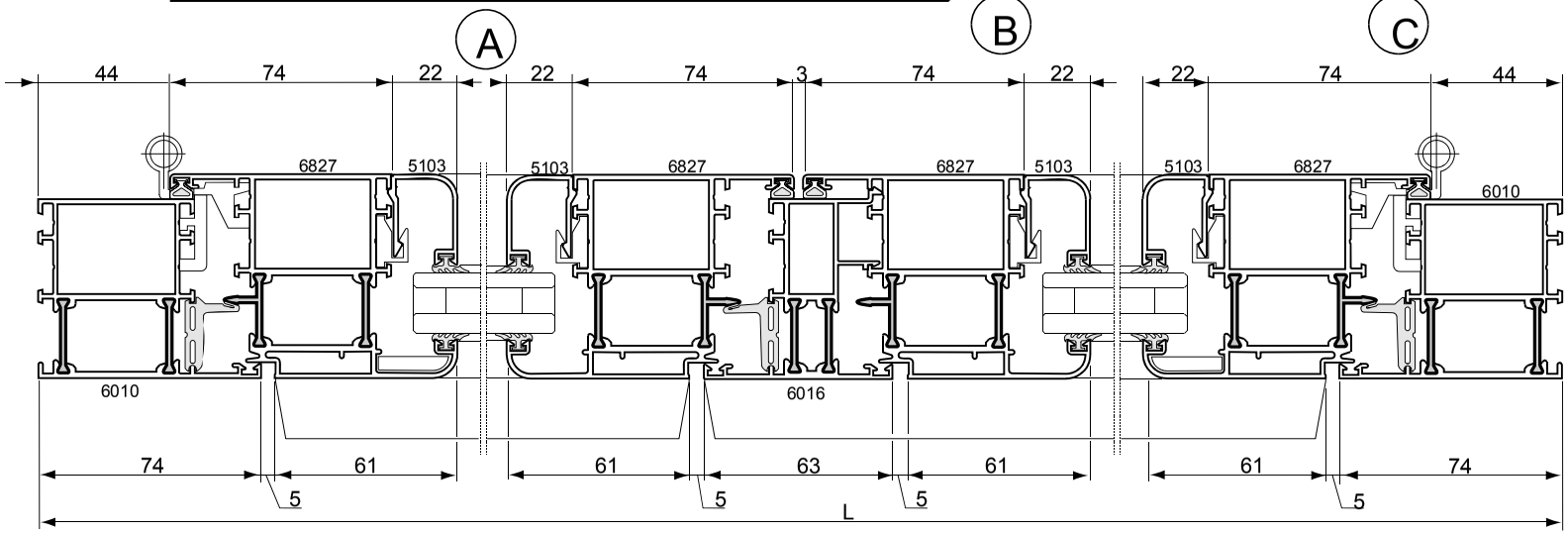

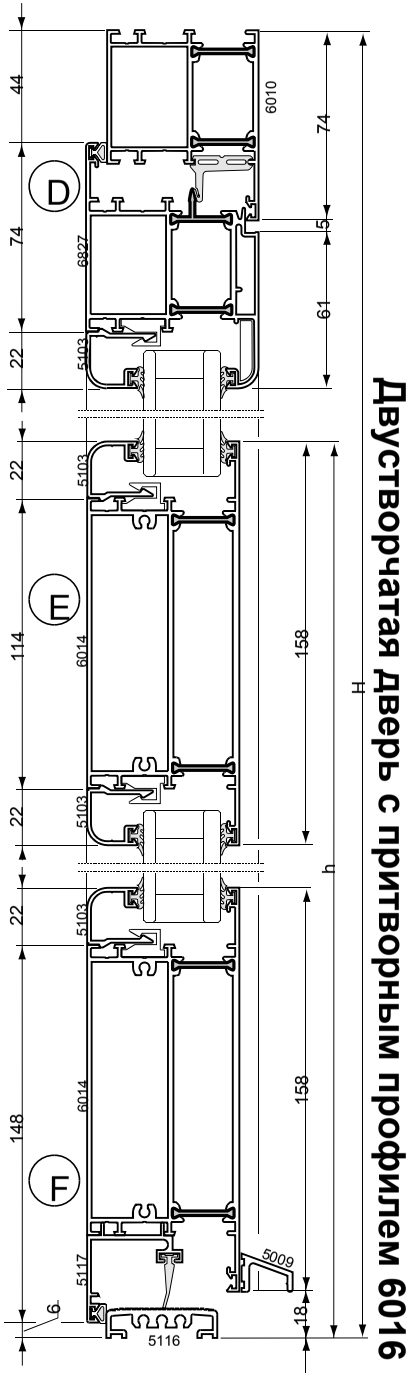

Двустворчатое окно с притворным профилем 6016

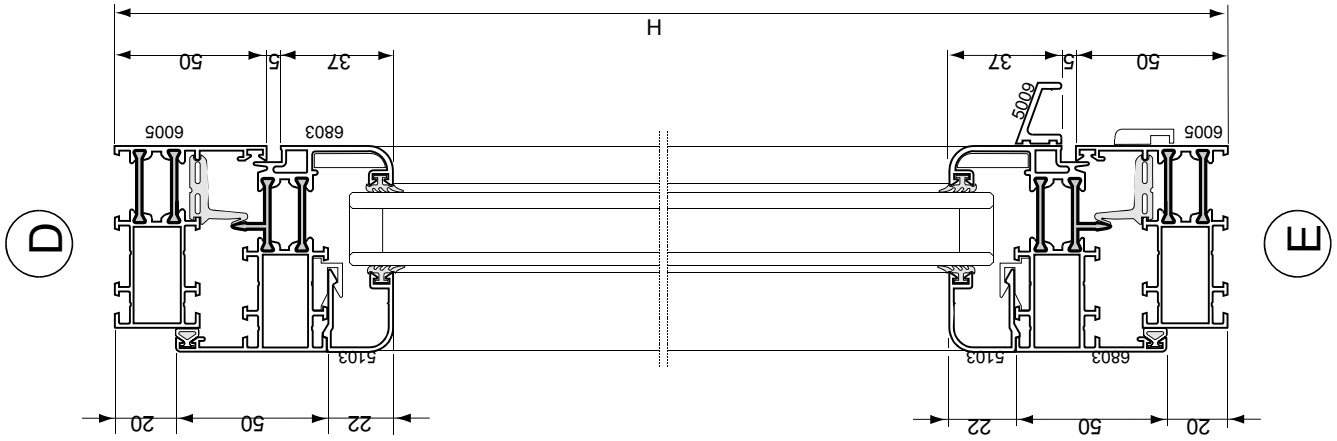

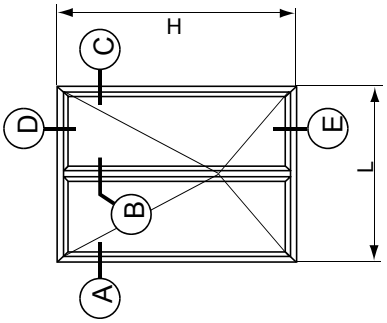

Рекомендуемые размеры

Размеры, мм		Площадь, м²	Вес окна (кг)	Вес на 1 м² (кг/м²)
L	H			
1100	1200	1,32	21,175	16,042
1200	1300	1,56	22,996	14,741
1300	1400	1,82	24,816	13,635

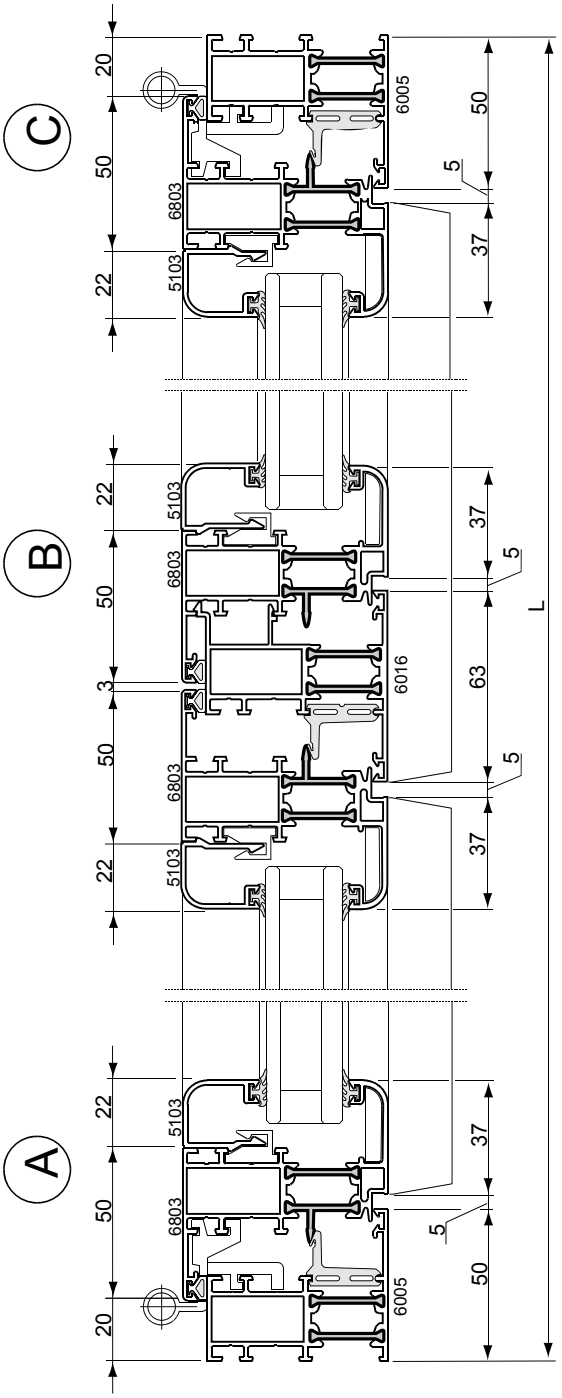

Схема разрезки профилей

6005	2 штуки	L	
			● 5103 4 штуки L - 243 / 2
6005	2 штуки	H	
			● 5103 4 штуки H - 140
6803	4 штуки	L - 43 / 2	
			5009 1 штука L - 183 / 2
6803	4 штуки	H - 40	
			5009 1 штука L - 183 / 2 + 68
6016	1 штука	H -110	

● Профили, которые могут быть заменены

Обработка профиля определяется применяемыми аксессуарами

Техническая карта

Сечение створочного профиля разработано с учетом обеспечения хорошей вентиляции камеры под стеклом

Объемная предкамера перед центральным уплотнением аккумулирует влагу и облегчает ее отвод наружу

Принцип изоляции:
Внутренняя и наружная части профиля соединены между собой вкладышами из изолирующего материала для уменьшения проводимости тепла или холода.
Таким образом, обеспечивается весьма ограниченный разброс значений коэффициента "К".

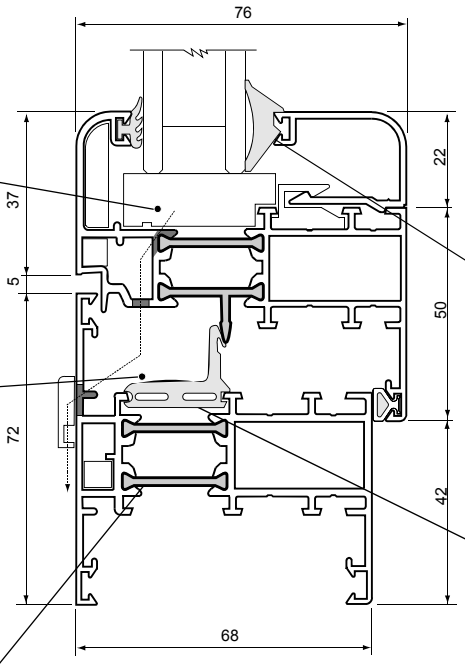

Клинообразное внутреннее герметизирующее уплотнение под стекло обеспечивает необходимое давление и контакт между стеклом и наружным уплотнением

Центральное уплотнение установлено таким образом, что образуется большая предкамера, обеспечивающая оптимальное уплотнение даже в экстремальных условиях

Примечание:
Аксессуары и инструменты аналогичны системе NT60.

ТЕХНИЧЕСКАЯ КАРТА СИСТЕМЫ

Серия: NEWTEC 68
Материал (сплав): *AlMgSi 0,5 F 22 анодируемый.*
Стандарты:
Прочностные свойства: *DIN 1748, часть 1*
Структура: *DIN 1725, часть 1*
Допуски на размеры и форму: *DIN 17615*
Тип герметизирующего уплотнения: *внешняя предкамера с перекрытием.*
Терморазрыв: *выполнен в виде двух непрерывных полиамидных прутков, армированных стекловолокном.*
Крепление остекления: *с использованием нормальных и закругленной формы штапиков, разрезаемых под углом 45 или 90°.*
Камера стекла: *размер определяется типом используемого профиля*
Базовые размеры системы:
толщина рамы 68 мм
толщина створки 68 или 76 мм.
Система из двух алюминиевых экструдированных профилей, жестко соединенных между собой с помощью двух полиамидных прутков, армированных стекловолокном.
Зазор между рамой и створкой 5 мм.
Просвет между створкой и верхним краем центрального уплотнения 5 мм.
Полка под стекло 22 мм при использовании стандартного или скругленного штапика.
Полка примыкания к стене 22 мм.
Область применения:
Система позволяет конструировать окна, двери с окнами, двери с одним или более полотнами с термомостом. Используя весь ассортимент аксессуаров, возможно изготовление нижнеподвесных, поворотных, верхнеподвесных, поворотно-откидных и моноблочных окон.

Профили относятся к Классу DIN 4108 группа 2.1

Рамы

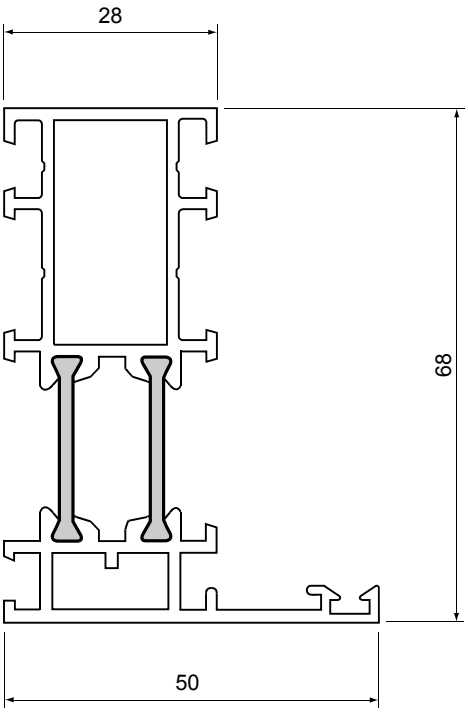

6852
1,39 кг/м.п.

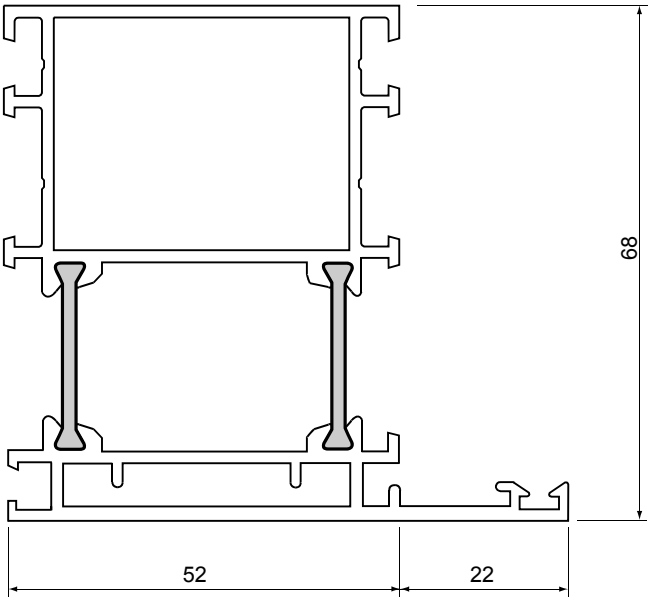

6857
1,88 кг/м.п.

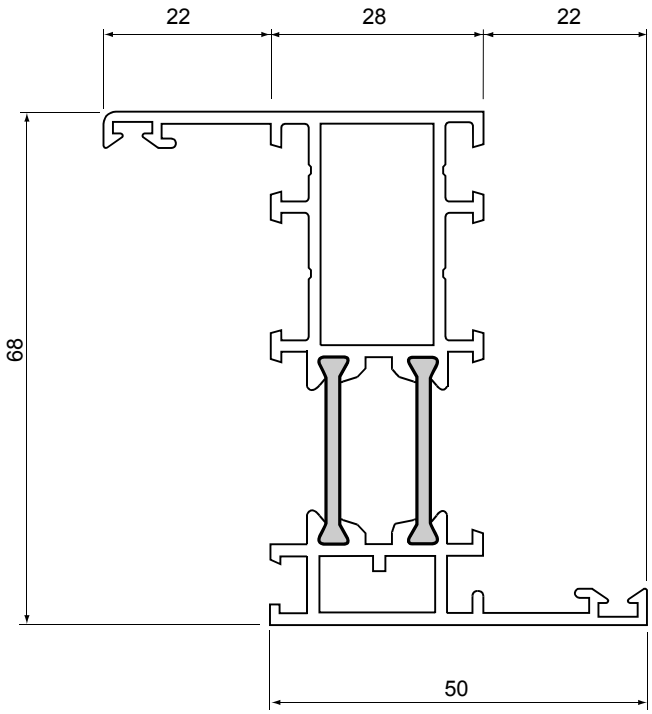

6850
1,50 кг/м.п.

Рамы

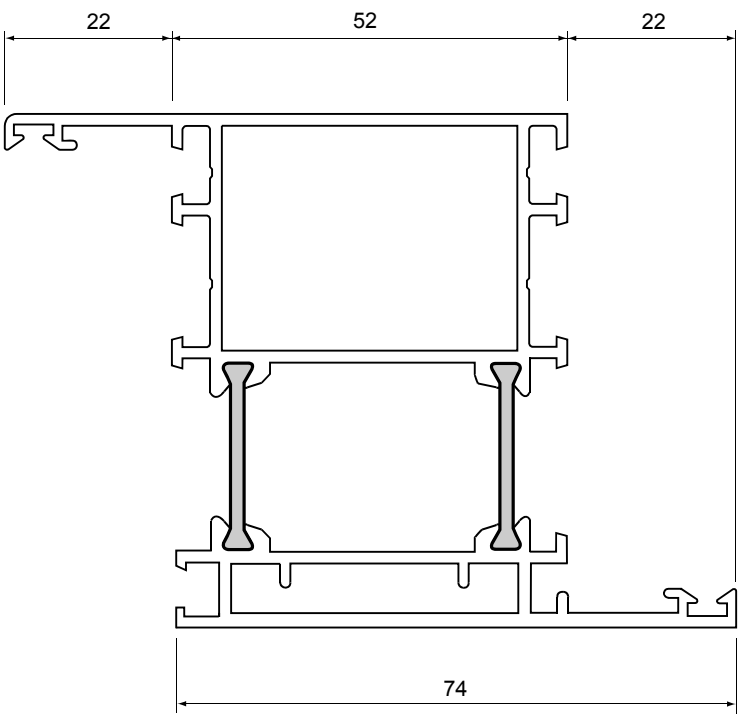

6855
2,001 кг/м.п.

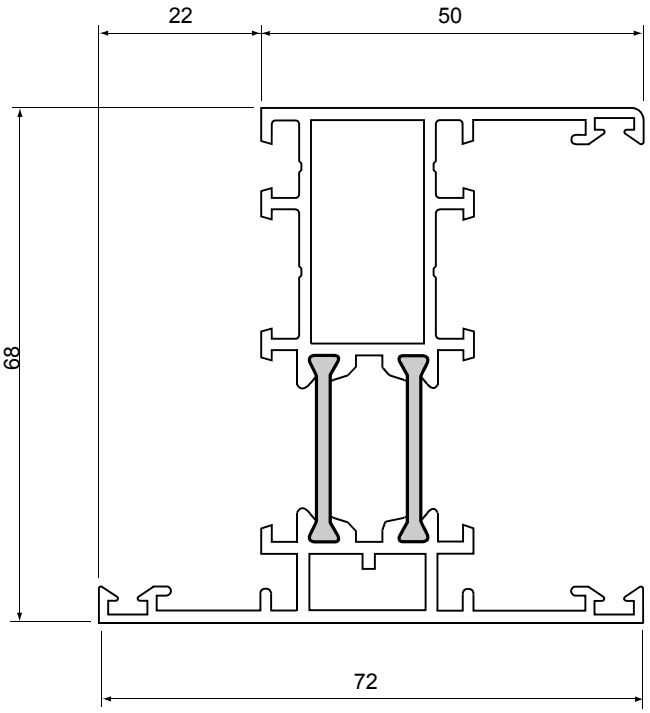

6853
1,62 кг/м.п.

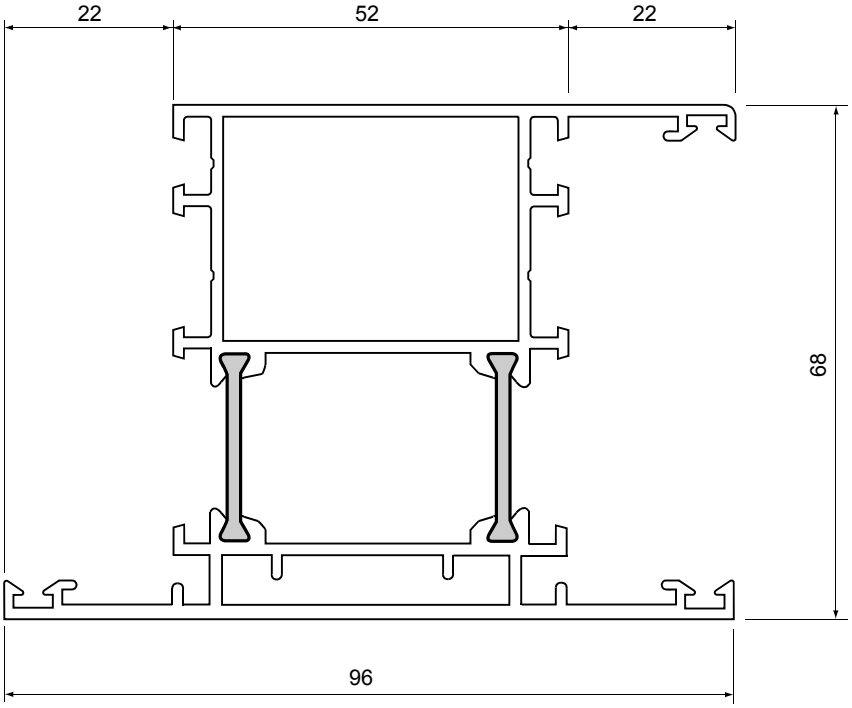

6859
2,141 кг/м.п.

Стойки и ригели

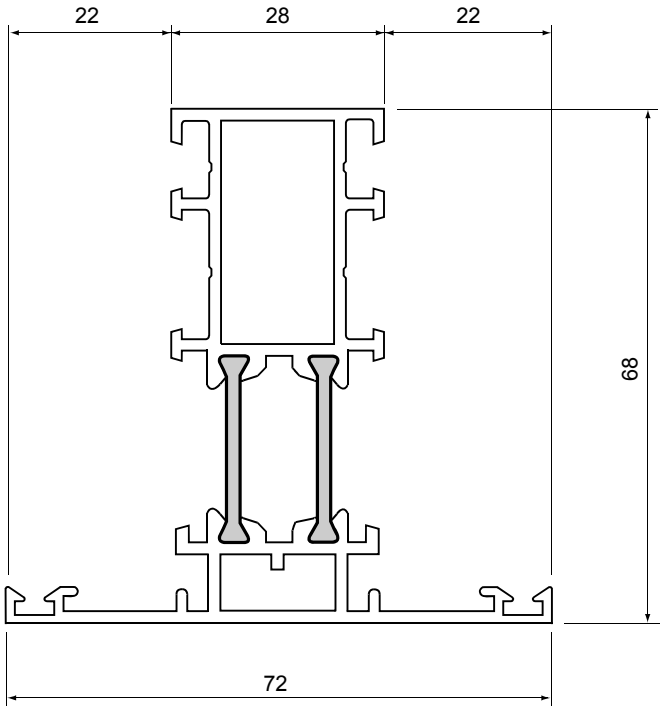

6851
1,50 кг/м.п.

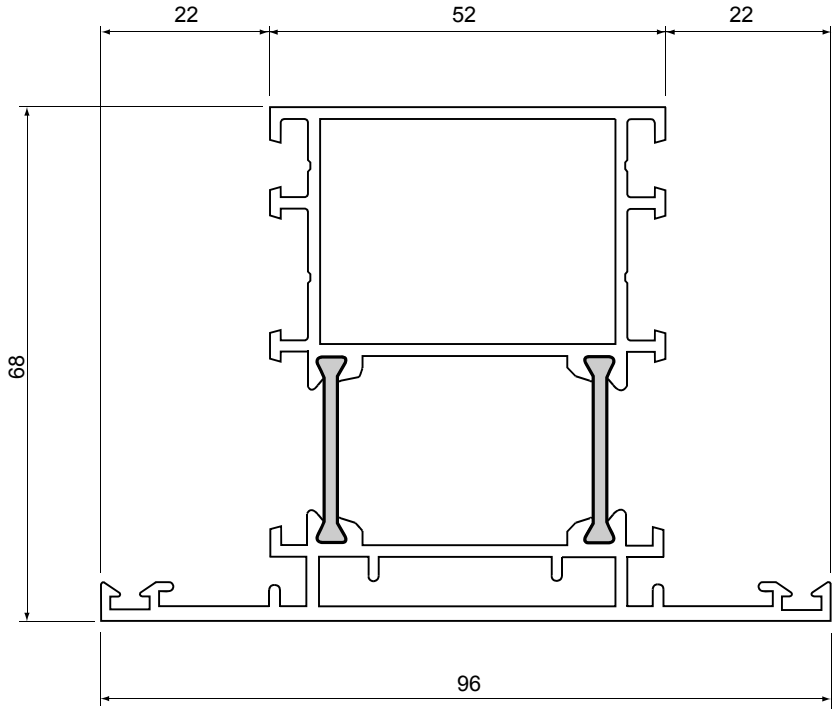

6856
2,002 кг/м.п.

Горизонтальные панели и отбойные доски

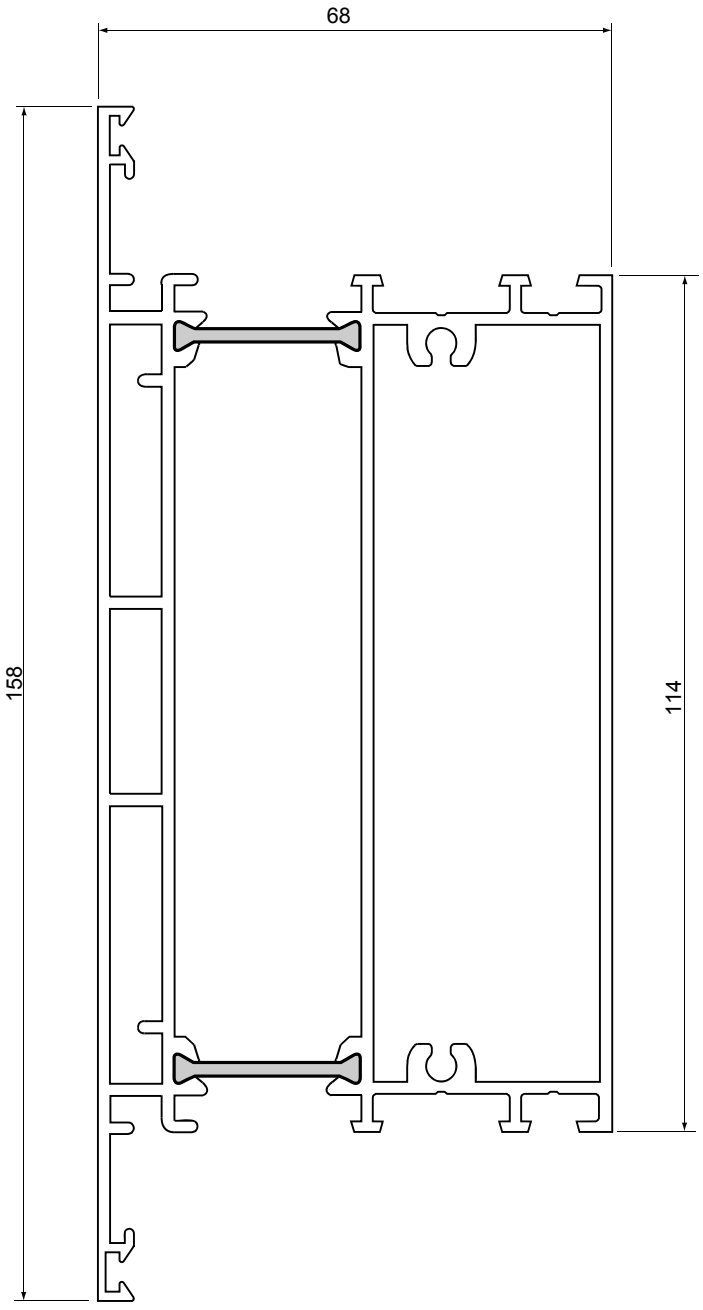

6861
3,41 кг/м.п.

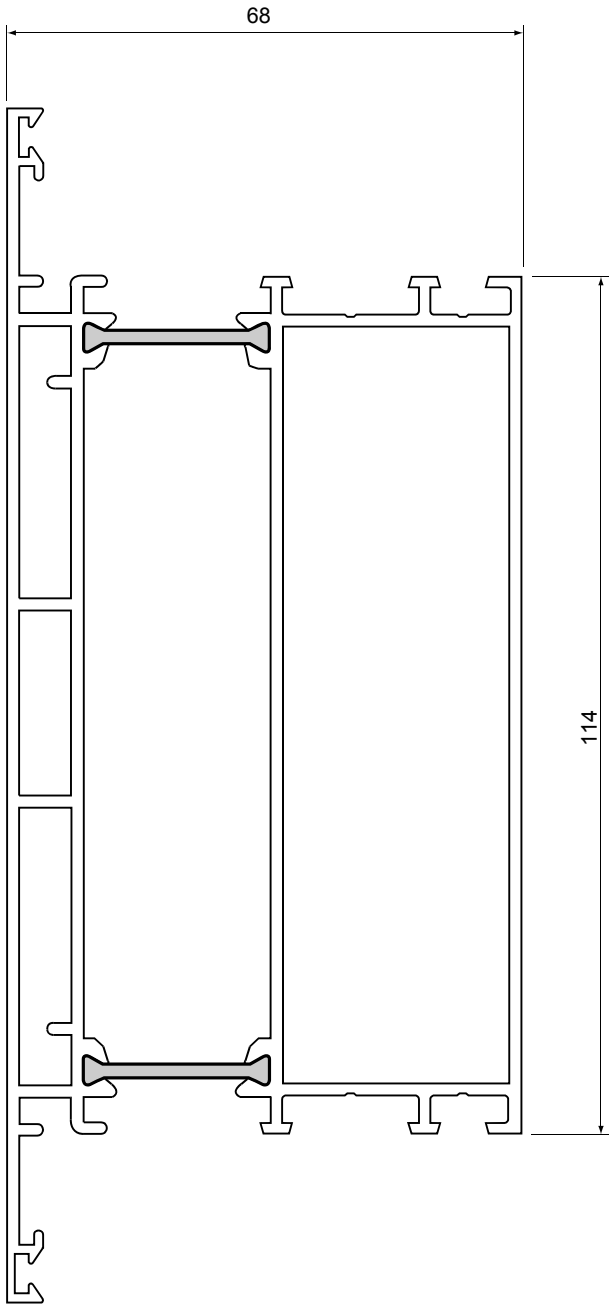

6858
3,27 кг/м.п.
только на заказ

Горизонтальные панели и отбойные доски

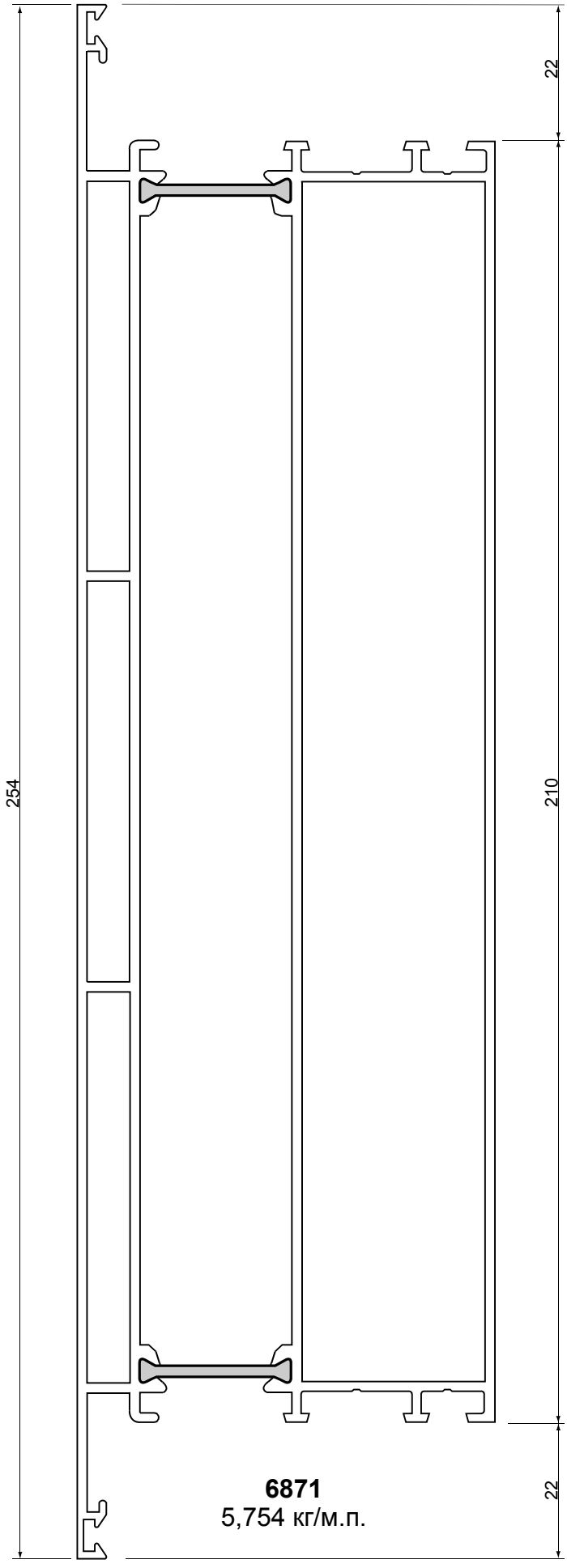

6871
5,754 кг/м.п.

Горизонтальные панели и отбойные доски

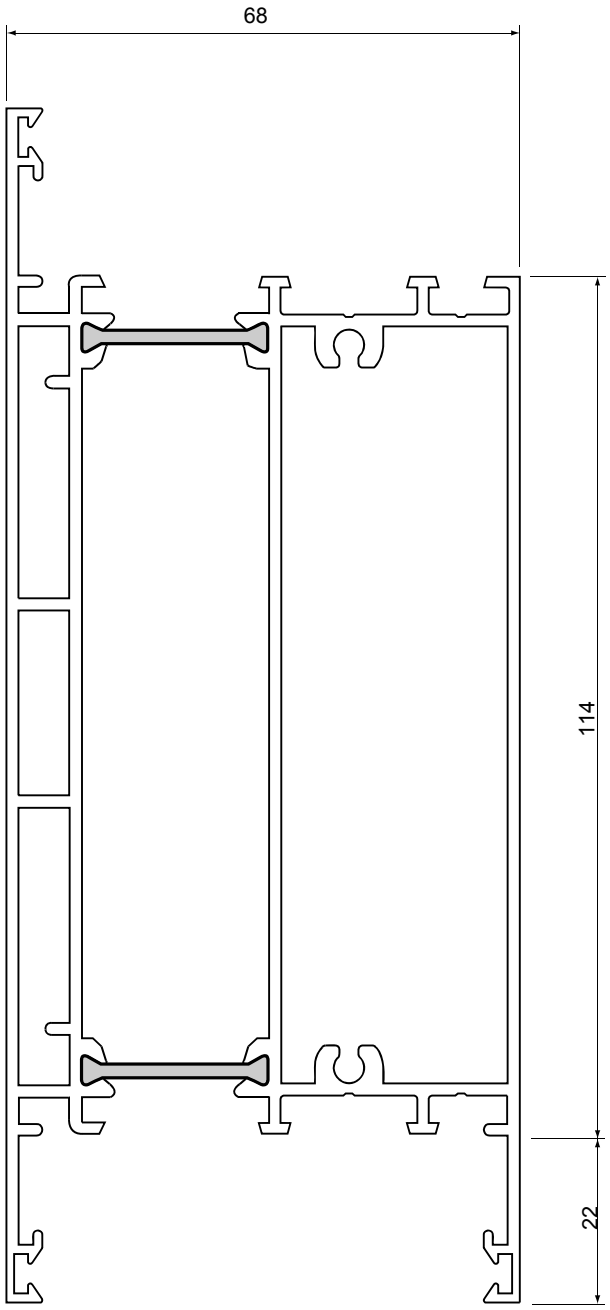

6806
3,519 кг/м.п.
только на заказ

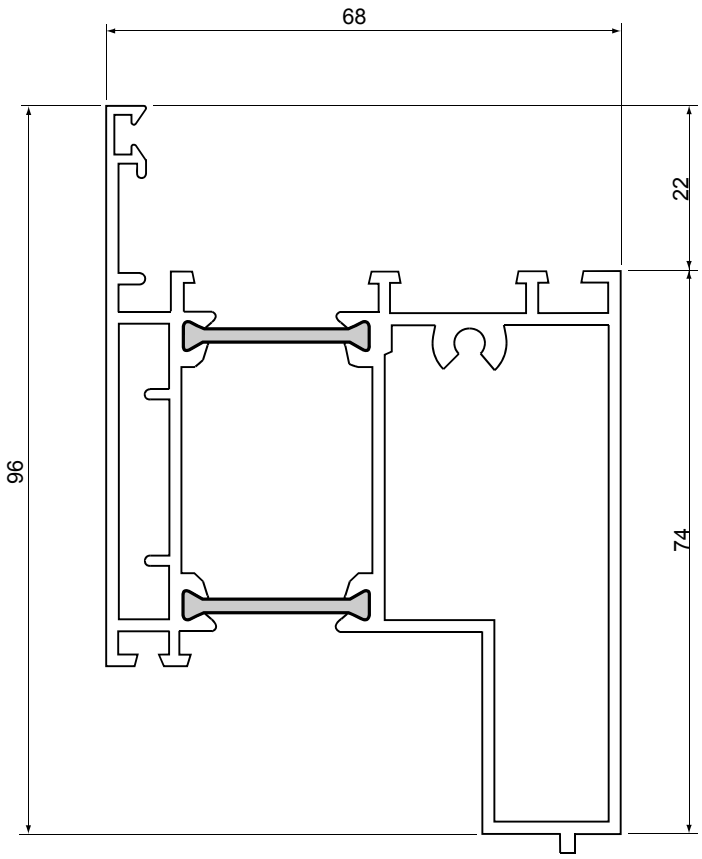

6860
2,14 кг/м.п.

Створки

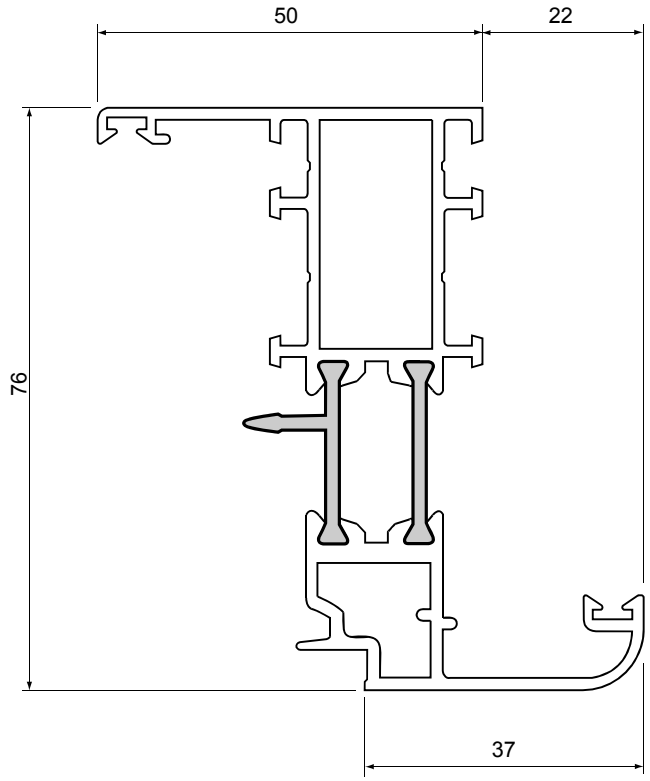

7600
1,568 кг/м.п.

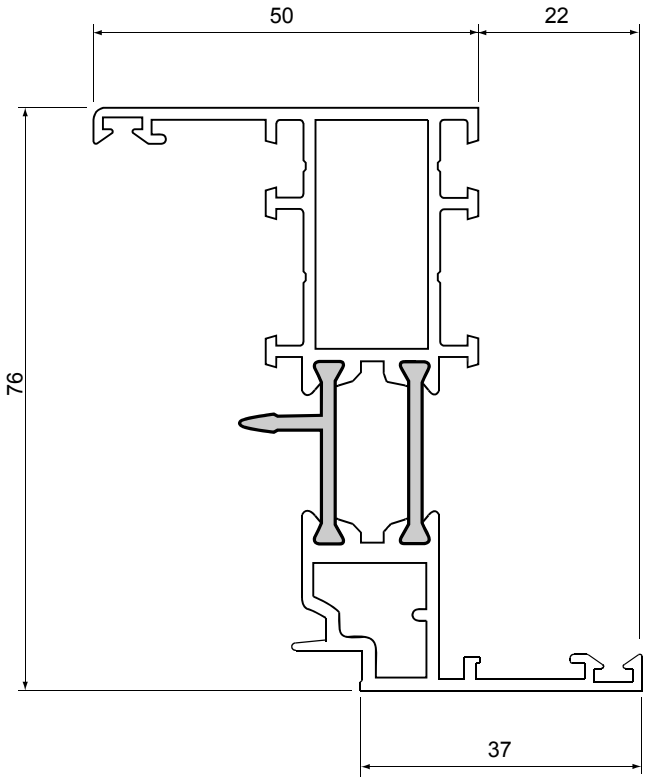

7601
1,46 кг/м.п.

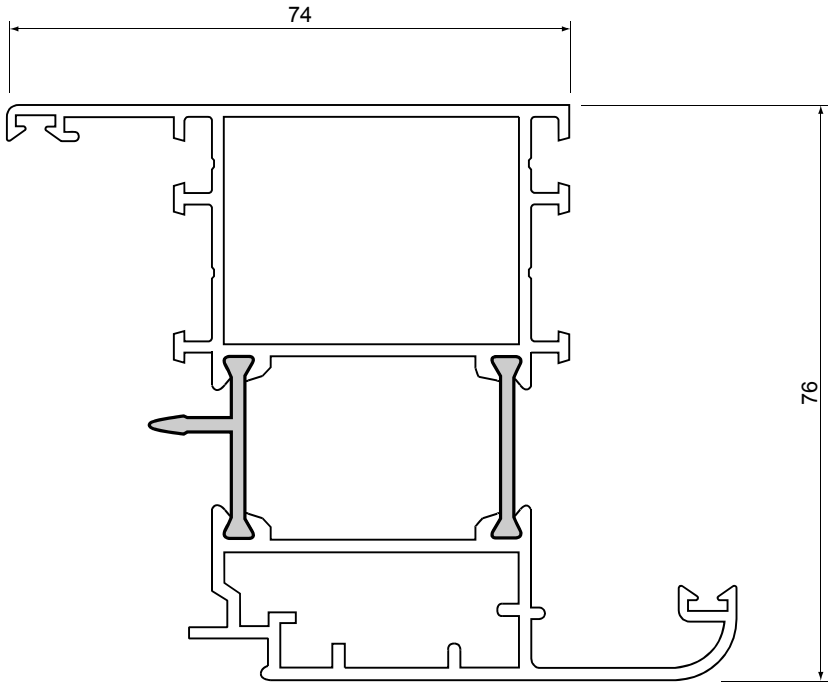

6805
2,08 кг/м.п.

Створки внутреннего открывания

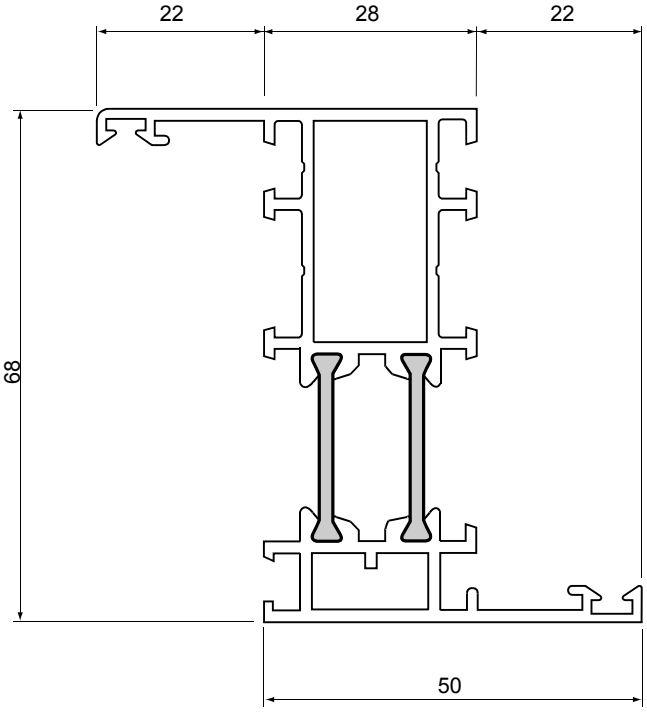

6850
1,50 кг/м.п.

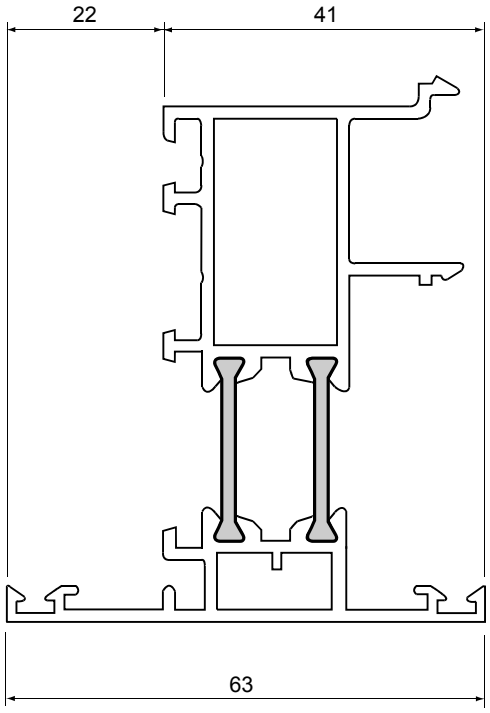

6854
1,49 кг/м.п.

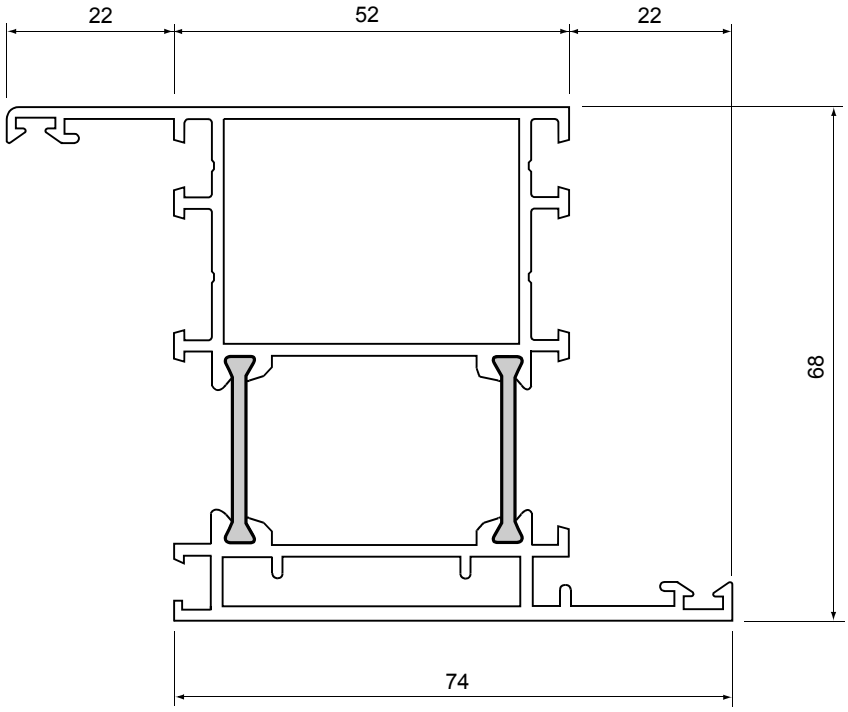

6855
2,001 кг/м.п.

Створки наружного открывания

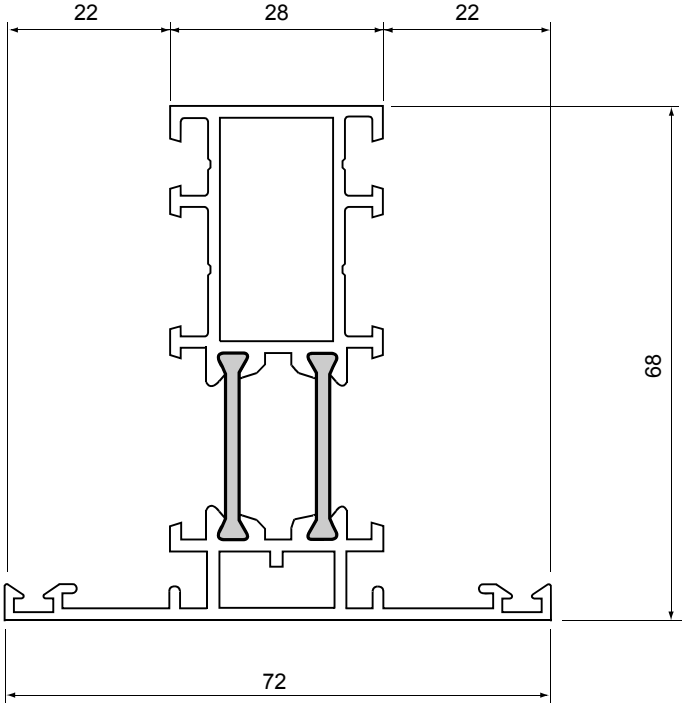

6851
1,50 кг/м.п.

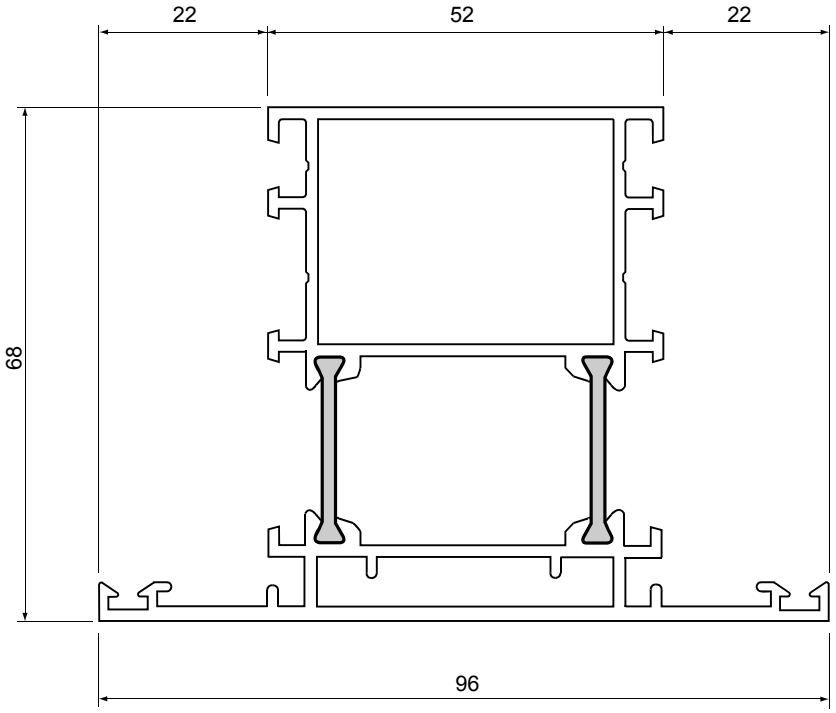

6856
2,002 кг/м.п.

Рамы для компланарных дверей

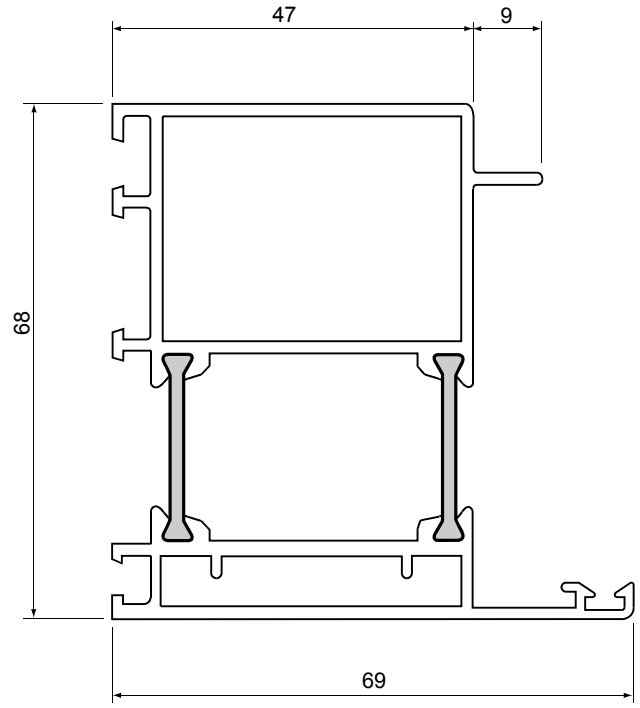

6862
1,799 кг/м.п.

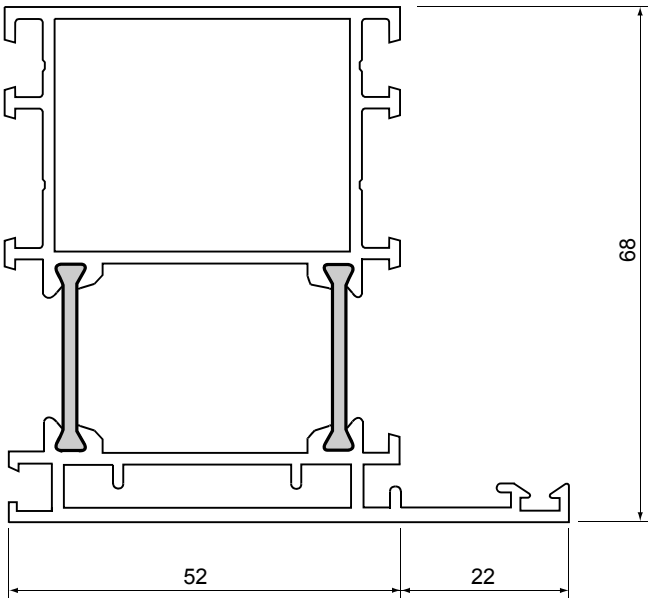

6857
1,88 кг/м.п.

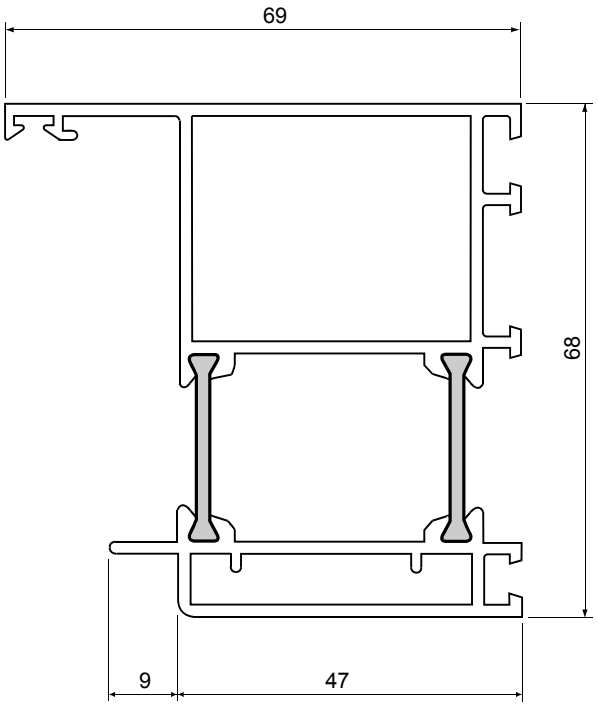

NEW !

6865
1,74 кг/м.п.

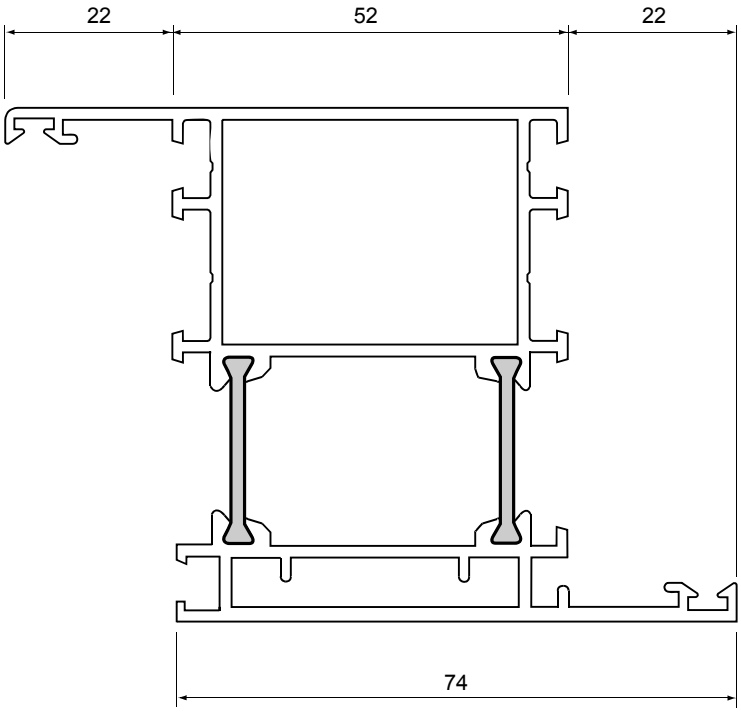

6855
2,001 кг/м.п.

Рамы для компланарных дверей

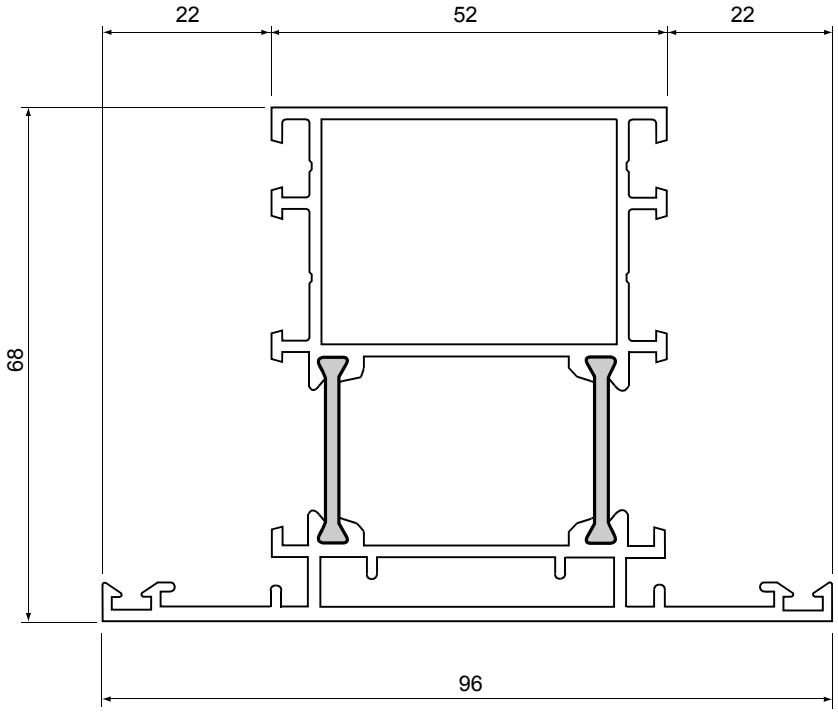

6856
2,002 кг/м.п.

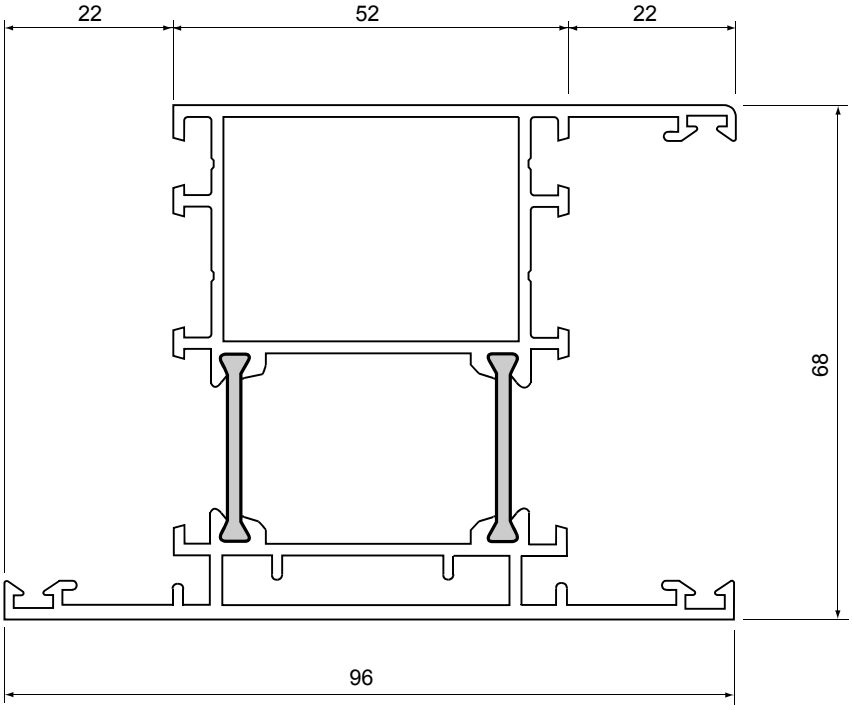

6859
2,141 кг/м.п.

Створки для компланарных дверей

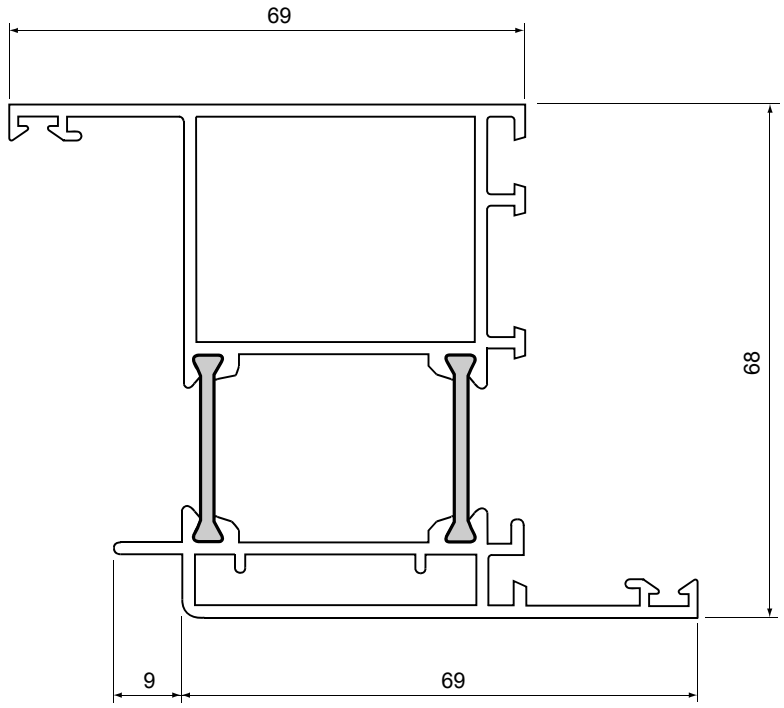

6864
1,92 кг/м.п.

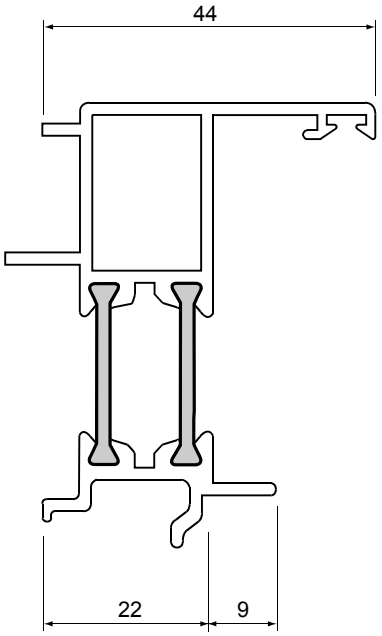

6032
1,06 кг/м.п.

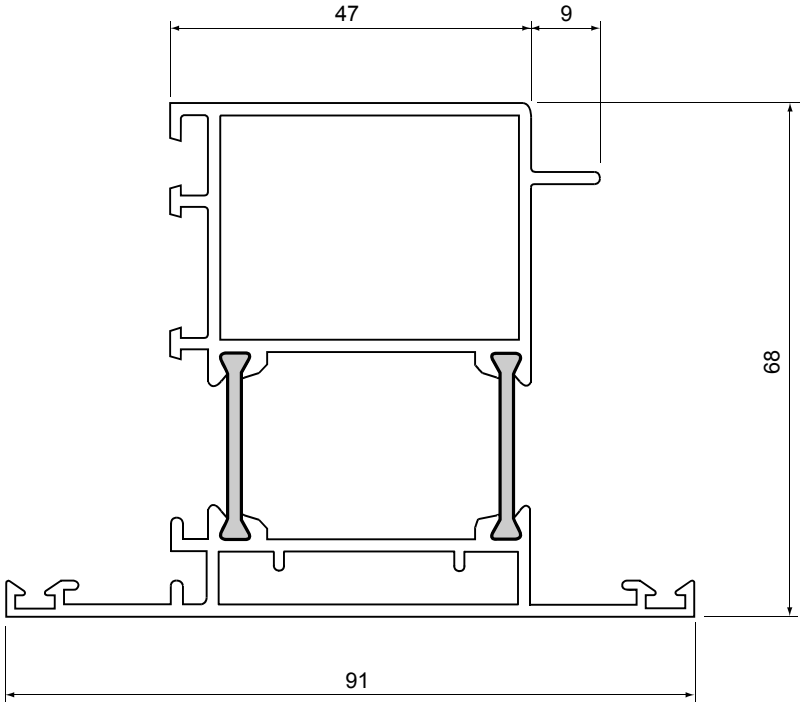

6863
1,923 кг/м.п.

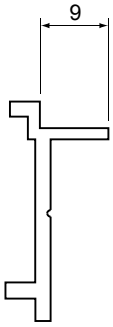

5074
0,193 кг/м.п.

Дополнительные профили

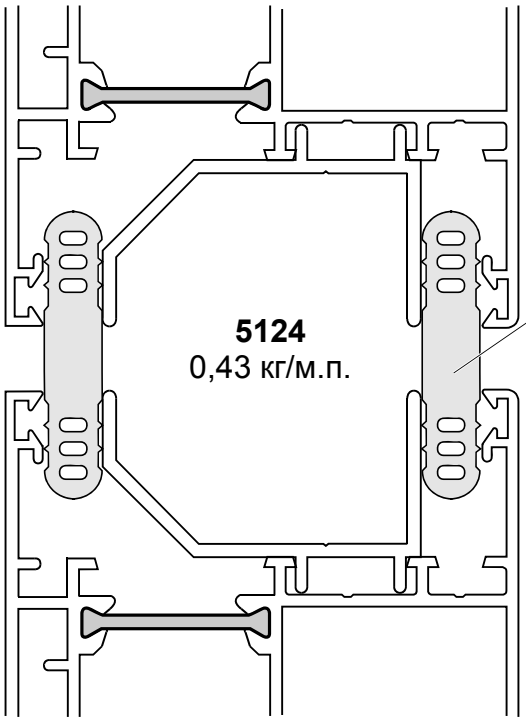

5124
0,43 кг/м.п.

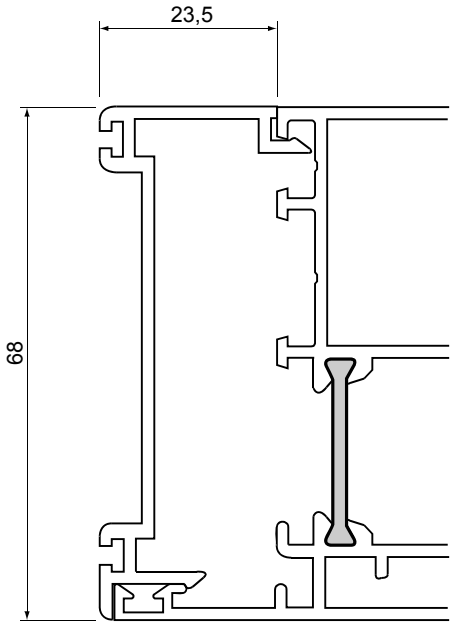

6820
0,53 кг/м.п.

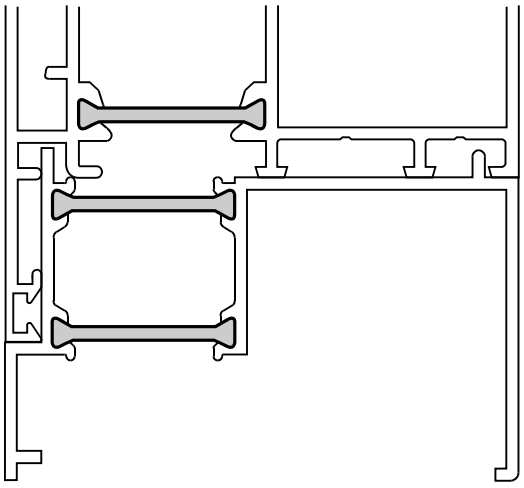

6808
1,07 кг/м.п.

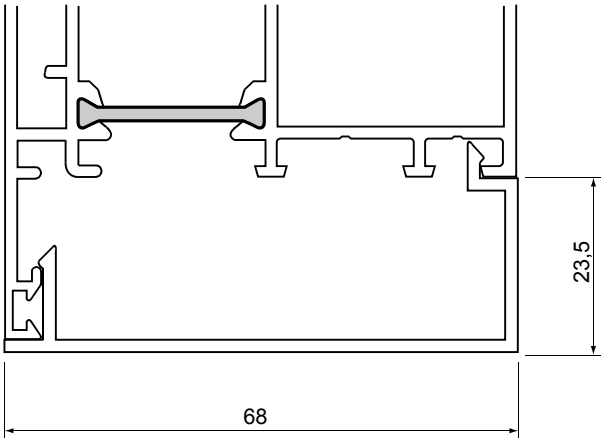

6822
0,458 кг/м.п.

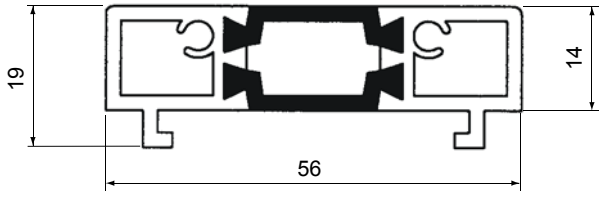

NEW !

6116
0,884 кг/м.п.

Штапики

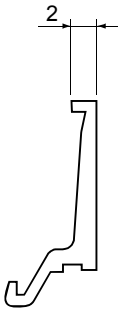

5186
0,164 кг/м.п.

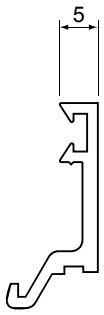

5499
0,19 кг/м.п.

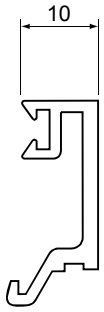

5431
0,243 кг/м.п.

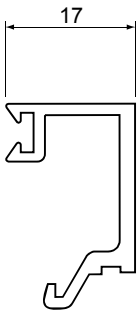

5530
0,271 кг/м.п.

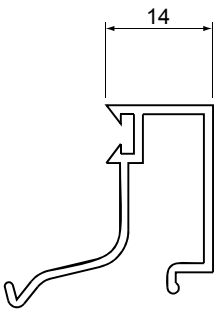

5256
0,29 кг/м.п.

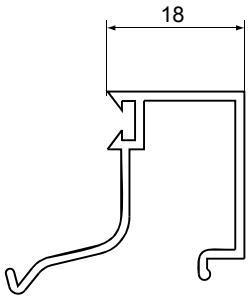

5257
0,30 кг/м.п.

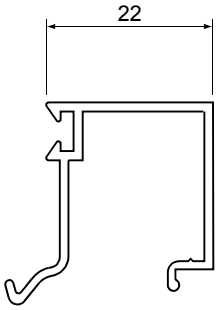

5258
0,302 кг/м.п.

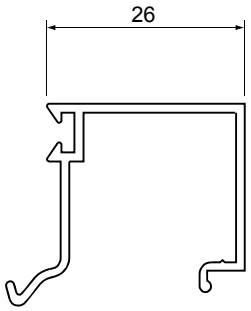

5259
0,305 кг/м.п.

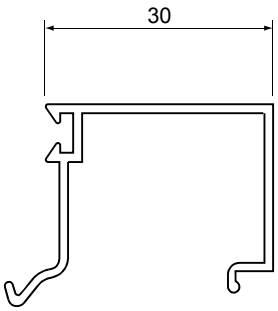

5260
0,32 кг/м.п.

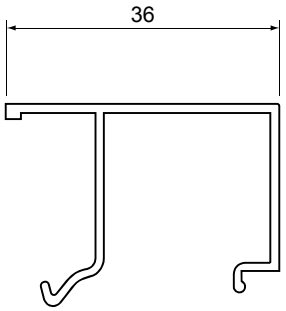

5106
0,302 кг/м.п.

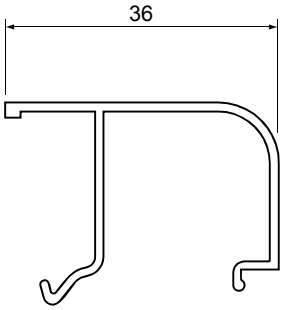

5266
0,293 кг/м.п.

Штапики

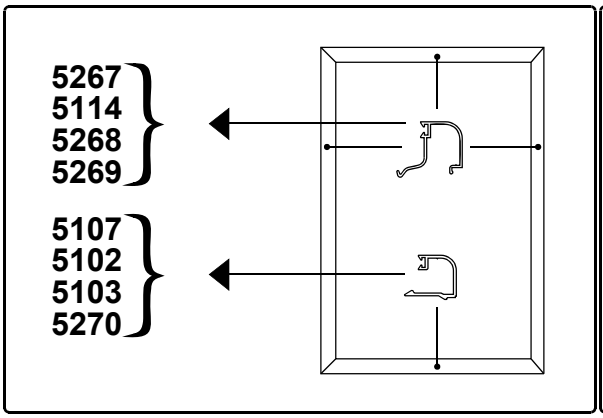

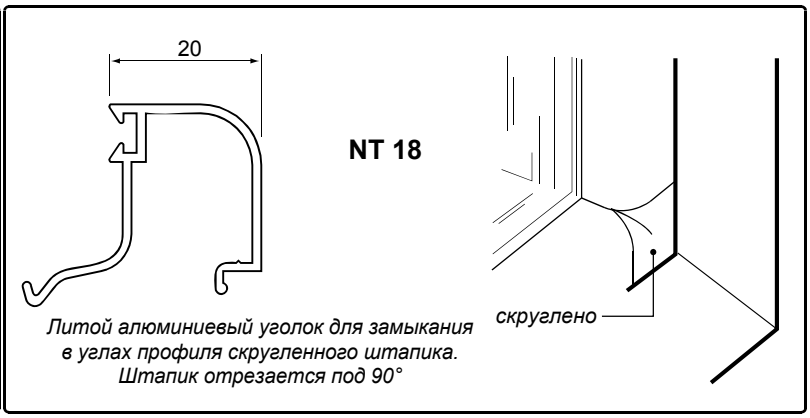

Литой алюминиевый уголок для замыкания в углах профиля скругленного штапика. Штапик отрезается под 90°

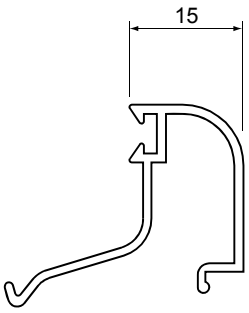

5267
0,27 кг/м.п.

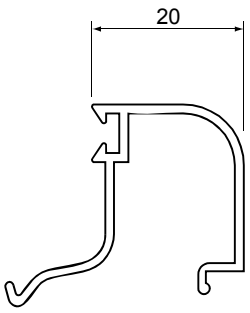

5114
0,273 кг/м.п.

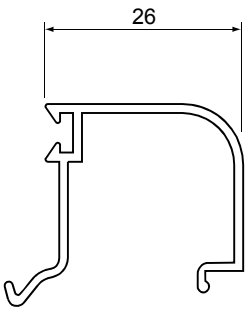

5268
0,274 кг/м.п.

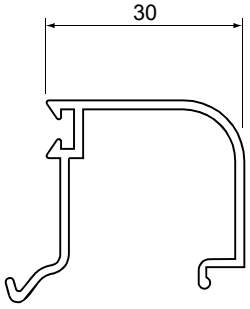

5269
0,287 кг/м.п.

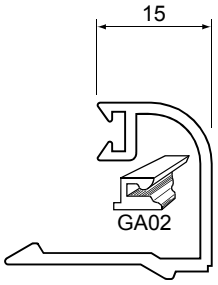

5107
0,289 кг/м.п.

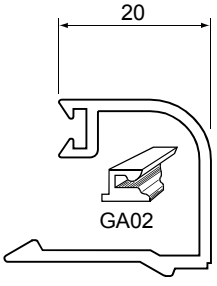

5102
0,30 кг/м.п.

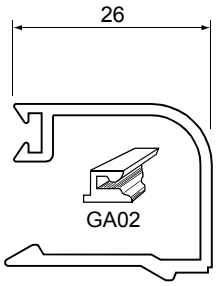

5103
0,334 кг/м.п.

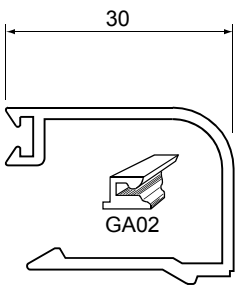

5270
0,353 кг/м.п.

Подбор штапиков и уплотнений

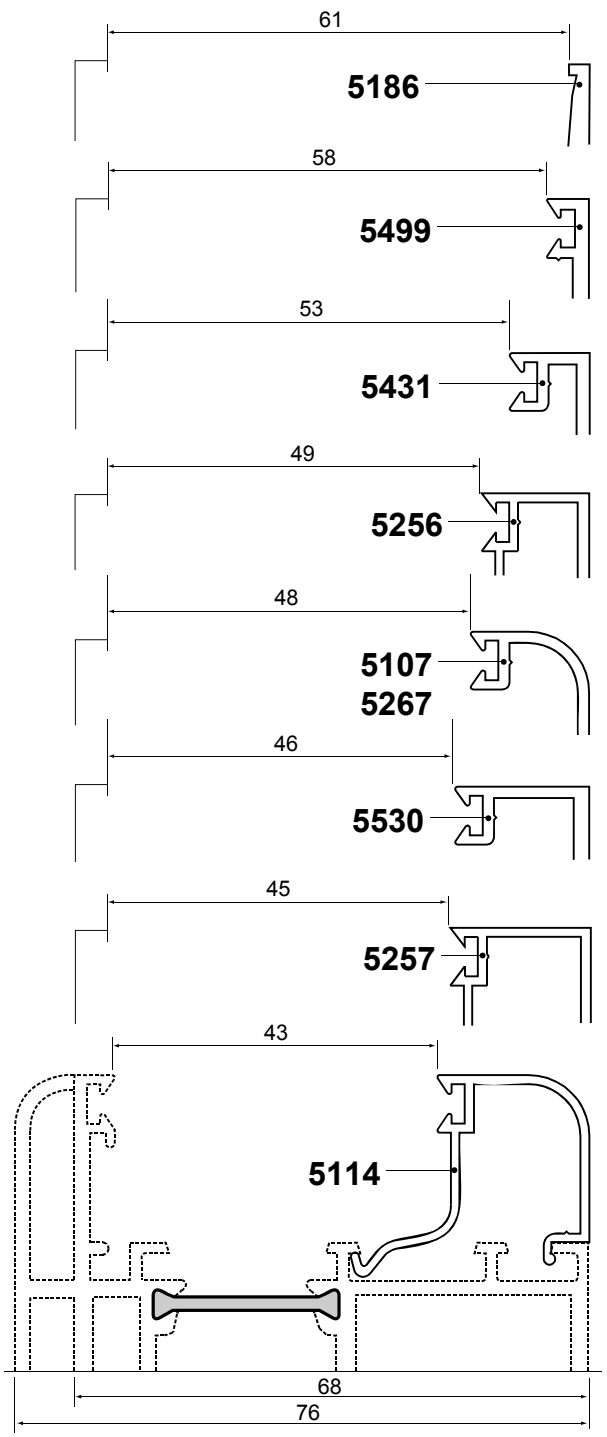

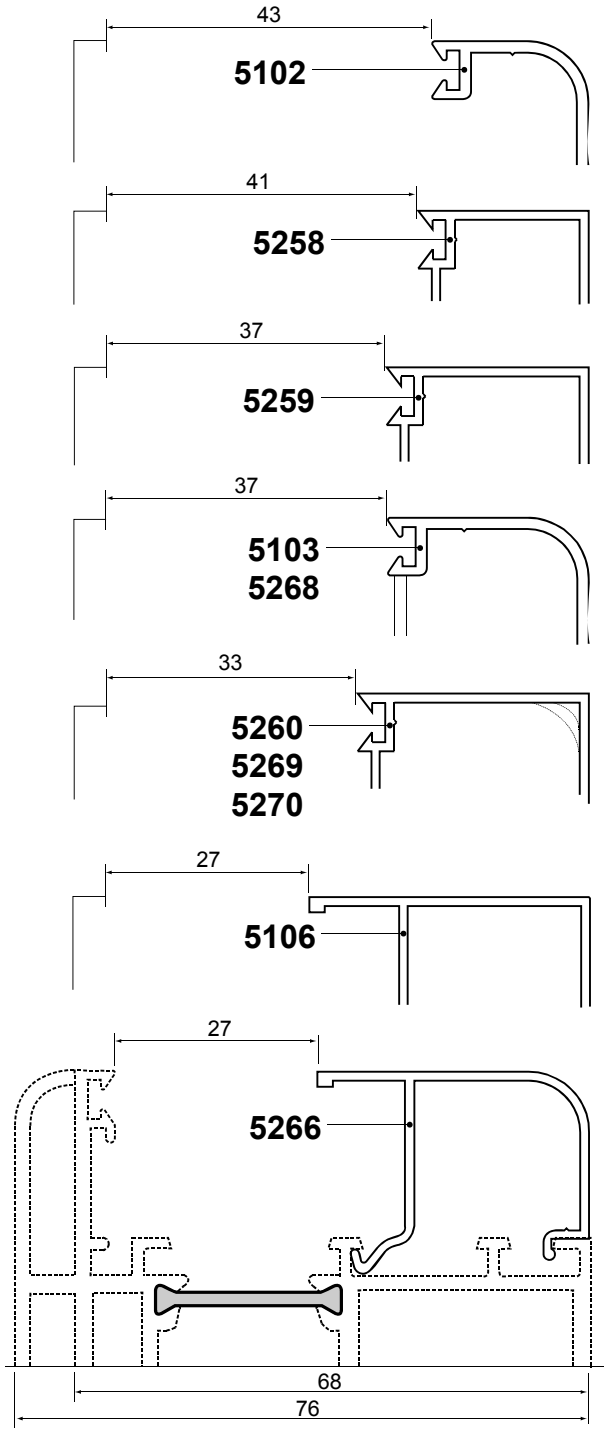

Внешние уплотнения			Внутренние уплотнения		
	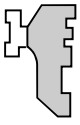				
G008-P 1.5 мм	**G009-P 3 мм**	**G045-D 3 мм**	**G002-D 2.5 мм**	**G003-D 3 - 4 мм**	**G004-D 5 - 6 мм**

Поддерживающие и фиксирующие подкладки под стеклопакет (схемы установки)

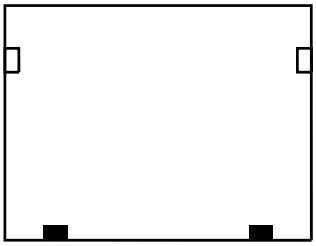

Глухая рама

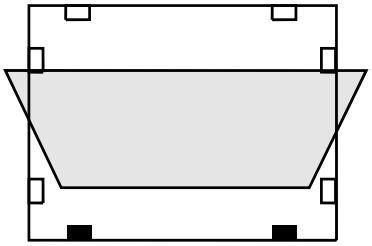

Горизонтальная качающаяся створка

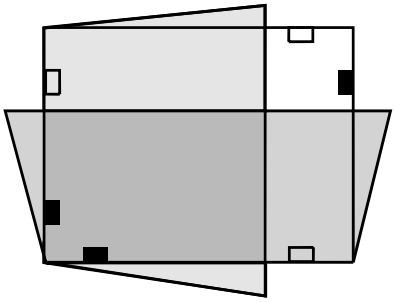

Поворотно-откидная створка

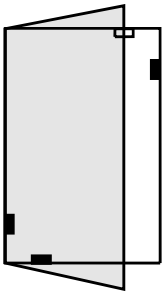

Поворотная створка

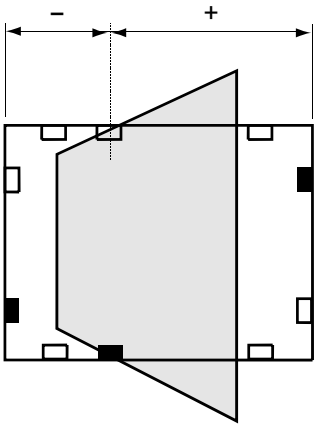

Вертикальная качающаяся асимметричная створка

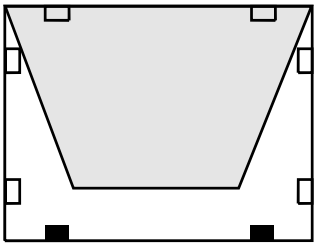

Фрамуга с верхней подвеской

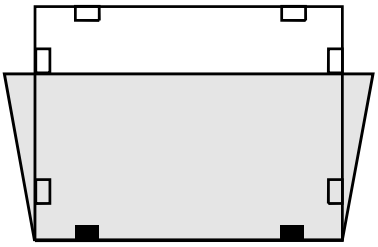

Фрамужная створка

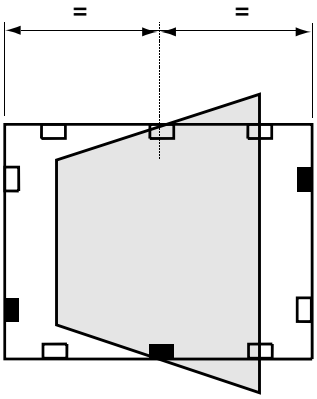

Вертикальная качающаяся симметричная створка

Подкладки:

Поддерживающая

Фиксирующая

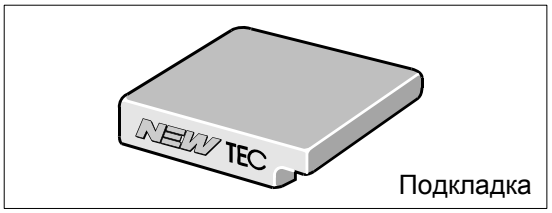

Подкладка

NT14 - подкладка для створки окна

NT138 - подкладка для двери и глухой части

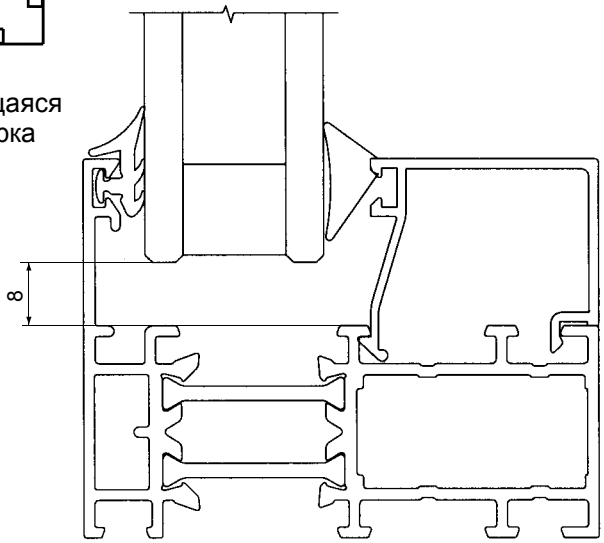

Внутреннее открывание

Поперечные сечения

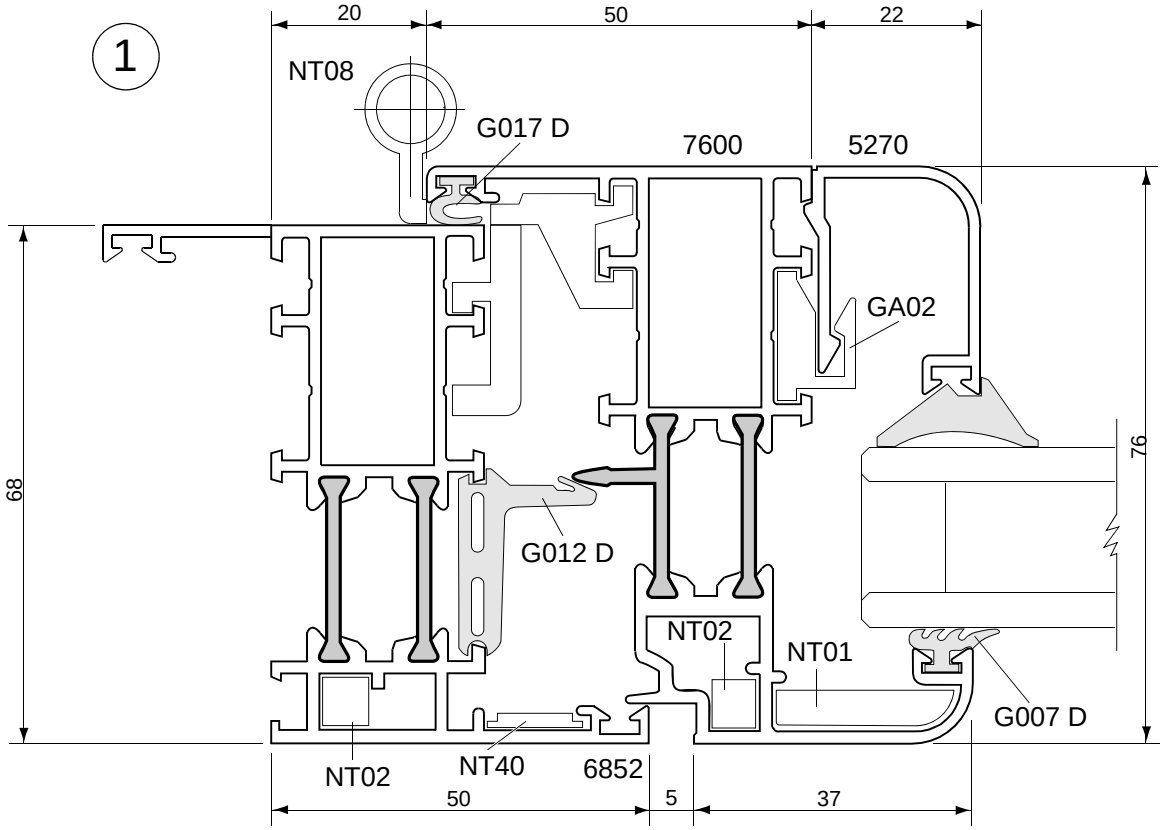

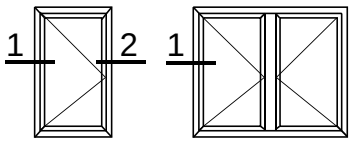

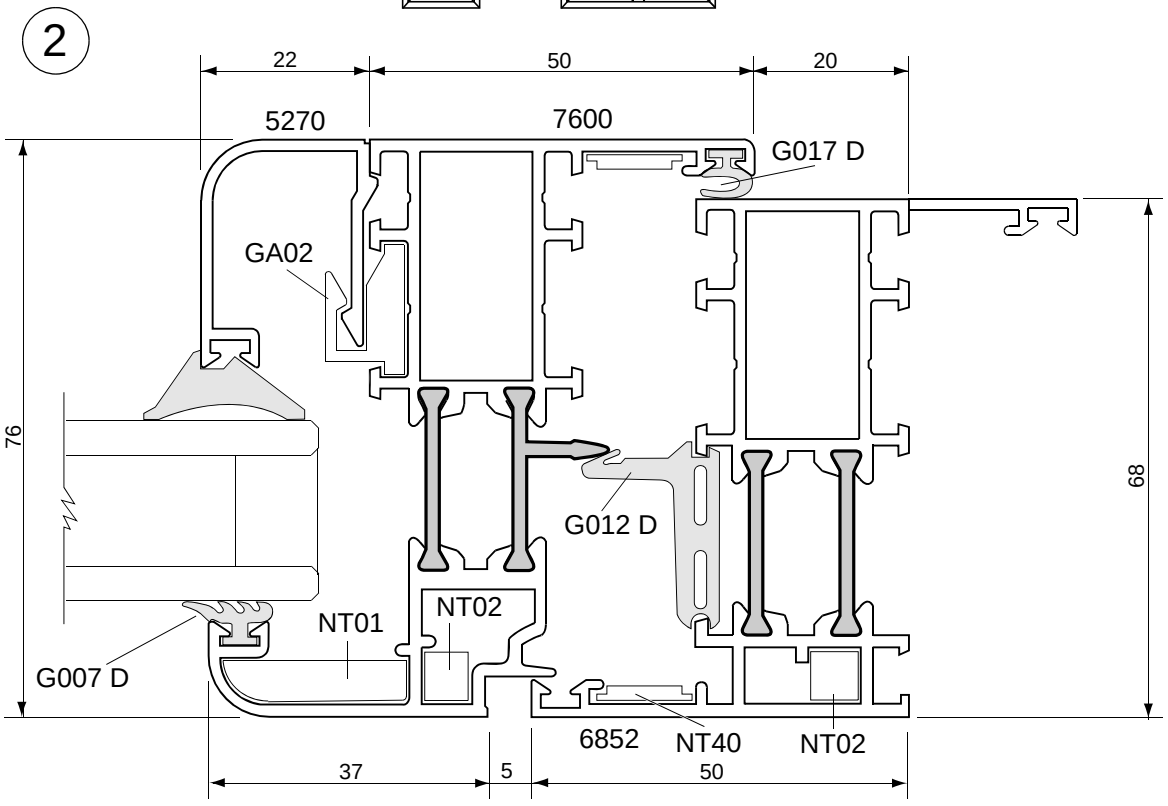

Внутреннее открывание

Поперечные сечения

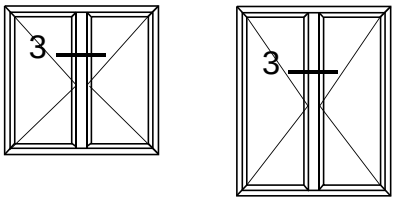

3

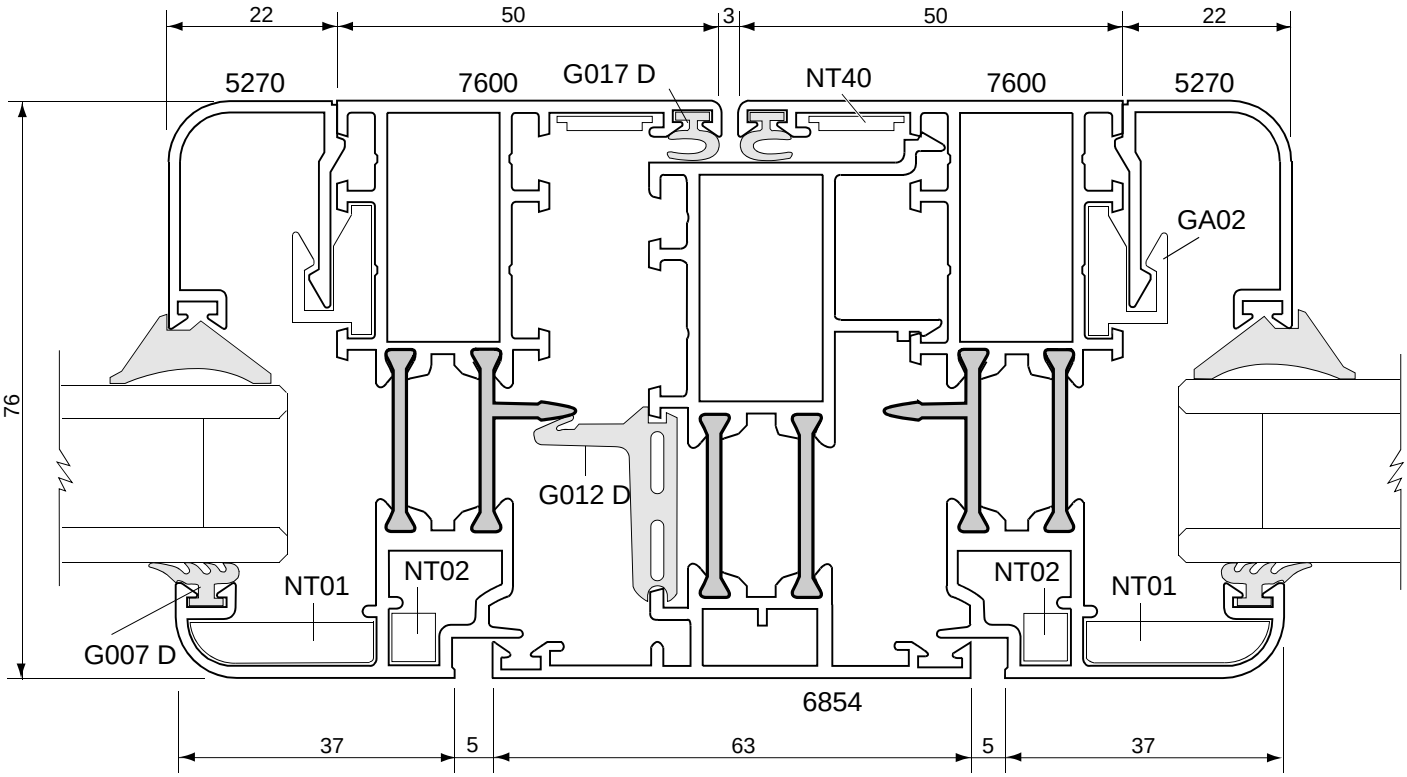

Внутреннее открывание

Поперечные сечения

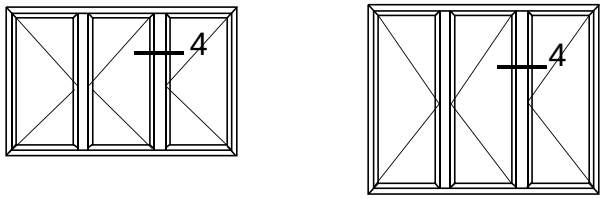

4

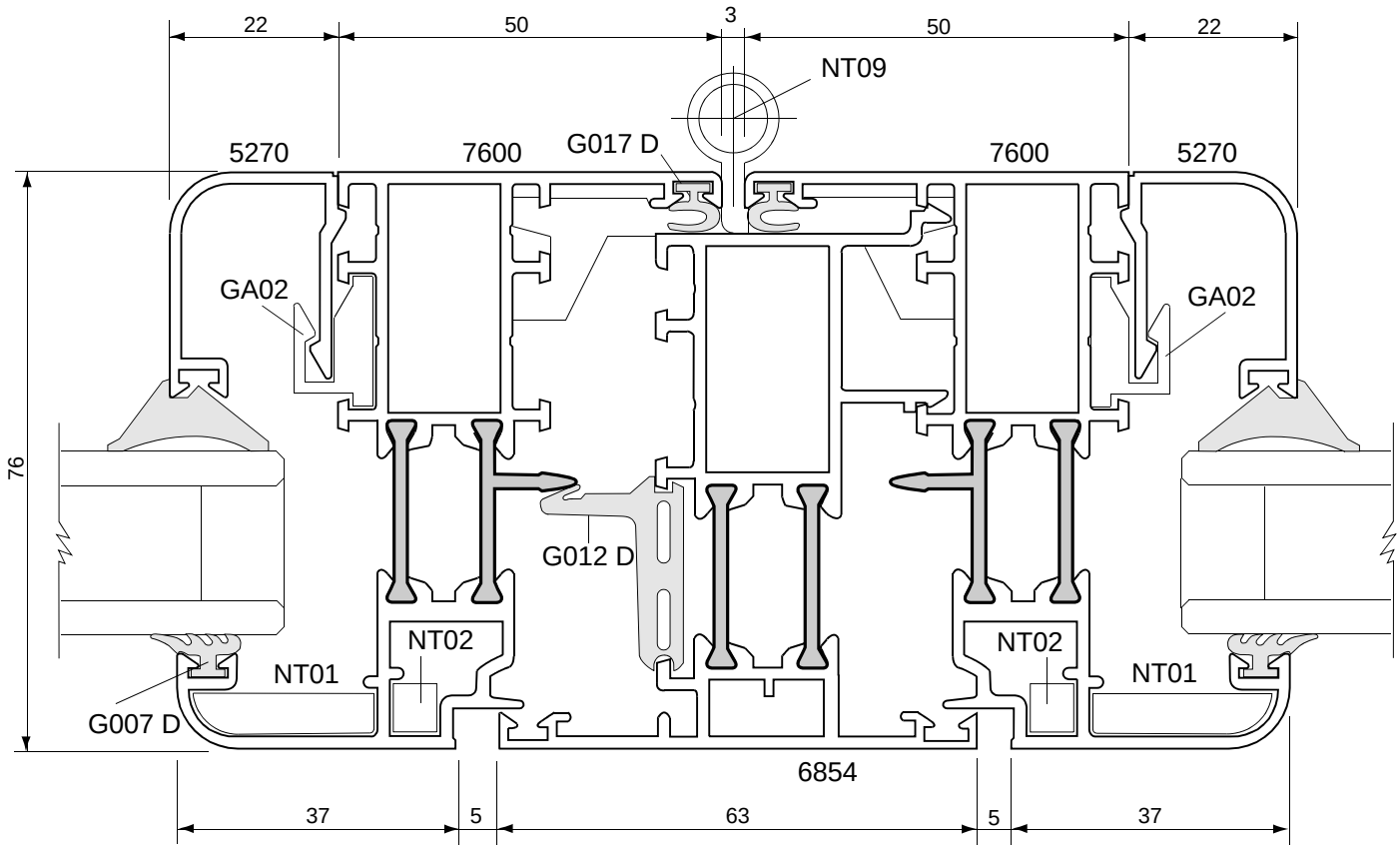

Внутреннее открывание

Поперечные сечения

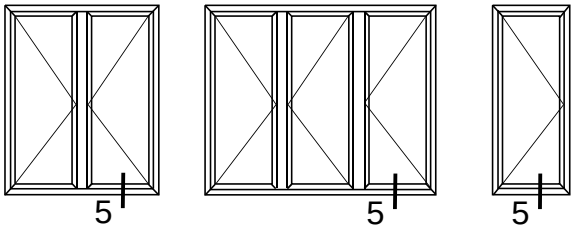

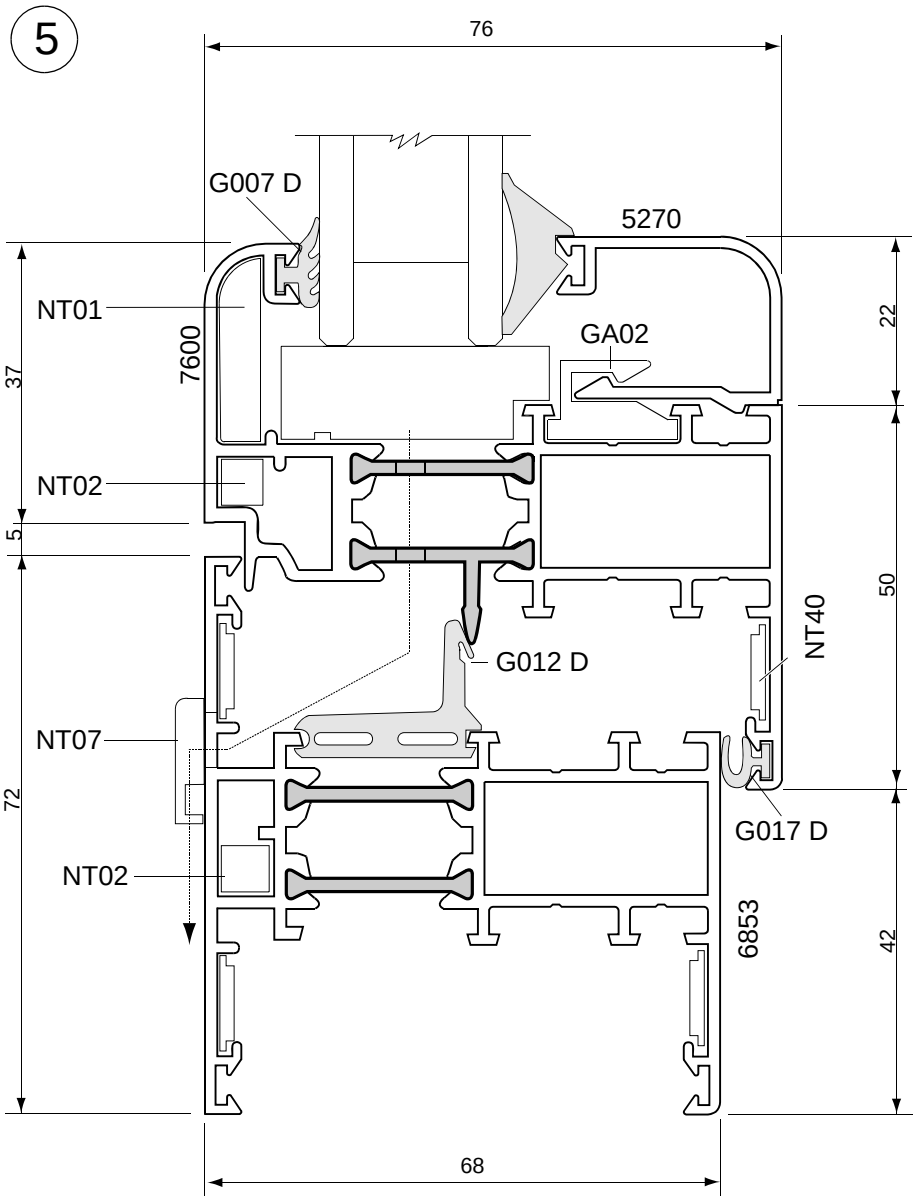

Внутреннее открывание

Поперечные сечения

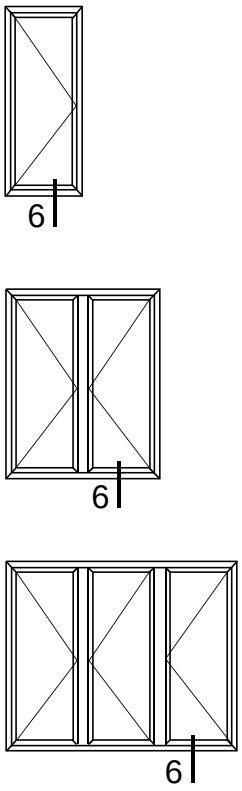

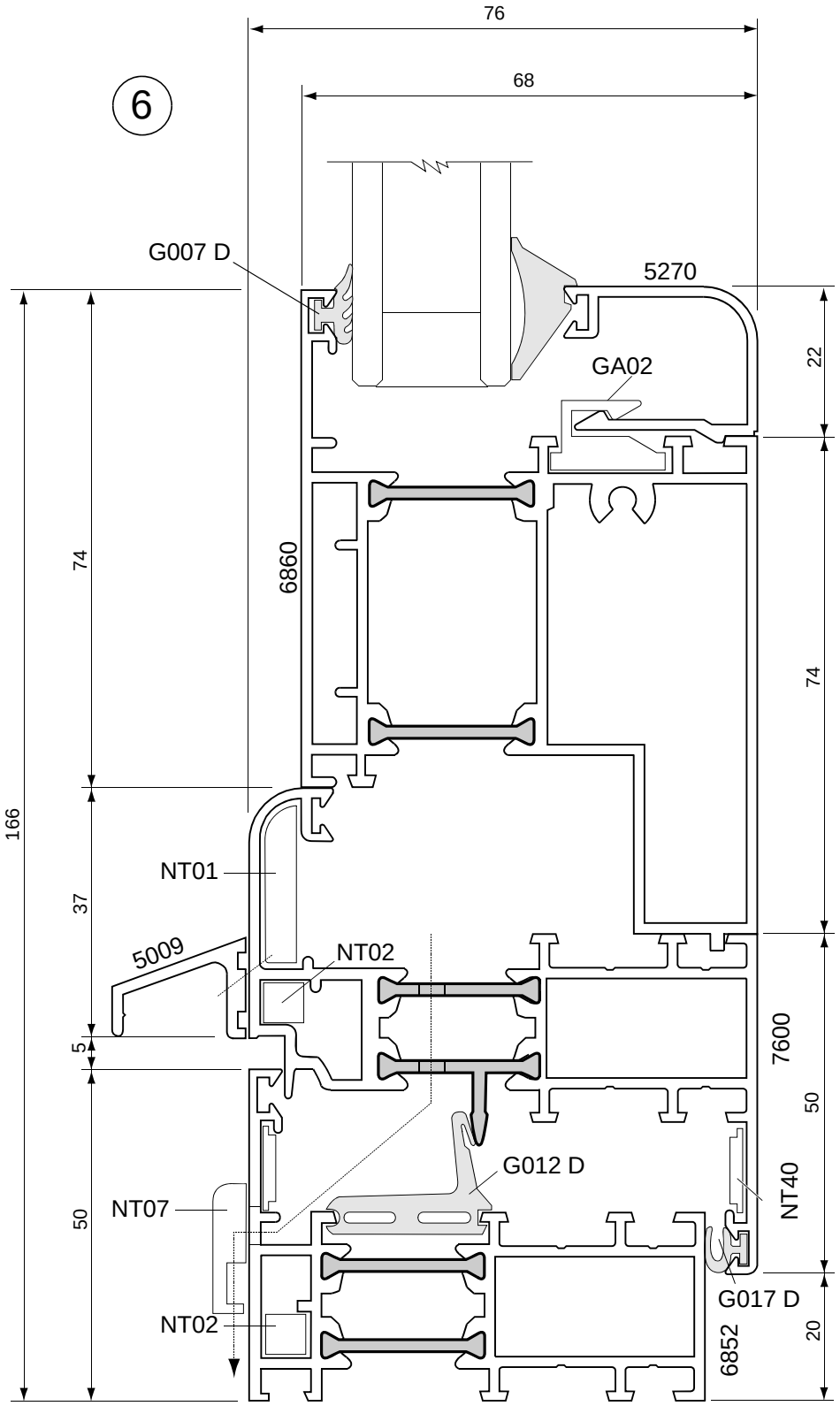

Внутреннее открывание

Поперечные сечения

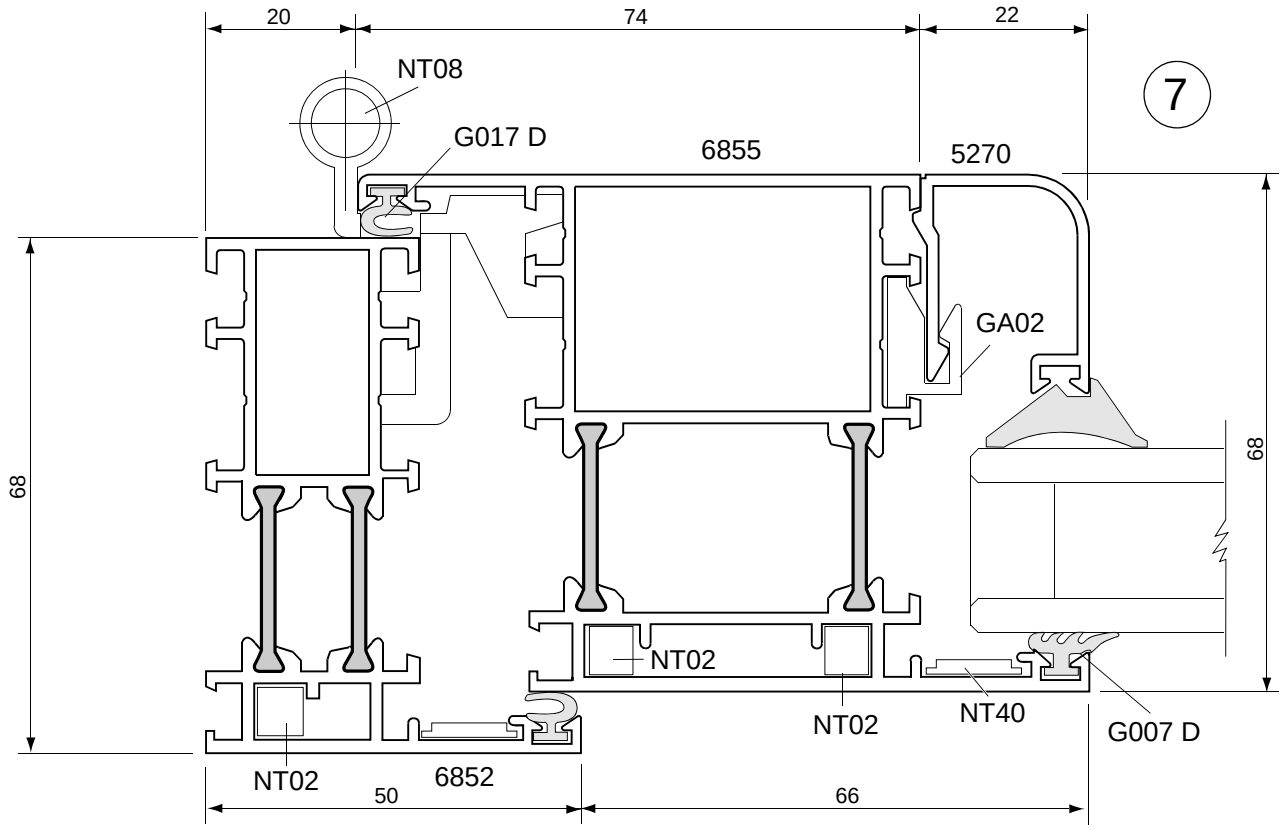

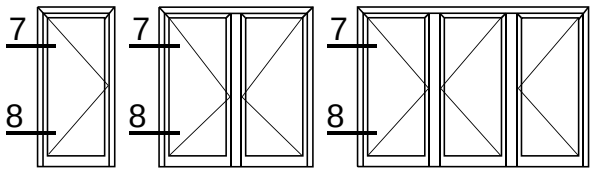

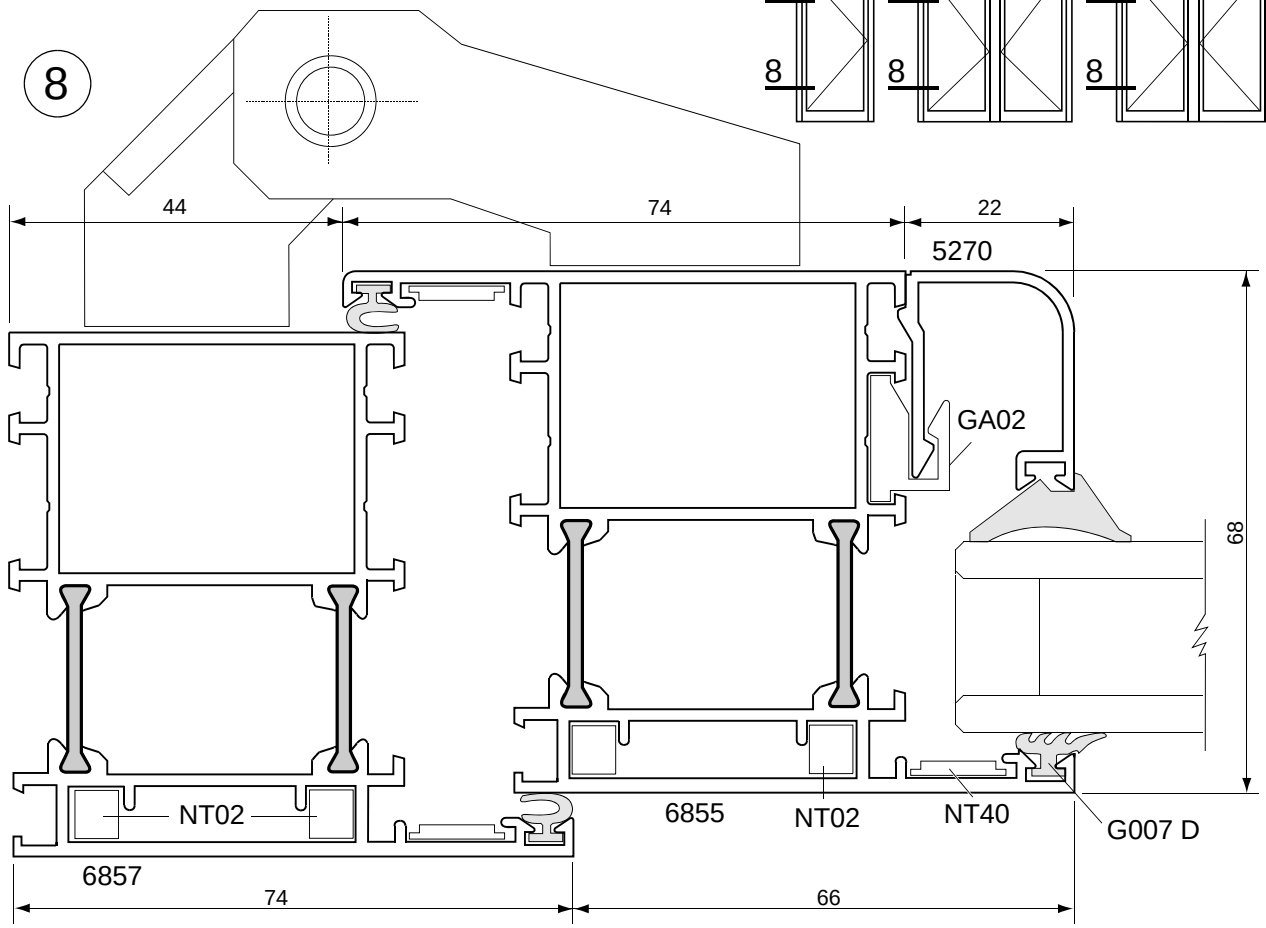

Двери - наружное открывание

Поперечные сечения

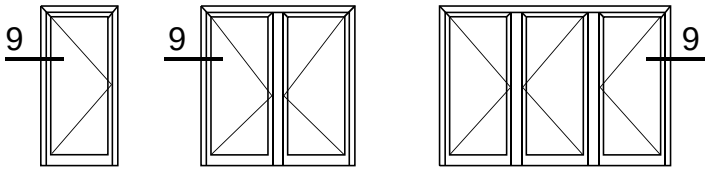

9

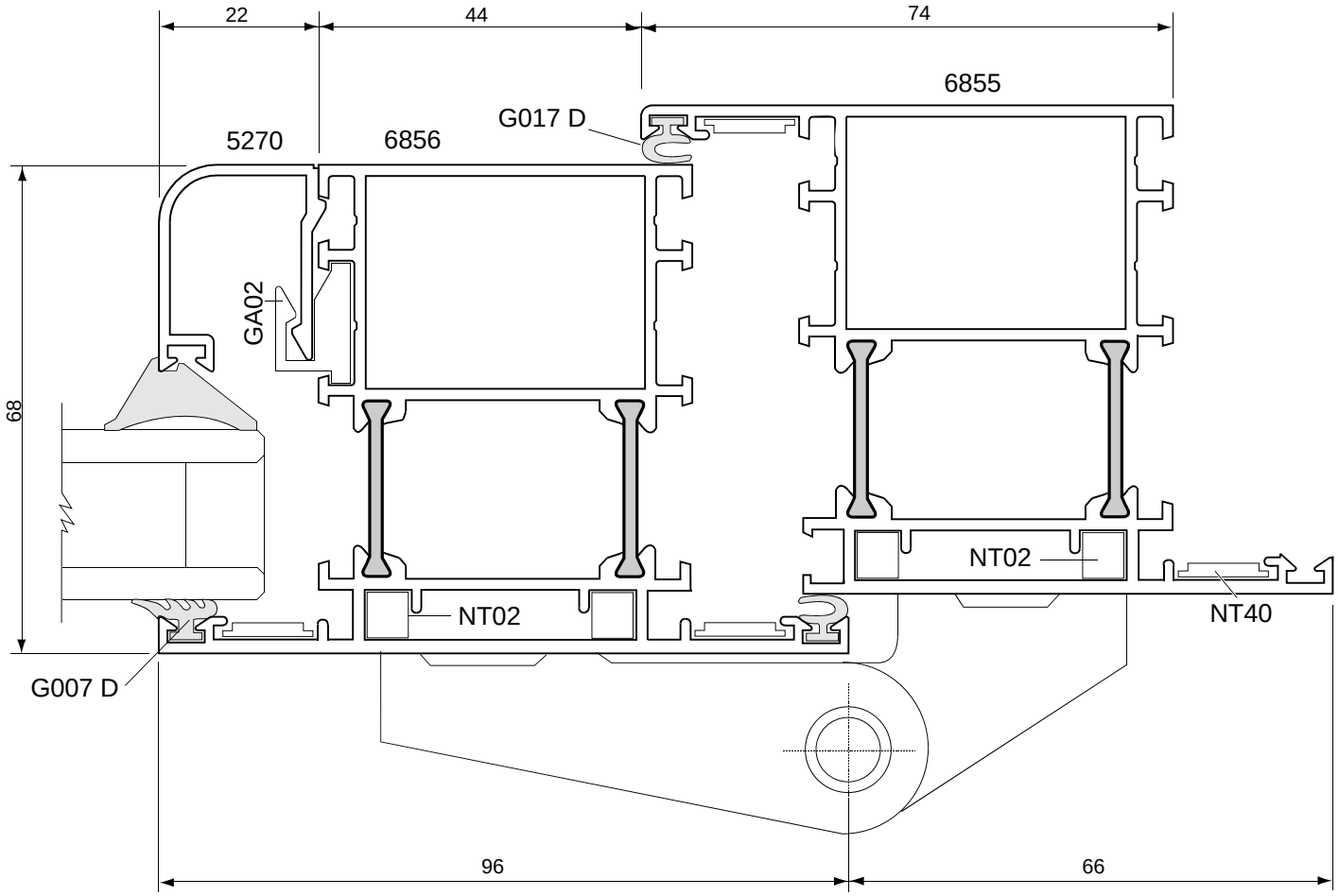

Двери - внутреннее открывание

Поперечные сечения

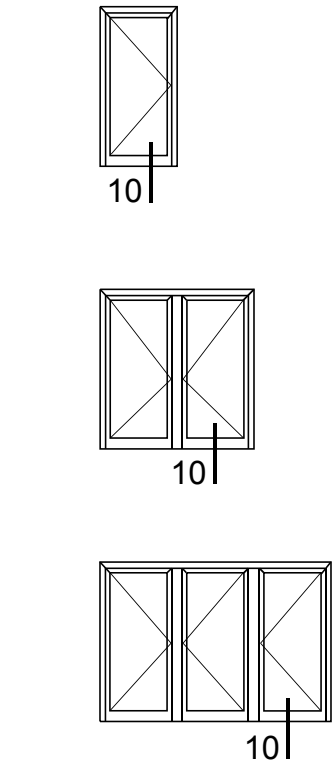

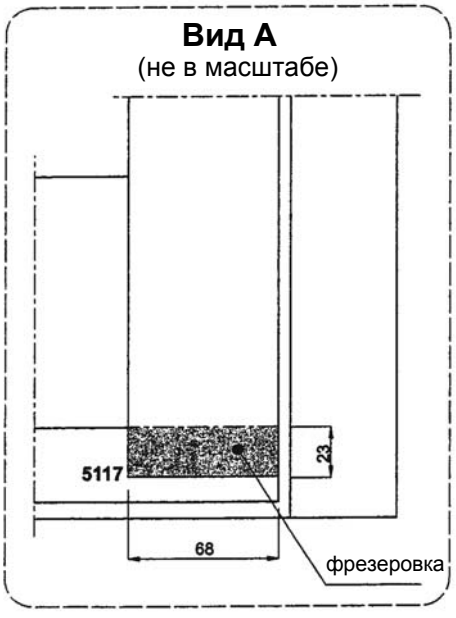

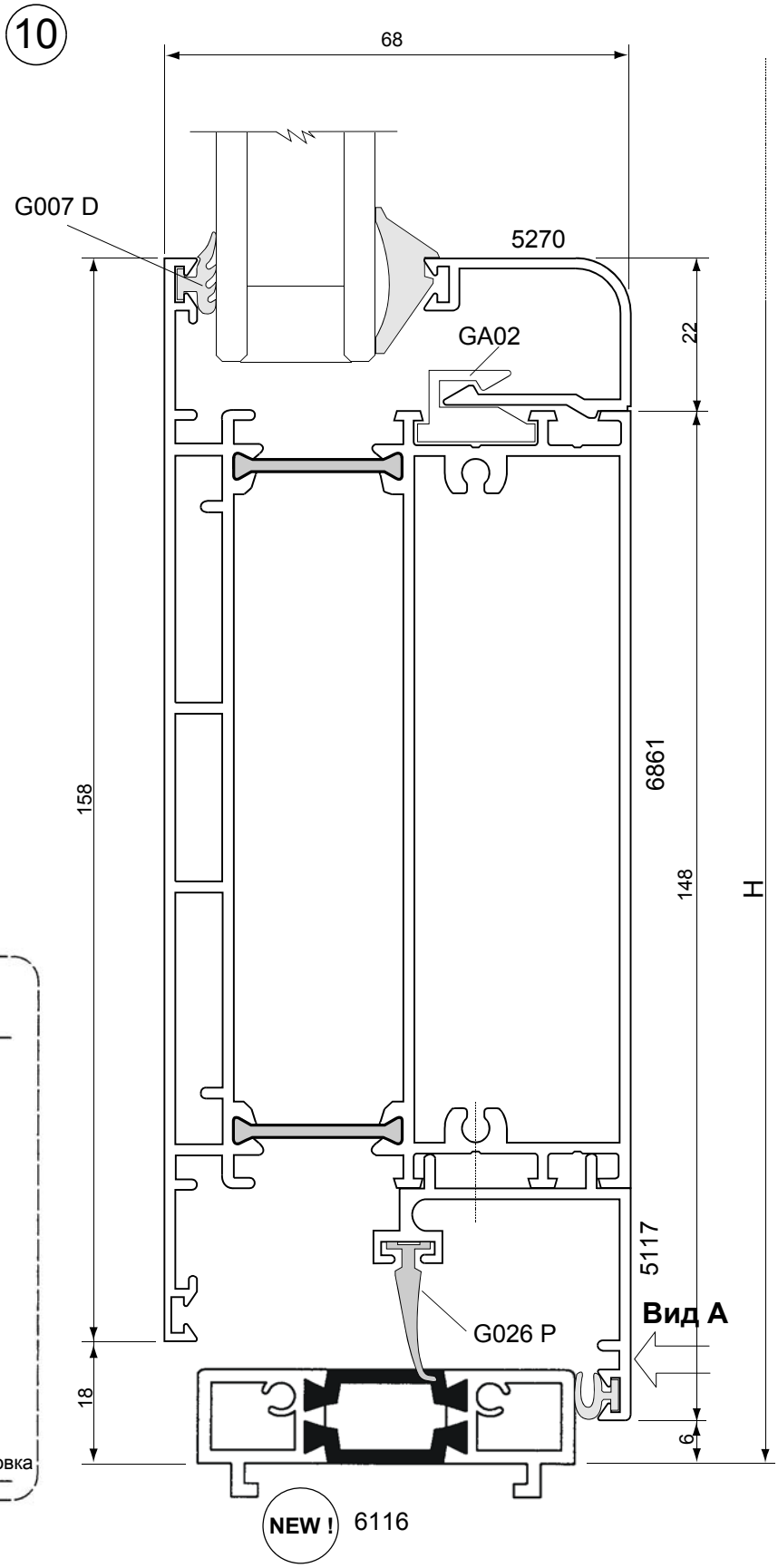

Двери - наружное открывание

Поперечные сечения

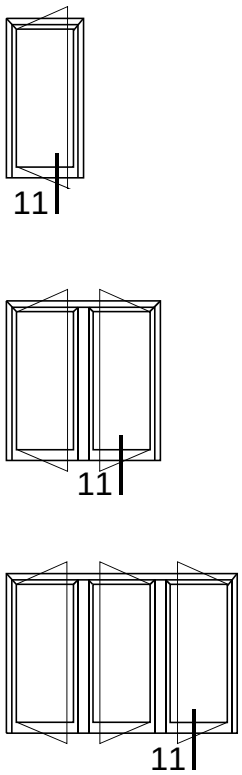

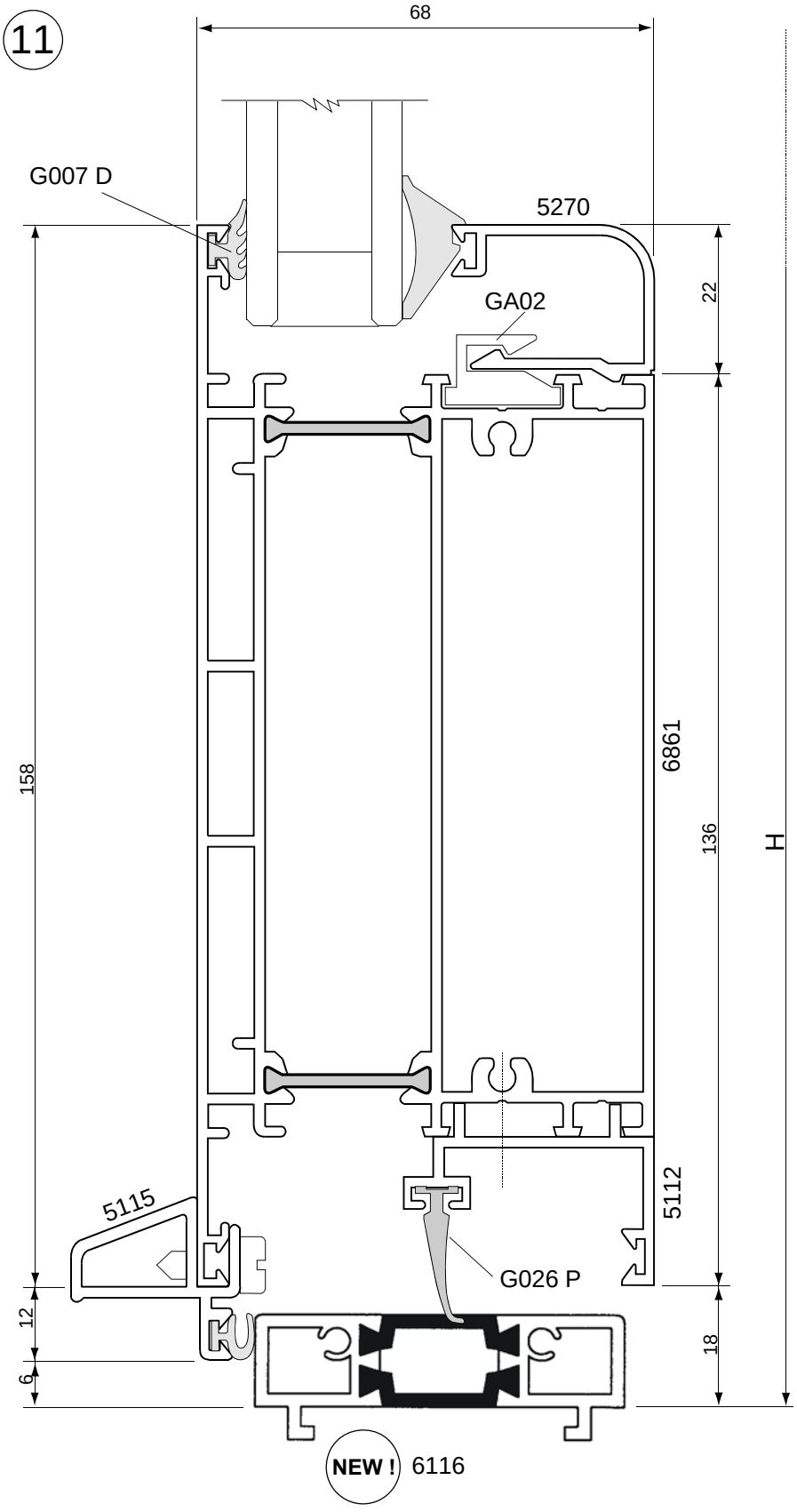

Двери - внутреннее открывание

Компланарные двери

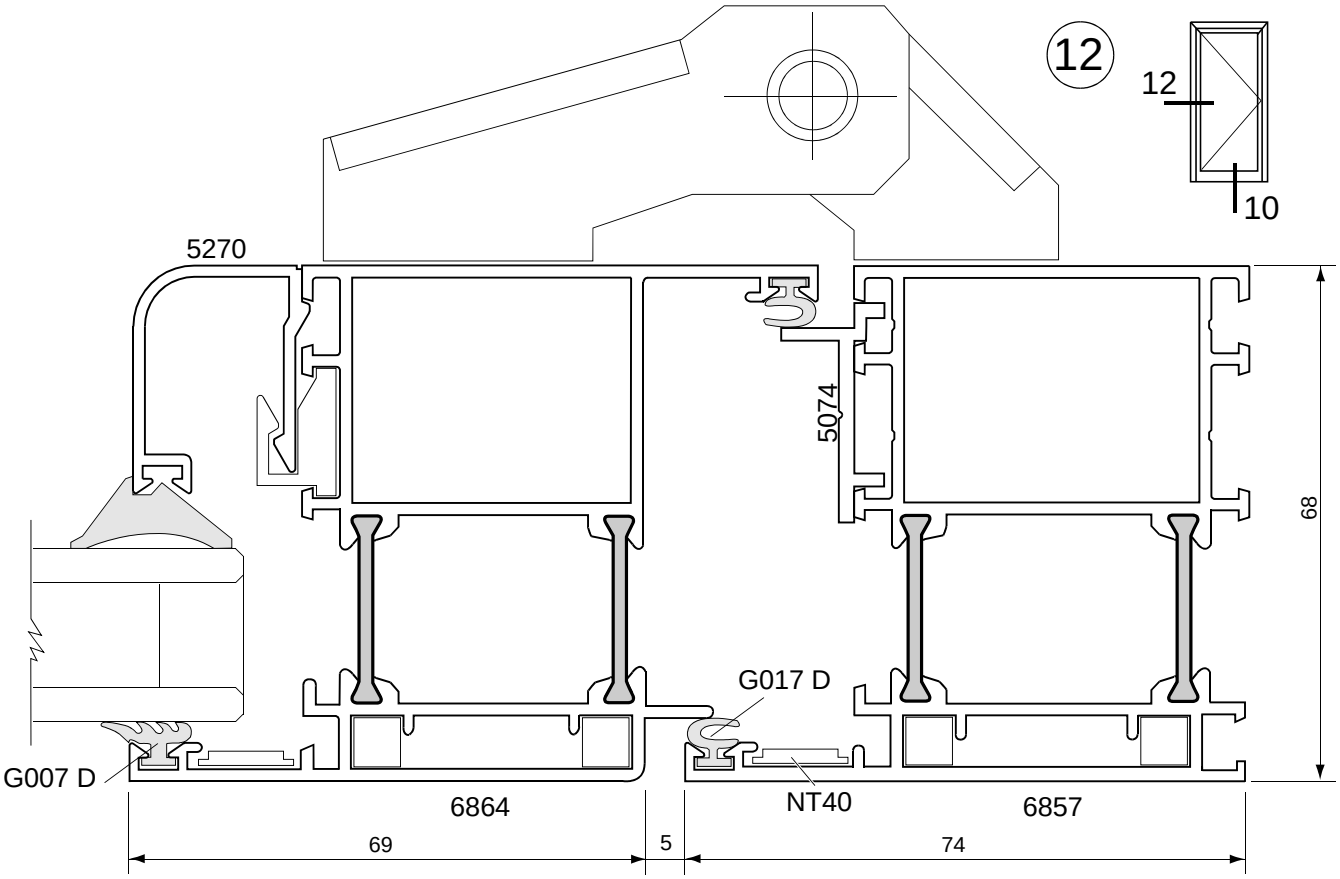

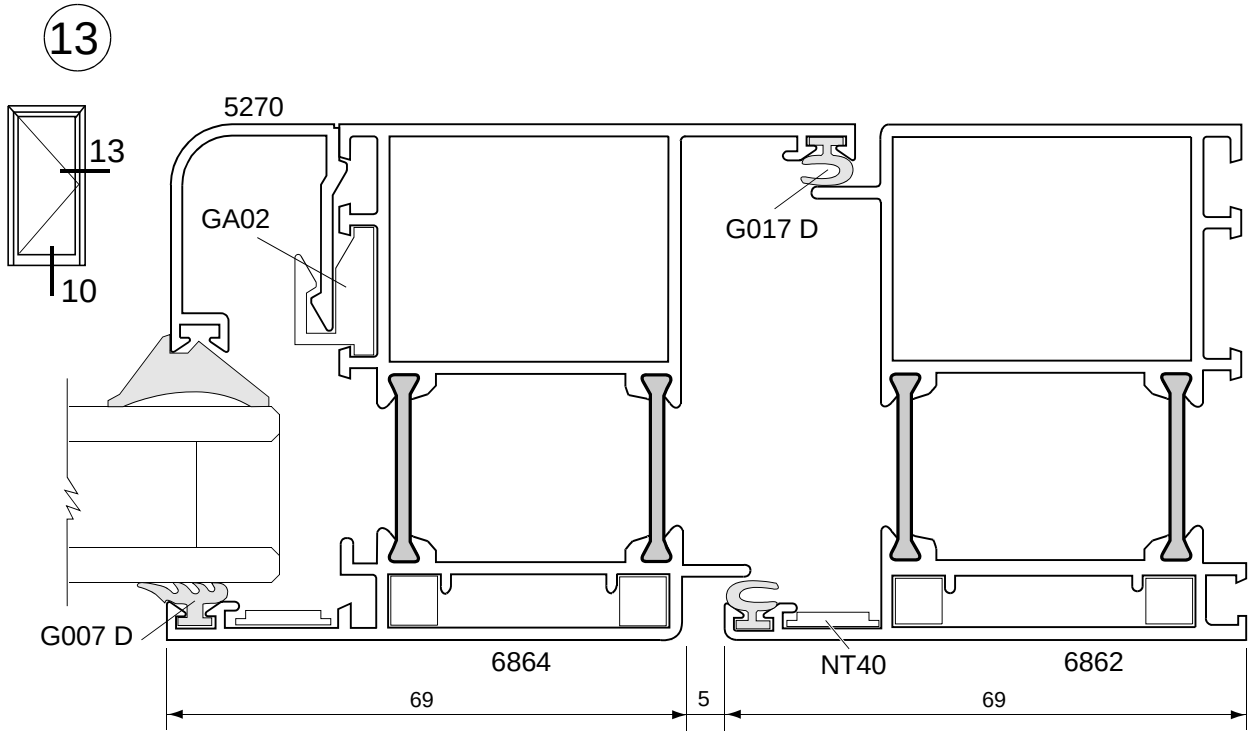

Двери - внутреннее открывание

Компланарные двери

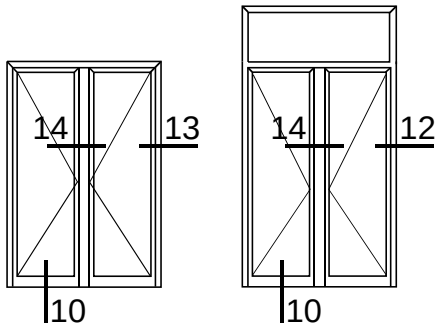

14

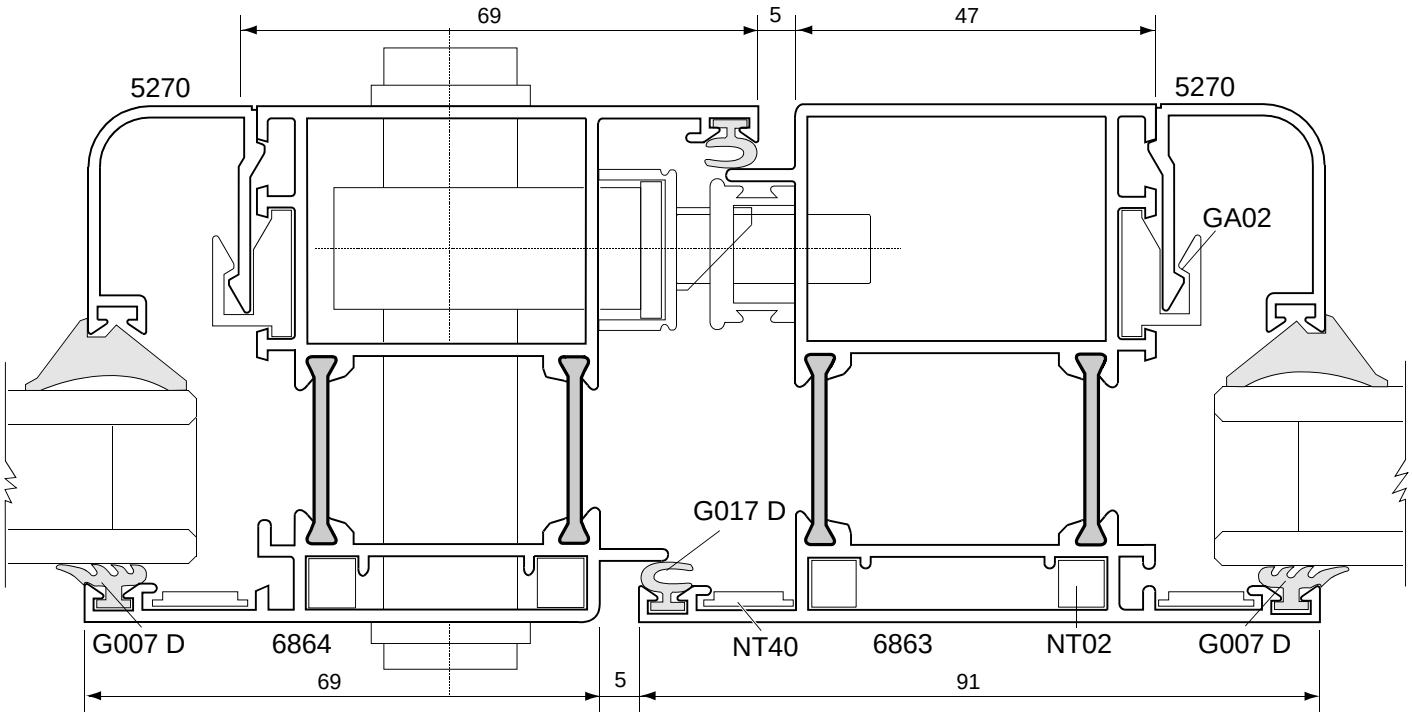

Двери - наружное открывание

Компланарные двери

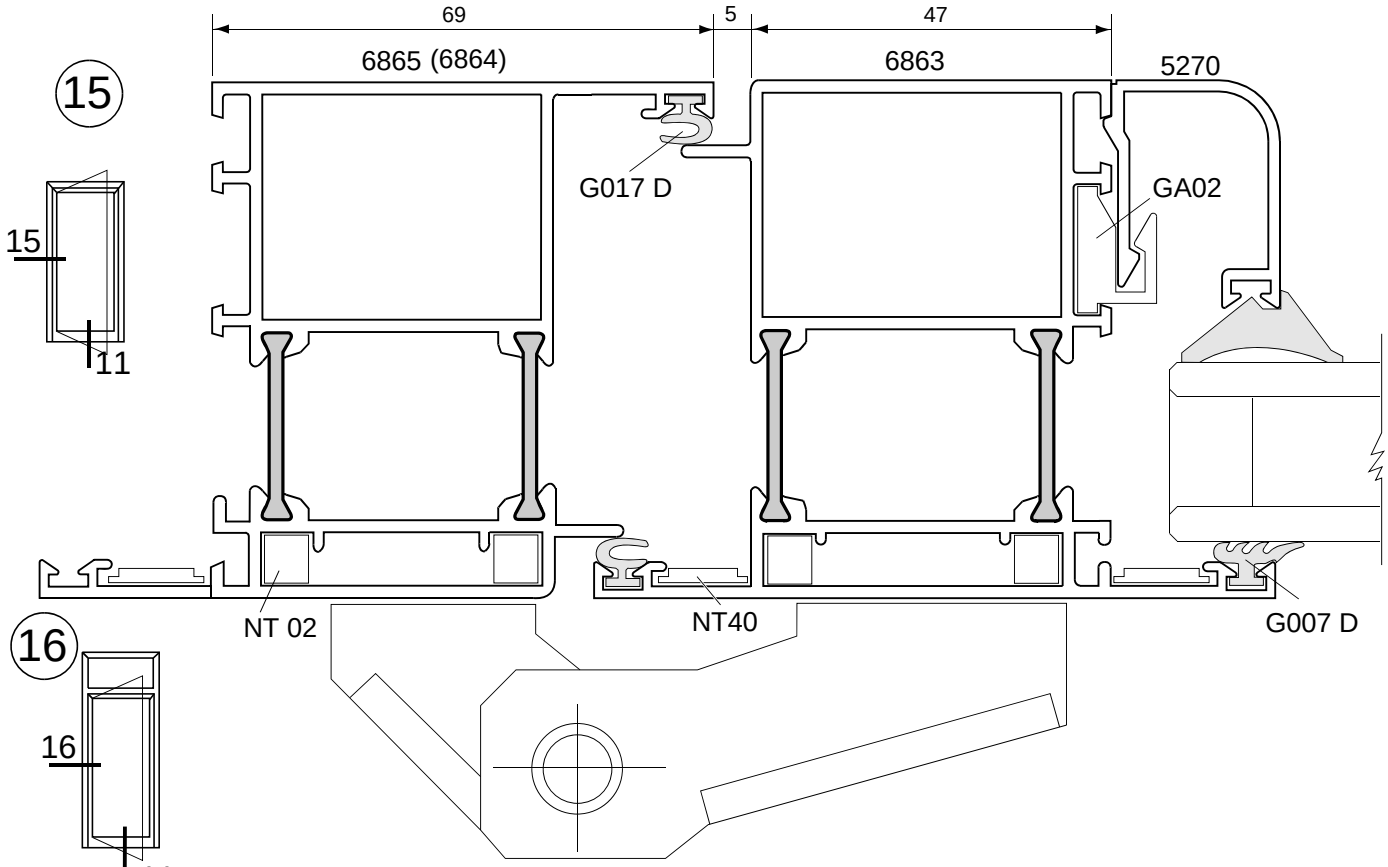

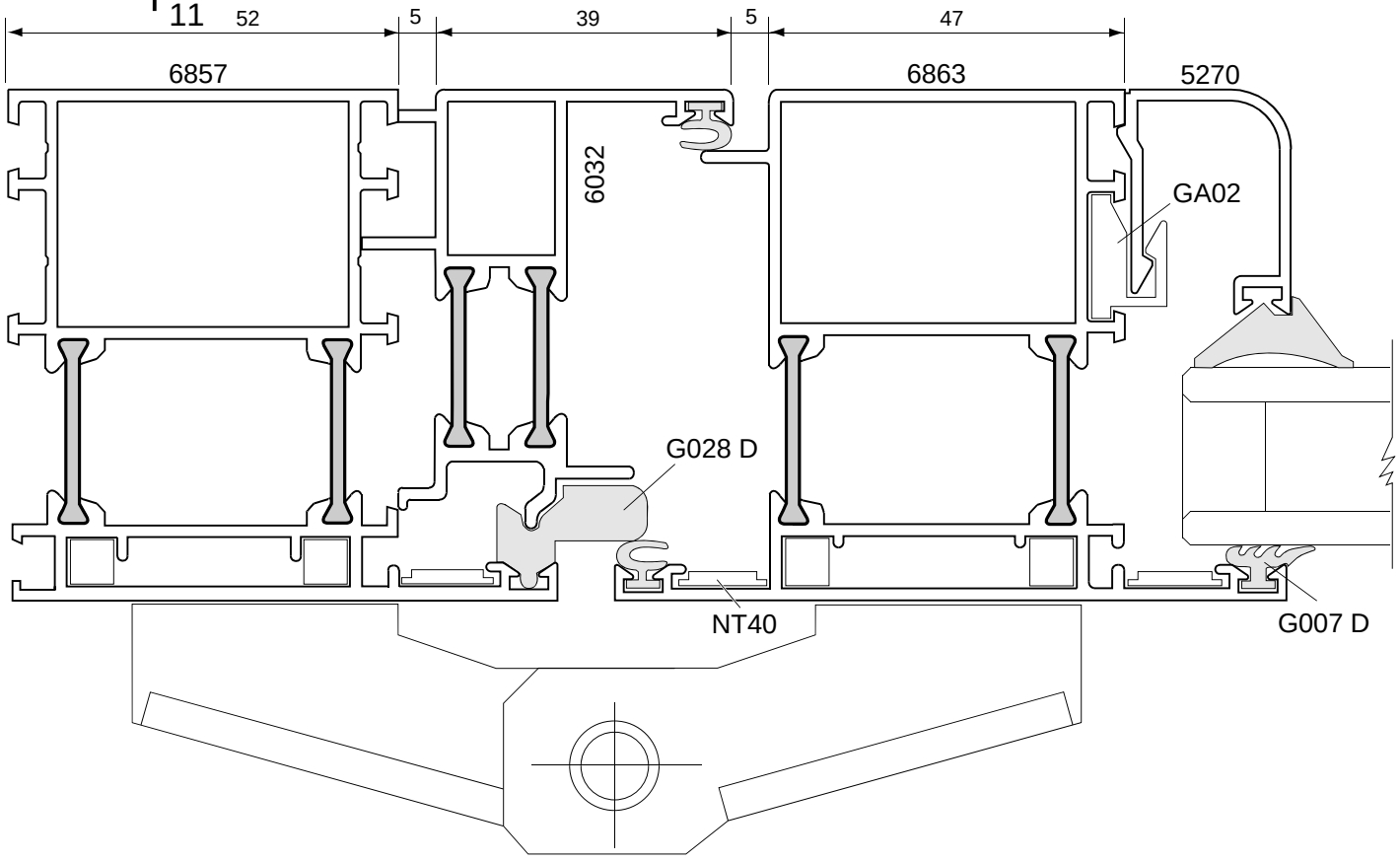

Двери - наружное открывание

Компланарные двери

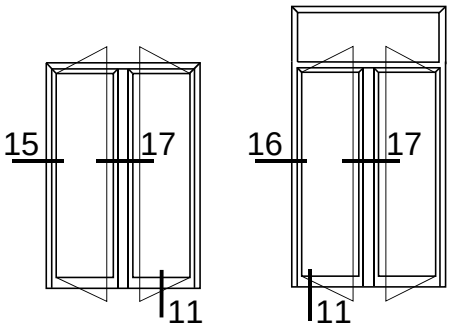

17

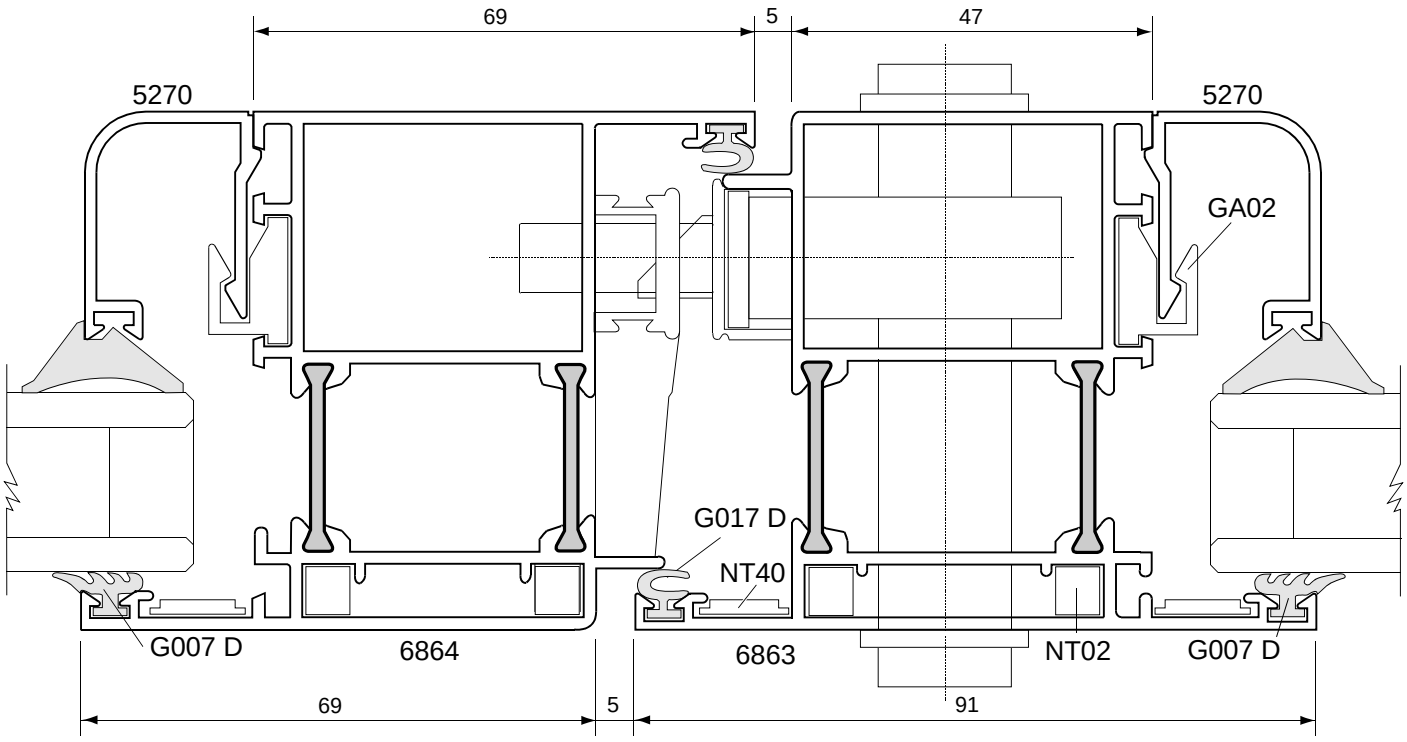

Специальные профили

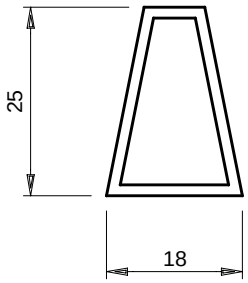

200375
0.335 кг/мп.

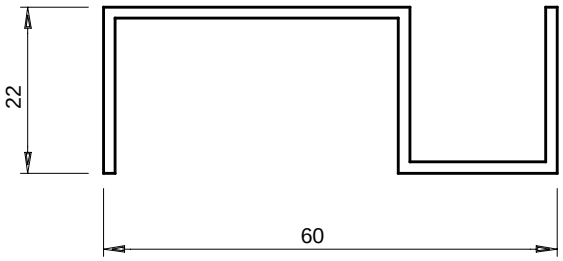

200046
0.645 кг/мп.

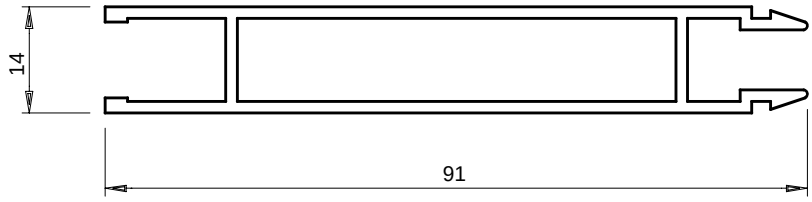

8475
0.725 кг/мп.

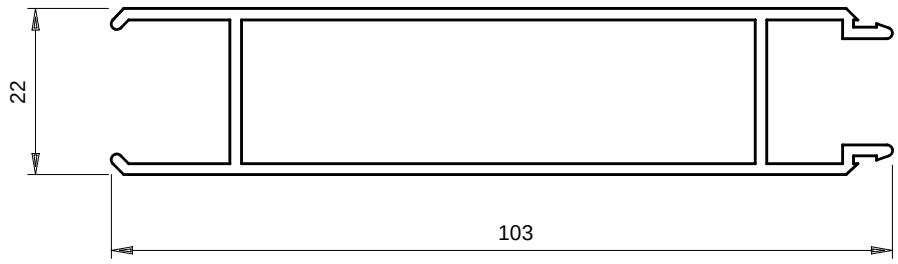

4431
1.150 кг/мп.

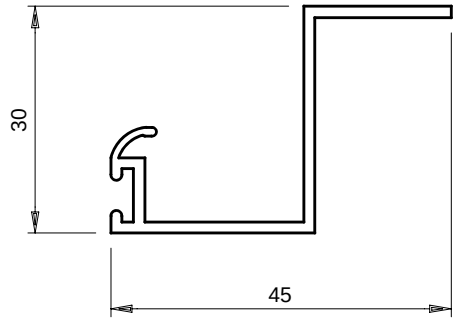

5983
0.340 кг/мп.

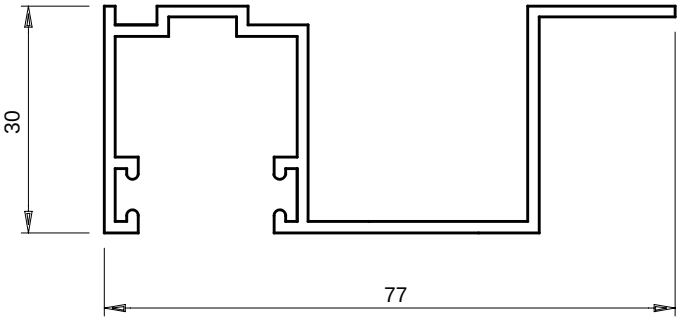

5986
0.590 кг/мп.

Профили для переменных углов

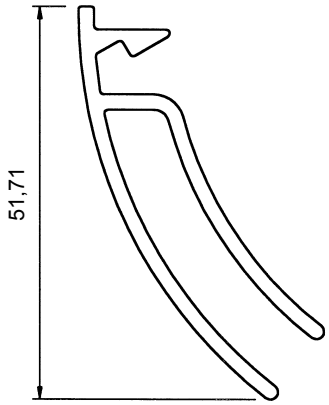

5304 0,628 кг/м.п.

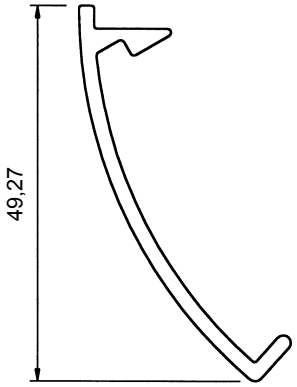

5305 0,381 кг/м.п.

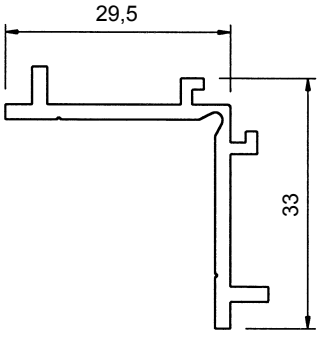

5316 0,393 кг/м.п.

GA 14
Аксессуар

Переменный угол

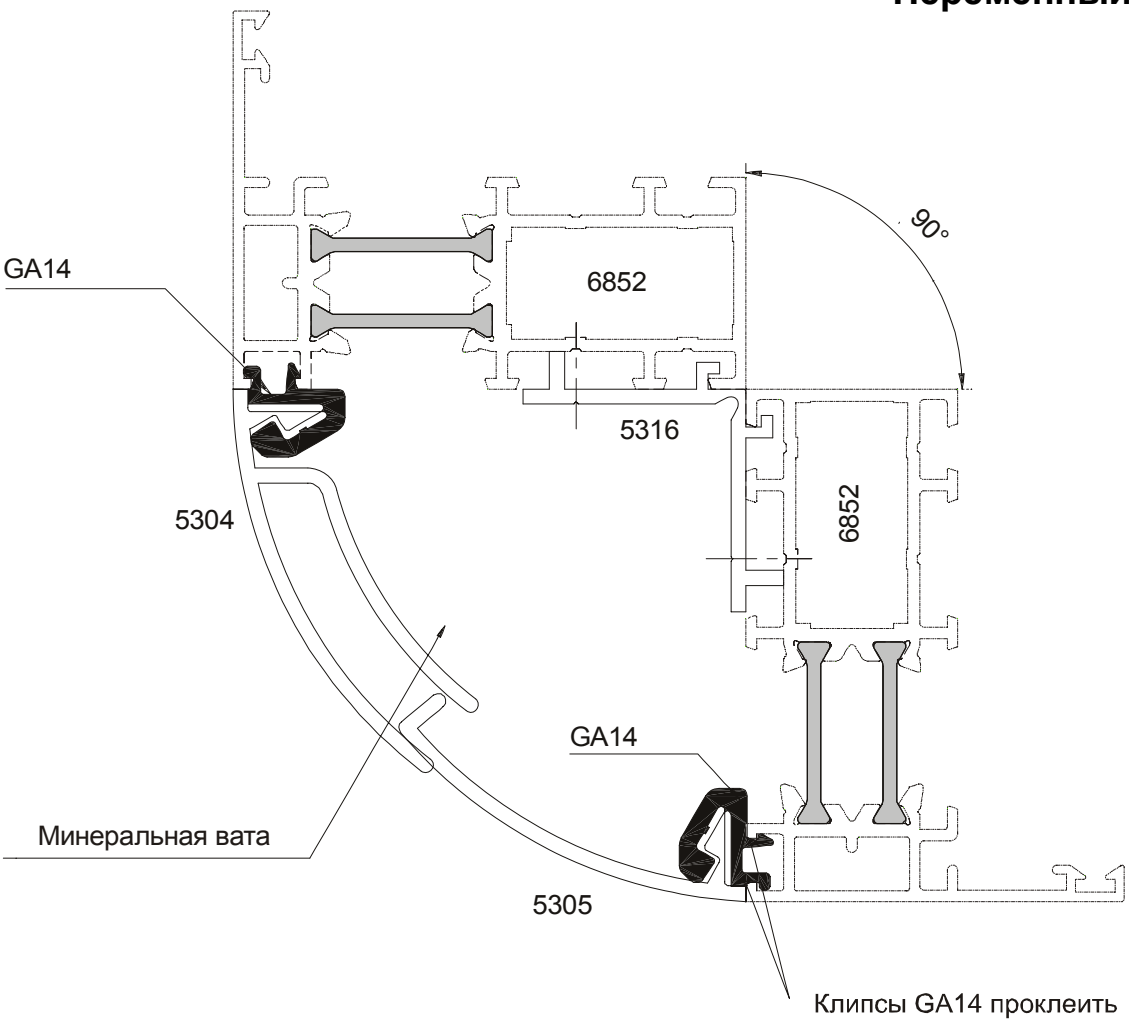

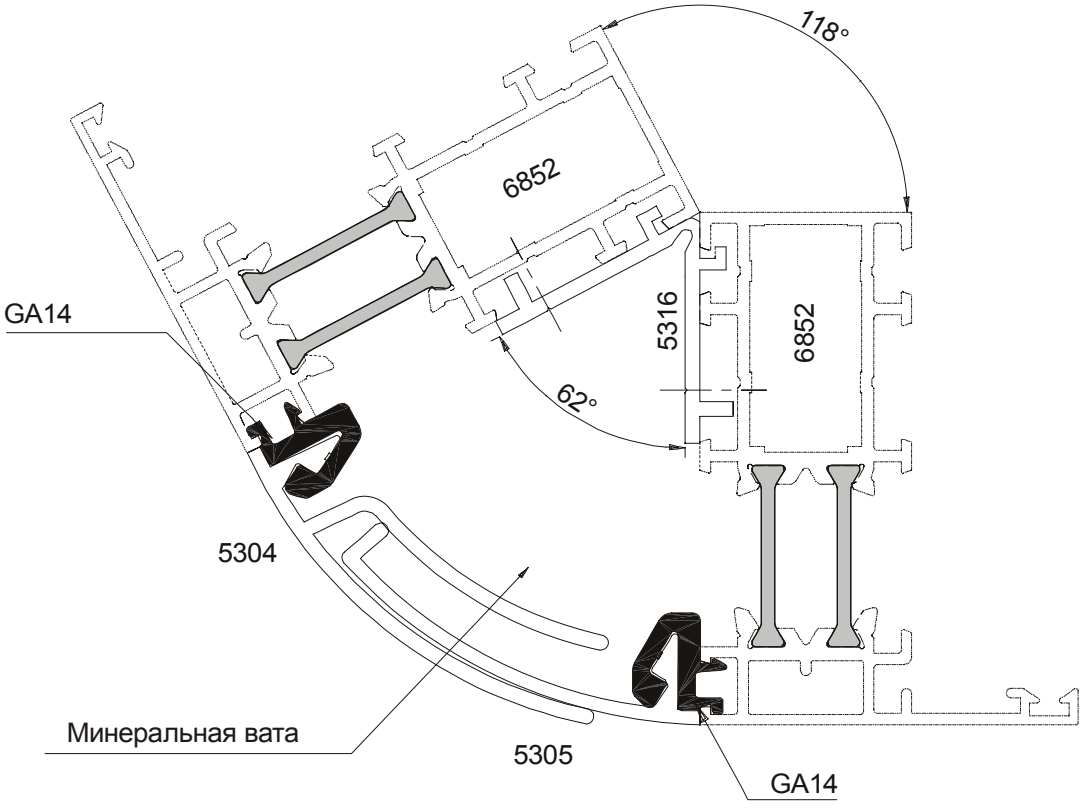

Переменный угол

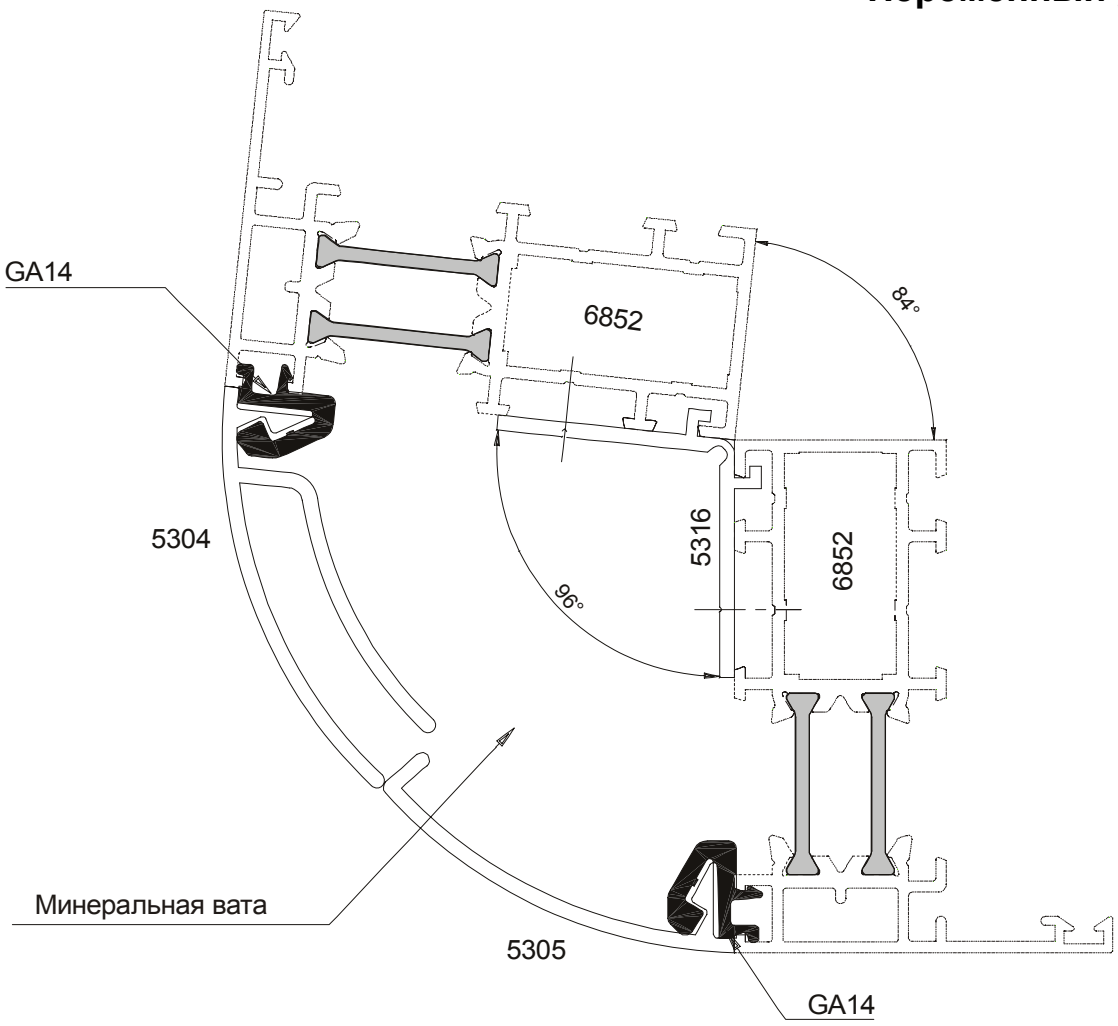

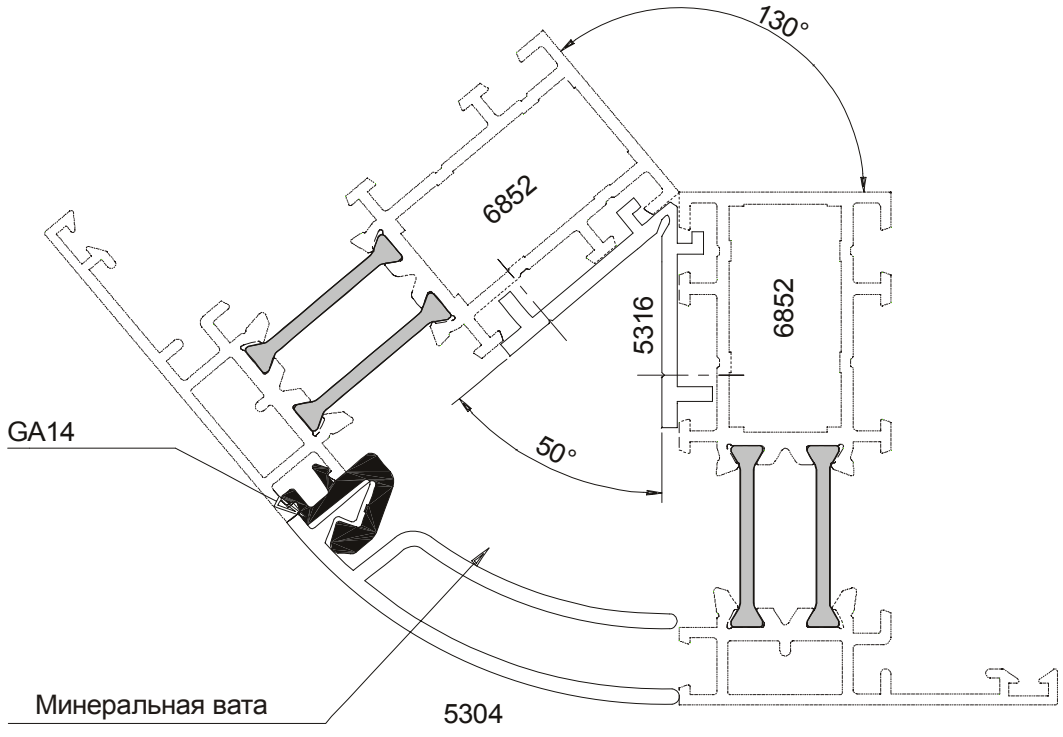

Переменный угол

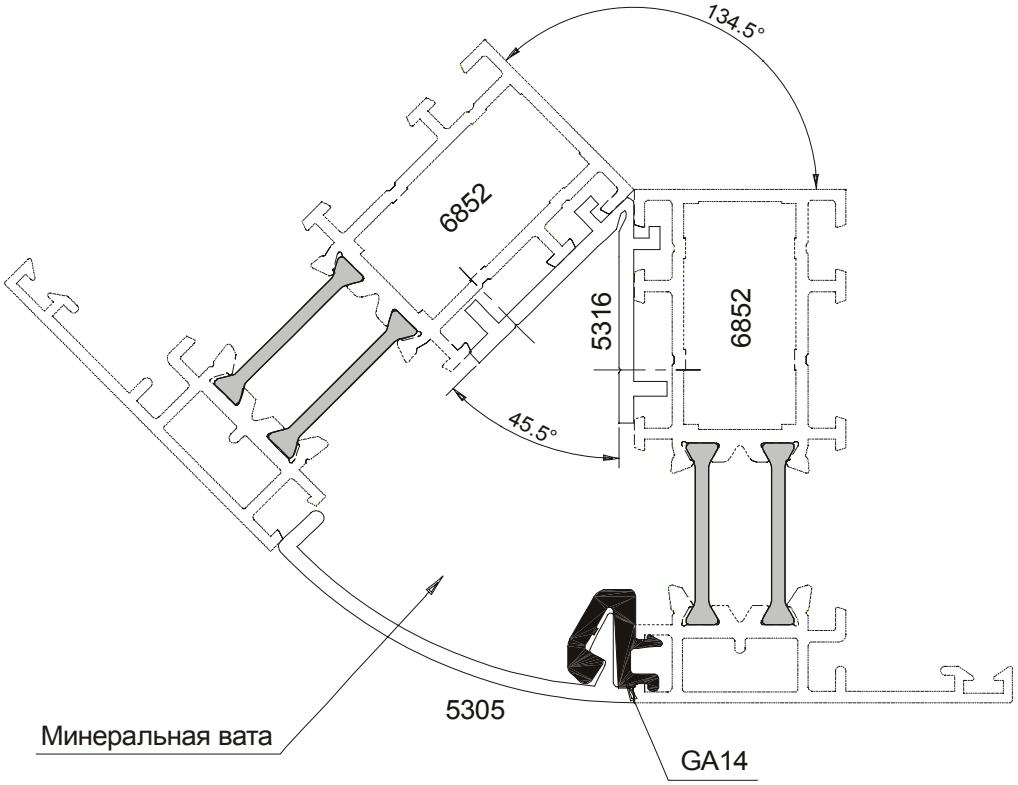

Расстояние между клипсами

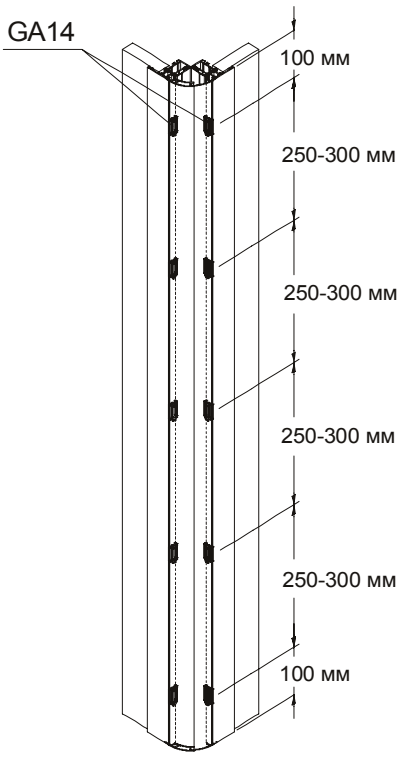

Представительства New Tec в России

www.new-tec.ru

Центральный офис:

ООО «Алстоксервис»
Россия,117593, г. Москва
ул.Айвазовского, д.2
тел. (495) 426 -18 -11,
426-11-90, 426 -14 -19
E-mail: info@new-tec.ru

Региональные представительства:

620137, г. Екатеринбург,
ул.Шефская, 2в
Тел. (343) 369 -10 -11
Факс.(343) 345 -14 -96
E-mail: alstock@ural.ru

443022, г. Самара,
Заводское шоссе, 5
Тел. (846) 279 -29 -72
Факс. (846) 279 -28 -52
E-mail: alstoc@samtel.ru

347000, Ростовская обл.,
г. Белая Калитва,
ул. Совхозная, 2в
Тел./ Факс: (86313) 2 -74 - 84
E-mail: newtec-yug@bk.ru